Jøtul I 520

Jøtul I 520
EN 16510
Manual Version P00

NO - Monterings- og bruksanvisning 4

DK - Monterings- og brugsanvisning 39

SE - Monterings- och bruksanvisning 73

FI - Asennus- ja käyttöohje 107

Information to Enable Better Reproduction of Tests: 142

Jøtul I 520 F

Jøtul I 520 FL

Jøtul I 520 FR

Jøtul I 520 FRL

JØTUL

Manualen må oppbevares under hele produktets levetid. Manualen skal opbevares under hele produktets levetid. Manualen skall sparas under hela produktens levtid.

EU no. 2015/1186 - 24/04/2015

Datablad / Datablad / Datablad / Energiatiedot

Kravelement / Kravelement / Kravelement / Vaaditut tiedot	
Leverandør Leverandør Leverantör Valmistaja	Jøtul AS
Ildstedets modellvarianter Ildstedets modelvarianter Eldstadens modellvarianter Tulisijan mallitunnisteet	JØTUL I 520 F, JØTUL I 520 FL, JØTUL I 520 FR, JØTUL I 520 FRL
Energieffektivitets klasse Energieffektivitets klasse Energieffektivitets klass Energiatehokkuusluokka	A
Nominell varmeytelse Nominel varmeydelse Nominell värmeavgivning Nimellislämpöteho	7,5 kW
Energieffektivitets indeks Energieffektivitets indeks Energieffektivitetsindex Energiatehokkuusindeksi	102
Virkningsgrad ved nominell ytelse Virkningsgrad ved nominel varmeafgivelse Verkningsgrad vid nominell värmeavgivning Hyötysuhde nimellislämpöteholla	77 %
Særskilte forholdsregler når ovnen monteres, installeres eller vedlikeholdes. Særlige forholdsregler, der skal træffes, når ovnen samles, monteres eller vedligeholdes. Särskilda förhållningsregler när kaminen skall monteras, installeras och underhållas. Erityiset säännöt tulisijan pystytystä, asentamista tai huoltoa koskien.	For branntekniske forhold som oppstillingsvilkår og nasjonale regler; *se monterings- og bruksanvisningen*. Brandtekniske forhold som oppstillingsvilkår samt nationale regler. *Se monterings- og brugsanvisning*. Brandtekniska förhållanden som uppställningsvillkor och nationella regler. *Se monterings- och bruksanvisning*. Palotekniset vaatimukset, kuten tulisijan sijoittamista koskevat vaatimukset ja kansalliset määräykset käyvät ilmi asennusohjeesta. *Lue tuotteen asennusohjeet*.

Meldeskjema og sjekkliste for montering av ildsted

Eiers navn			Tlf.
Eiendommens adresse:			
Post nr.	Sted	Gnr.	Bnr.
Ildstedets navn og type:		Maks. effekt i kW	Brenseltype
Skorsteinstype (eks. tegl, element eller stålskorstein):			
Høyde fra røykinnføring til skorsteinstopp og innvendig diameter): _____Meter Dia. Ø _____mm			Antall ildsteder på skorsteinen: _____Stk.

Følgende punkter er sjekket under/etter installasjonen:

	OK	Ikke OK
Er ildstedet montert etter monteringsanvisningen?	☐	☐
Er størrelsen/avstand til brannmur i henhold til mont. anvisningen?	☐	☐
Er avstand til brennbart materiale kontrollert?	☐	☐
Er avstand til tak kontrollert?	☐	☐
Er underlagsplate/forplatens størrelse i henhold til mont. anvisningen?	☐	☐
Tåler gulvet vekten av ildsted med omramming?	☐	☐
Er røykinnføring/innmuringsstuss montert?	☐	☐
Er røykrøret montert med stigning fra ildsted mot skorstein?	☐	☐
Er ildstedet sikret tilstrekkelig tilførsel av forbrenningsluft?	☐	☐
Er det fjernet et ildsted?	☐	☐
Er tidligere hull i skorsteinen forskriftsmessig fjernet?	☐	☐
Er ildstedet prøvefyrt og fungerer tilfredsstillende?	☐	☐

Installasjonen er utført av: _____

_____	_____	_____
Sted	Dato	Eiers signatur

OBS! Husk at huseier plikter å melde fra til kommunen ved Brann og Feiervesen om at ildsted er montert i følge norsk regelverk

Sørg derfor at denne side blir utfylt og at en kopi sendes til det stedlige Brann og Feiervesen samt ta godt vare på originalen da denne er et verdipapir for boligen.

Dette er forutsetningen for at Jøtuls garanti er gjeldende.

NO - Monterings- og bruksanvisning

Innhold

2.0 Teknisk data.....4

3.0 Sikkerhet.....8

4.0 Installasjon.....8

5.0 Daglig bruk.....31

6.0 Vedlikehold.....33

7.0 Service.....34

8.0 Tilleggsutstyr.....36

10.0 Gjenvinning.....37

11.0 Garantivilkår.....37

2.0 Teknisk data

Installasjon

- Huseieren er selv ansvarlig for at installasjon og montering skjer i overensstemmelse med nasjonale, europeiske og lokale byggeforskrifter samt opplysninger i denne monterings- og bruksanvisningen
- Installasjon av et nytt ildsted skal meldes til de lokale bygningsmyndigheter. Man er dessuten forpliktet til å få installasjonen inspisert og godkjent av det lokale feiervesenet
- For å sikre optimal funksjon og sikkerhet ved installasjonen anbefaler vi at installasjonen utføres av en profesjonell montør. Jøtul-forhandleren kan anbefale eller henvise til en montør i ditt område

Sikkerhet

Eventuelle endringer på produktet foretatt av forhandleren, montøren eller brukeren, kan medføre at produktet og sikkerhetsfunksjonene ikke fungerer som de skal. Det samme gjelder montering av tilbehør eller ekstrautstyr som ikke er levert av Jøtul AS. Dette kan også skje dersom deler som er nødvendige for vedovnens funksjon og sikkerhet, avmonteres eller fjernes.

Denne vedovnen er produsert i overensstemmelse med produktets typegodkjennelse, der produktets monterings- og bruks-anvisning inngår. Les og følg brukerveiledningen nøye.

DoP deklarasjon finnes på www.jotul.no.

Tekniske data

Resultater ifølge EN 16510			
	Klassifisering av vedovn	Type BE	
P_{nom}	Nominell ytelse	7,5	kW
η_{nom}	Virkningsgrad ved nominell varmeeffekt	77	%
η_s	Sesongbestemt energieffektivitet ved romoppvarming ved nominell varmeytelse	67	%
EEI	Energieffektivitetsindeks	102	
	Energieffektivitetsklasse	A	
	Brensel	Ved*	
	Maks. vedlengde	500	mm
	Brenselsforbruk	2,3	kg/t
	Innfyringsmengde	1,7	kg
	Max. innfyringsmengde	2,5	kg
CO_{nom}	CO-utslipp ved 13% O_2 ved nominell varmeeffekt	0,079	%
		988	mg/Nm³
NO_{xnom}	NO_x ved 13% O_2 ved nominell varmeeffekt	49	mg/Nm³
OGC_{nom}	OGC ved 13% O_2 ved nominell varmeeffekt	72	mg/Nm³
PM_{nom}	Støv ved 13% O_2 ved nominell varmeeffekt	13	mg/Nm³
p_{nom}	Røykrørstrekk ved nominell varmeeffekt	13	Pa
	Anbefalt undertrykk i røykstuss	18-20	Pa
	Forbrenningsluftbehov	21,6	m³/t
T_{snom}	Skorsteinstemperatur ved nominell varmeeffekt (Røykstuss)	370	°C
T class	Skorsteinsbetegnelse	T400 G	
$Ø_{f.g\ nom}$	Røykmengde ved nominell varmeeffekt	7,3	g/sek
V_h	Stående lufttap	NPD	m³/t
	Lekkasje før test ved 5 Pa (1013 mbar, 27 °C)	NPD	m³/t
	Lekkasje før test ved 10 Pa (1013 mbar, 27 °C)	NPD	m³/t
	Lekkasje før test ved 15 Pa (1013 mbar, 27 °C)	NPD	m³/t
CON/INT	Kontinuerlig forbrenning (CON)/Intermitterende forbrenning (INT)	INT**	
	Klassifisering av reaksjon på brann	A1	
E, f	Strømforsyningsspenning, frekvens	-	V

* Bruk kun anbefalt brensel - betegnelse I.

** Med intermitterende forbrenning menes her normal bruk av en vedovn. Det vil si at hver oppfyring brennes ned til glør før man fyrer opp på nytt.

Tekniske data

Grunnleggende tekniske data			
	Materiale	Rustfritt stål Støpejern Keramisk sten/vermikulitt Glass	
	Overflatebehandling	Senotherm	
	Røykuttak	Topp/Bak	
d_{out}	Røykrørsdimensjon	150	mm
	Friskluftstuss utv. diameter	80/100	mm
L	Generelle dimensjoner (lengde)	431	mm
H	Generelle dimensjoner (høyde)	499	mm
W	Generelle dimensjoner (bredde)	594	mm
m	Vekt	ca 141	kg
m_{chim}	Maksimal belastning av en skorstein ovnen kan bære	120	kg

Minimumsavstand til brennbart materiale			
d_R	Bak	for installasjon - se manual/oppstillingstegninger	mm
d_S	Side	for installasjon - se manual/oppstillingstegninger	mm
d_C	Tak	for installasjon - se manual/oppstillingstegninger	mm
d_P	Front	1000	mm
d_F	Front til front bunn strålingsområde	for installasjon - se manual/oppstillingstegninger	mm
d_L	Front til side front strålingsområde	for installasjon - se manual/oppstillingstegninger	mm
$d_{B'}$	Avstand fra fyringsdør til gulv	for installasjon - se manual/oppstillingstegninger	mm
d_{non}	Minimumsavstand til ikke-brennbar vegg	-	mm
	Hjørne	for installasjon - se manual/oppstillingstegninger	mm
	Koden til isolert røykrør	T400-N1-D-Vm-L50050-G100	
	Konveksjonsluftinntak	min 500	cm²
	Konveksjonsluftuttak	min 750	cm²

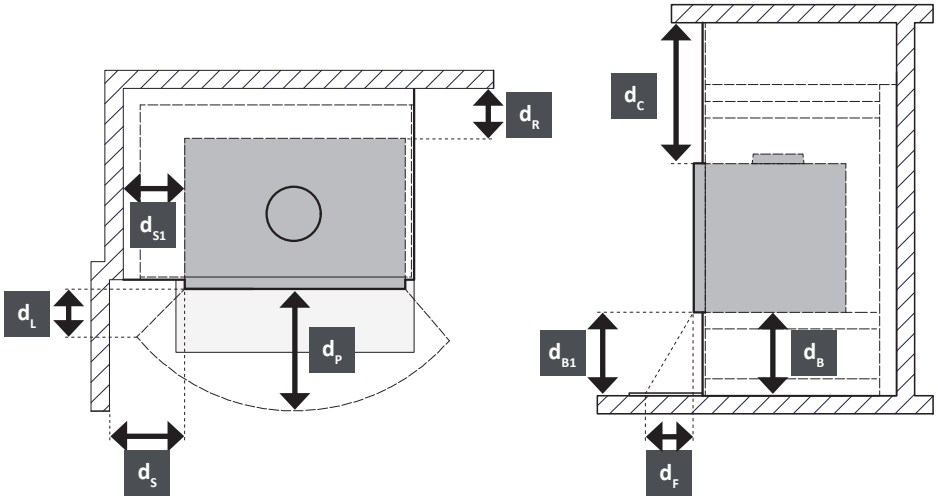

Godkjenningsskilt

Alle Jøtul-vedovner er utstyrt med et typeskilt som angir kontroll-standarder og avstand til brennbart materiale.

Typeskiltet er plassert på baksiden av vedovnen.

Dette serienummeret skal alltid oppgis ved kontakt med forhandler eller til Jøtul.

Godkjenningsskilt

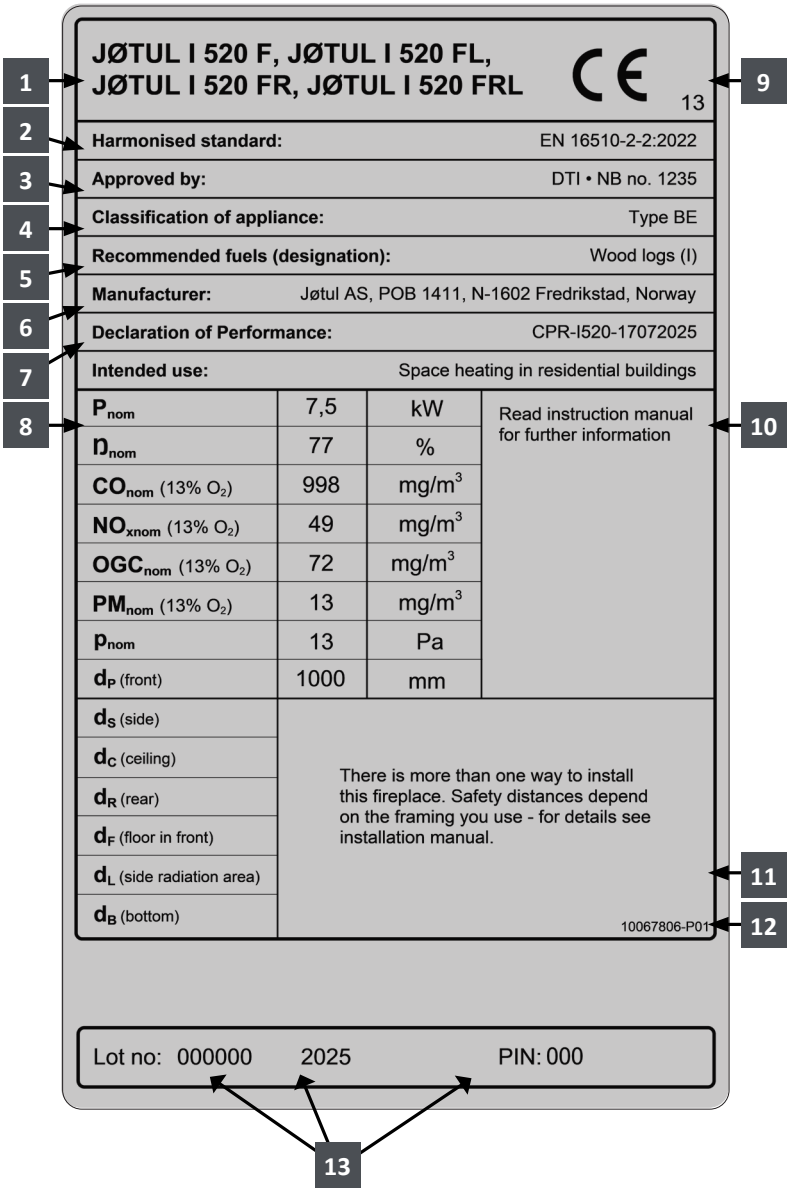

GODKJENNINGSSKILT INSTRUKSJON

1. Type og/eller modellnummer eller betegnelse for å gjøre det mulig å identifisere apparatet
2. Gjeldende standarder
3. Navn på testsenter/sertifiseringsnummer
4. Klassifisering av apparater
5. Anbefalt brensel
6. Produsentens navn og adresse
7. DOP dokumentnummer
8. Tabell over verdier:

P_{nom} - nominell ytelse

η_{nom} - virkningsgrad ved nominell varmeeffekt

CO_{nom} - CO-utslipp ved 13 % O_2 ved nominell varmeeffekt

NO_{xnom} - NO_x ved 13 % O_2 ved nominell varmeeffekt

OGC_{nom} - OGC ved 13 % O_2 ved nominell varmeeffekt

PM_{nom} - støv ved 13 % O_2 ved nominell varmeeffekt

p_{nom} - skorsteinstrekk ved nom. varmeeffekt

Minimumsavstand til brennbart materiale:

d_R - bakside

d_S - sider

d_C - tak

d_P - front

d_F - front til bunn front strålingsområde

d_L - front til side front strålingsområde

d_B - under bunnen (uten føtter)

9. CE-samsvarsmerke - Sifrene angir året for utstedelse av sertifikatet
10. Produktspesifikasjoner og instruksjoner
11. Avfall av elektrisk og elektronisk utstyr
12. Typeskiltnummer
13. Produktregistreringsnummer

3.0 Sikkerhet

OBS! For å sikre optimal funksjon og sikkerhet anbefaler Jøtul at installasjonen utføres av kvalifisert montør (se komplett forhandlerliste på www.jotul.com).

Eventuelle endringer på produktet som foretas av forhandleren, montøren eller brukeren, kan føre til at produktet og sikkerhetsfunksjonene ikke fungerer som de skal. Det samme gjelder montering av tilbehør eller tilleggsutstyr som ikke er levert av Jøtul. Dette kan også skje dersom elementer som er nødvendige for ildstedets funksjon og sikkerhet, har blitt demontert eller fjernet.

I alle disse tilfellene fraskriver produsenten seg sitt ansvar, og reklamasjonsretten bortfaller.

3.1 Brannforebyggende tiltak

Enhver bruk av ildsteder kan representere en viss fare. Ta derfor hensyn til følgende anvisninger:

- Minste tillatte sikkerhetsavstander ved installering og bruk av ildstedene finnes i **fig. 1c, fig. 1d , fig. 1e og f**.
- Sørg for at møbler og annet brennbart materiale ikke kommer for nær ildstedet. Minste avstand foran ildstedsåpningen til brennbart materiale skal være **1000 mm**.
- La ilden brenne ut. Slukk den aldri med vann.
- Ildstedet blir varmt under fyring, og kan forårsake forbrenning hvis det berøres.
- Fjern asken kun når ildstedet er kaldt. Aske kan inneholde glør og bør derfor oppbevares i en ubrennbar beholder.
- Aske må plasseres forsvarlig utendørs, eller tømmes der dette ikke medfører brannfare.

Ved brann i skorstein:

- Steng alle luker og ventiler.
- Hold ileggsdøren lukket.
- Kontroller loft og kjeller for røykutvikling.
- Ring brannvesenet.
- Før ildstedet kan taes i bruk etter en brann eller et branntilløp, må ildstedet og skorsteinen være kontrollert og funnet i orden av fagkyndig personell.

3.2 Hanske

Bruk beskyttelseshansken når du håndterer produktet mens det er varmt.

4.0 Installasjon

Jøtul I 520 kan monteres i prefabrikerte omramminger, selvmurte omramminger og eksisterende åpne ildsteder (gruer).

Ved montering i prefabrikerte omramminger, følg egen manual for disse. NB! Med konveksjonsluftåpning mot taket, kan produktet ikke stå direkte i et hjørne. (se **fig. 1 f**).

Ved selvmuring av omramming kan benstativ (tilleggsutstyr, art. nr. 51044759) benyttes, se fig 1 e og f.

Ved montering i forskriftsmessig murte eksisterende gruer, må denne også tilfredsstille innsatsens krav til omramming, gjeldende oppstilling mot brennbart materiale og luftåpninger. se **fig 1 c, d, e og f**.

- Vedovnen må installeres i rom med god ventilasjon. God ventilasjon er avgjørende for at ovnen skal fungere effektivt.
- Apparatet skal ikke installeres med ventilasjonssystemer som har et trykk under -15 Pa.
- Avtrekksvifter som er i drift i samme rom eller område som apparatet, kan forårsake problemer.
- Vi anbefaler å installere røykvarslere i hjemmet.
- Avstandene som er angitt i manualen gjelder kun dersom du overholder maksimal mengde ved. De garanterer kun brannsikkerhet.
- Det er ingen garanti for at eksisterende bygningsmaterialer tåler temperaturen uten visuelle endringer.
- Kontroller at byggeforskrifter og eventuelle lokale forskrifter følges ved installasjon.

4.1 Gulv

Fundamentering

Man må forsikre seg om at fundamentet er dimensjonert for ildstedet. Se **«2.0 Tekniske data»** for angivelse av vekt.

Krav til beskyttelse av tregulv under ildstedet

Produktet kan plasseres direkte på et tregulv som er dekket av en plate av metall eller annet egnet ikke-brennbart materiale. Anbefalt tykkelse min. 0,9 mm. Platen skal dekke hele gulvflaten inne i omrammingen.

Gulv som ikke er festet til fundamentet - såkalt flytende gulv- anbefales fjernet under en installasjon.
Jøtul anbefaler at gulvbelegg av brennbart materiale, slik som linoleum, tepper etc. fjernes under gulvplaten.

Krav til beskyttelse av brennbart gulv foran ildstedet

Gulvet foran ildstedet må beskyttes av en plate i metall eller annet ikke-brennbart materiale. Anbefalt tykkelse er minimum 0.9 mm.

Gulvplaten må være i henhold til nasjonale lover og regler.

For Norge: Min. **300 mm** fremfor ileggsåpning, og bredde minimum lik ileggsåpningen.

Kontakt dine lokale bygningsmyndigheter angående restriksjoner og installasjonskrav.

4.2 Vegg

Avstand til brennbar vegg beskyttet av isolasjon (fig. 1)

Jøtul I 520 kan monteres i en åpen konstruksjon/omramming, forutsatt at avstanden til vegg (så vel brennbar som ikke brennbar) er min. 700 mm på sider hvor det er glass og min. 362 mm på sider uten glass. Dette er av hensyn til temperaturen mot taket og tilstøtende vegger **(fig. 1 e og f)**. Ved denne type montering kan konveksjonshullene i selve omrammingens front og felles side utelates da nødvendige konveksjonsåpninger finnes i toppen.

Vær oppmerksom på at det ikke må legges en heldekkende topplate på. Det frie luftarealet på toppen skal være minimum 750 cm^2 og i sokkelen skal der være minimum 500 cm^2 fri åpning

Krav til isolasjon

Når innsatsen monteres i en selvbygget omramming med brennbar vegg beskyttet av isoleringsmateriale, kan følgende typer og tykkelser av isolasjon velges:

- 50 mm Jøtul JGFW-5 Brannmursplate (spesifikk varmeledningsevne = λ-verdi = 0,06 W/mK)
- 50 mm Rockwool Brann Bats (λ-verdi = 0,046 W/mK)
- 150 mm Siporex (*λ-verdi = 0,144 W/mK)*

Andre materialer kan benyttes. Isoleringsevnen skal da alltid være lik eller bedre enn varmemotstand* (R) som for 50 mm Jøtul JGFW-5.

* *Varmemotstand, R er et uttrykk for hvor godt et materiale isolerer når tykkelsen tas i betrakting. Varmemotstand, R beregnes som tykkelsen (d) av materialet dividert med varmeledningsevnen for materialet. R = d/ λ-verdi.*

*Varmemotstanden, R for Jøtul JGFW-5 er 0,83 m^2*K/W.*

Avstand til brennbar vegg beskyttet av brannmur (fig. 1)

Krav til forskriftsmessig brannmur

Brannmuren skal være minimum 100 mm tykk og være utført i teglstein, betongstein eller lettbetong. Andre materialer og konstruksjoner med tilfredsstillende dokumentasjon kan også benyttes.
Kontakt dine lokale bygningsmyndigheter angående restriksjoner og installasjonskrav.

Avstand til ikke brennbar vegg

Med ikke brennbar vegg menes her en ikke bærende vegg av gjennomgående murverk/betong.

Krav til peisomramming

Peisomramming må lages i et ikke brennbart materiale
Merk at hele bakvegg og sidevegg innenfor omrammingen må være dekket av isolasjon/brannmur/brannmursplate kap. 4.2.

Mures peiskappe til taket og taket er av brennbart materiale, må det over toppen av varmekammeret og kappens ventiler, lages en ekstra himling for å hindre oppvarming av taket. Bruk for eksempel: Steinull **100 mm** tykk oppe på en stålplate min. 0,9 mm eller brannmursplate min. 30 mm. Se **fig. 1 e og f**. Sørg for utlufting i toppen av peiskappen - f.eks. spalte mot tak.

NB! Husk at installasjonen skal kunne feies og inspiseres.

4.3 Luftsirkulasjon

Mellom innsatsen og omrammingen skal det strømme luft, og det er svært viktig at det er fri lufttilførsel til luftinntakene.

De oppgitte luftareal angitt i tekst er minimumskrav.
Nødvendige luftåpninger (sirkulasjonsluft):
Sokkel: Minimum 500 cm^2 fri åpning.
Hette: Minimum 750 cm^2 fri åpning.
NB! Se fig. 1 e og f for utførelse.

4.4 Tak

Ildstedet kan monteres med overkant av varmluftsåpningen **min. 400 mm** under tak av brennbart materiale. Se **fig. 1 e og f**. Sørg for utlufting i toppen av peiskappen - f.eks. spalte mot tak (min. 20 mm).

4.5 Skorsteinens funksjon

Skorsteinen er ildstedets motor og helt avgjørende for funksjonen til produktet.

Skorsteinstrekken gir et undertrykk i produktet. Dette undertrykket fjerner røyken fra produktet og suger luft gjennom forbrenningsluftspjeldet til forbrenningsprosessen.
Forbrenningsluften bidrar også til glasskyllingen, dvs. at den holder glasset rent for sot.

Skorsteinstrekken oppstår som følge av temperaturforskjellen inne i og utenfor skorsteinen. Jo større denne temperaturforskjellen er, desto bedre blir skorsteinstrekken. Det er derfor viktig at skorsteinen oppnår driftstemperatur før luftventilene justeres ned for å begrense forbrenningen *(en murt skorstein trenger lengre tid før den når driftstemperatur enn en stålskorstein)*.

På dager da det på grunn av vær- og vindforhold er dårlig trekk i skorsteinen, er det ekstra viktig å oppnå driftstemperatur så raskt som mulig. Da er det viktig å oppnå flammer raskt. **Tips!** Klyv veden ekstra fint, bruk en ekstra opptenningsblokk osv.

NB! Etter en lengre stillstandsperiode er det viktig å kontrollere at det ikke er blokkeringer i skorsteinsrøret.

Fig. 1 a

Produkt:
Jøtul I 520 F

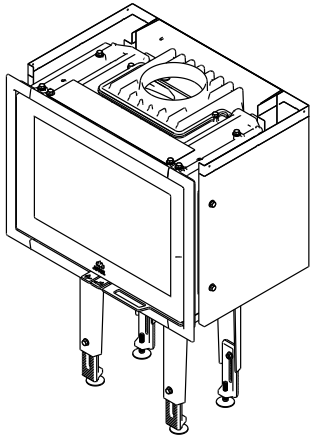

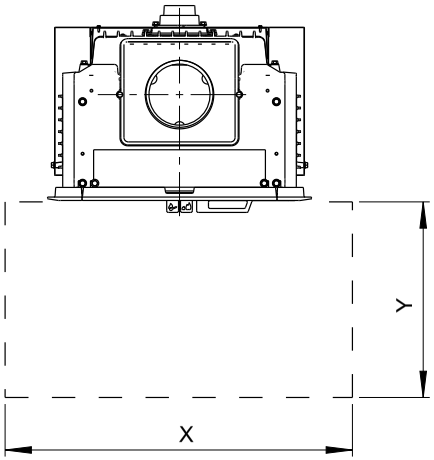

Min. mål gulvplate X,Y:
I henhold til nasjonale lover og regler

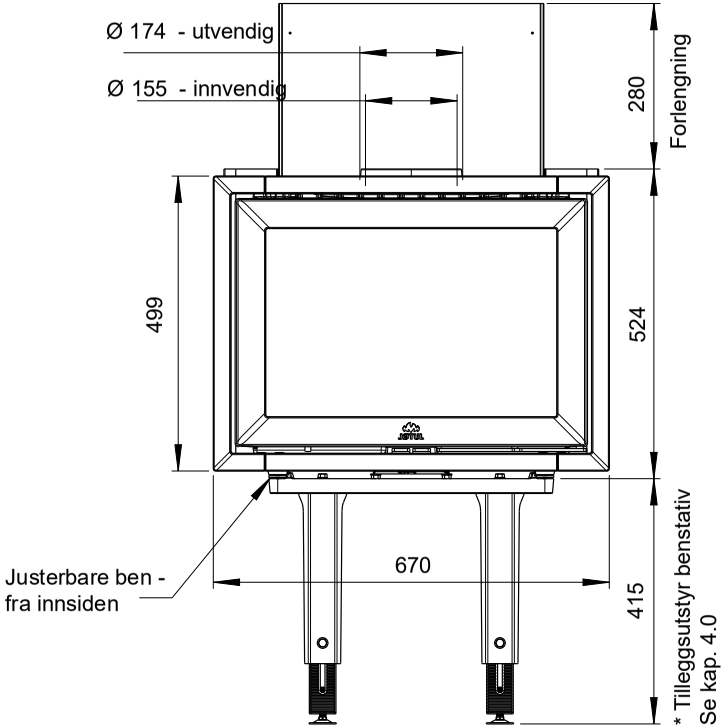

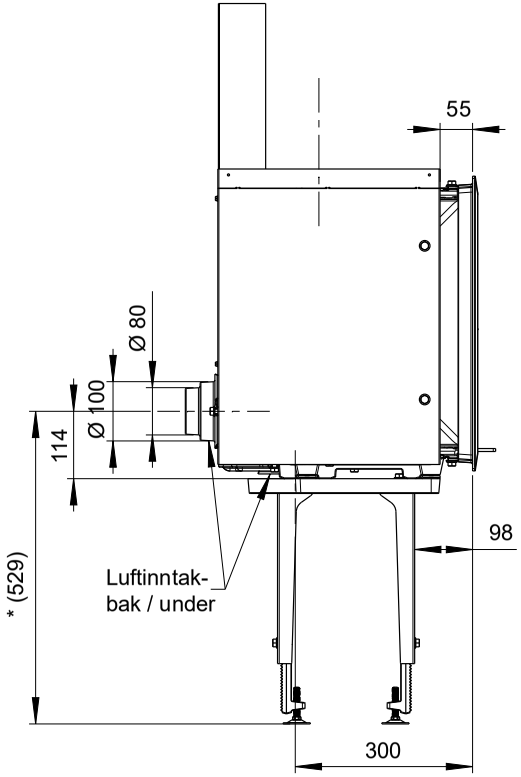

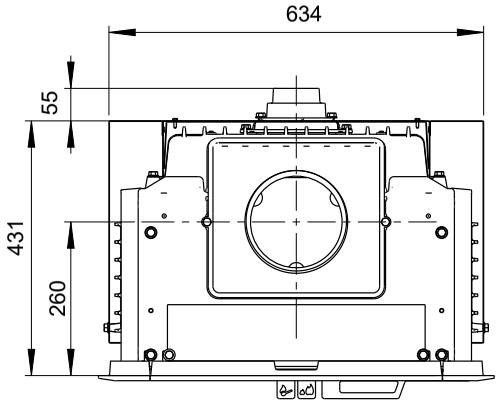

Min. avstand til møbler /
brennbart materiale:

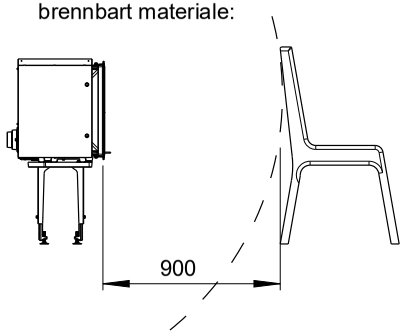

900143 - P01

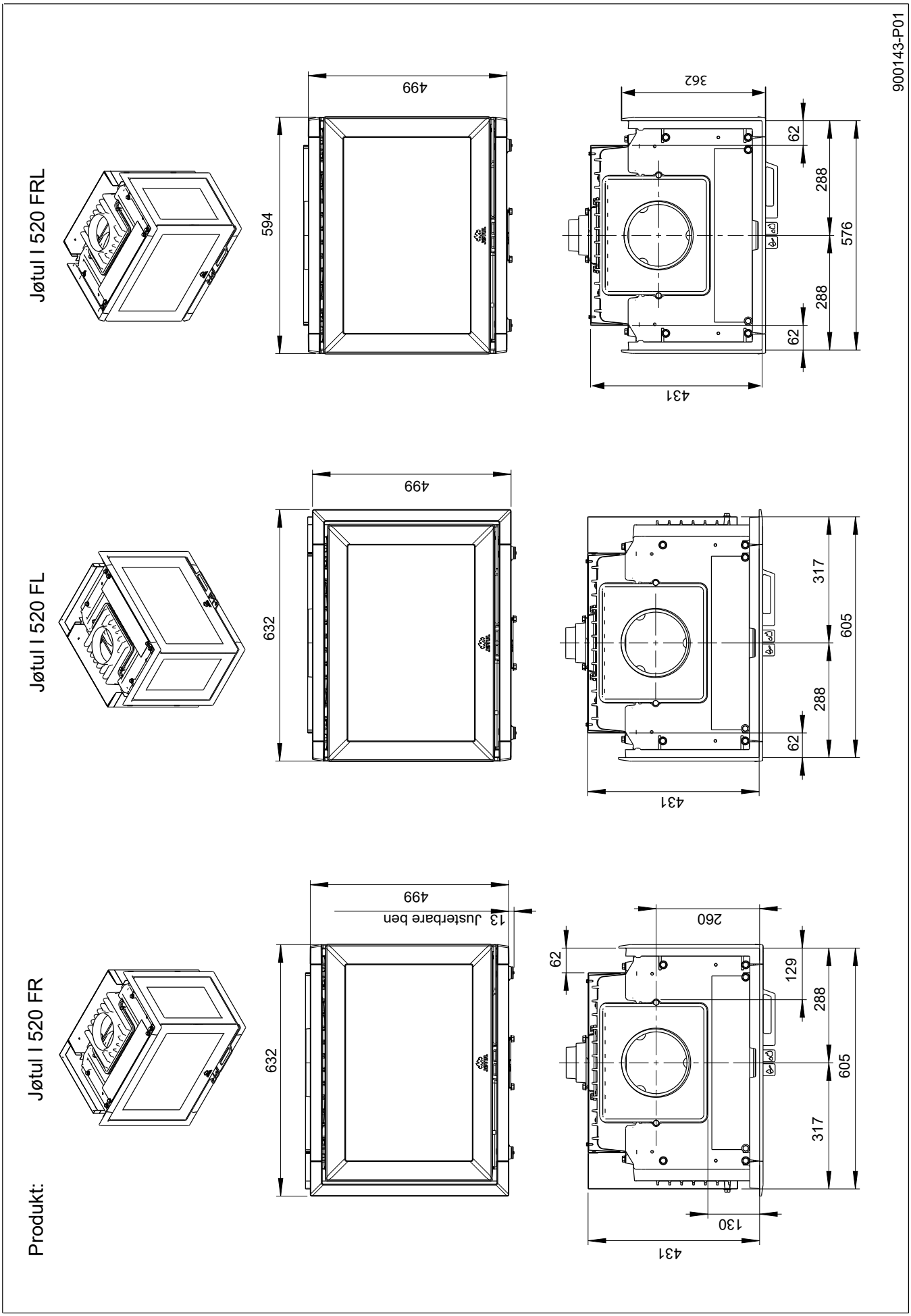
Produkt:
Jøtul I 520 FR
Jøtul I 520 FL
Jøtul I 520 FRL
632
499
13 Justerbare ben
260
62
129
288
605
317
130
431
594
362
576
900143-P01

Fig. 1 b

Fig. 1 c

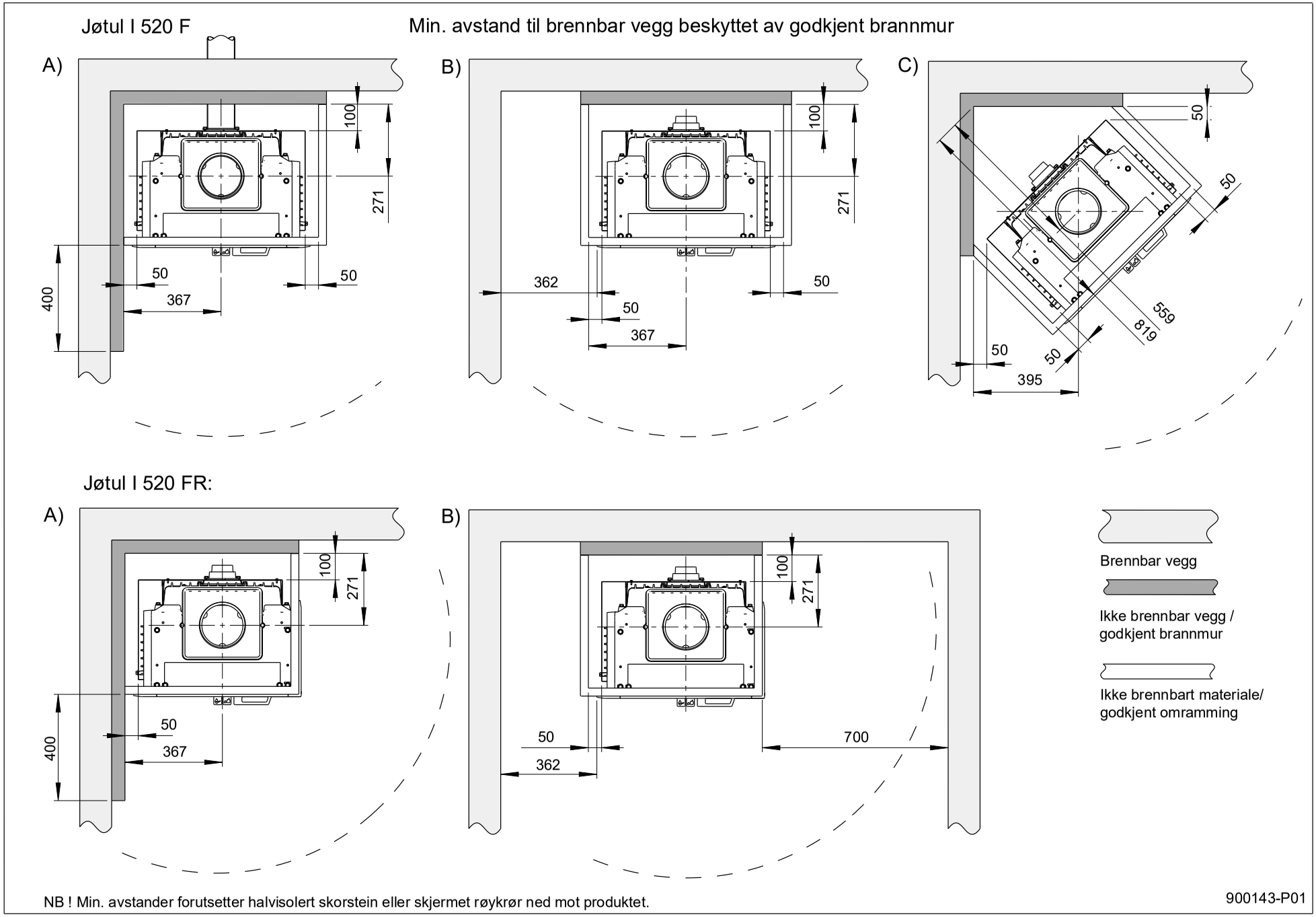

NB ! Min. avstander forutsetter halvisolert skorstein eller skjermet røykrør ned mot produktet.

900143-P01

Fig. 1 d

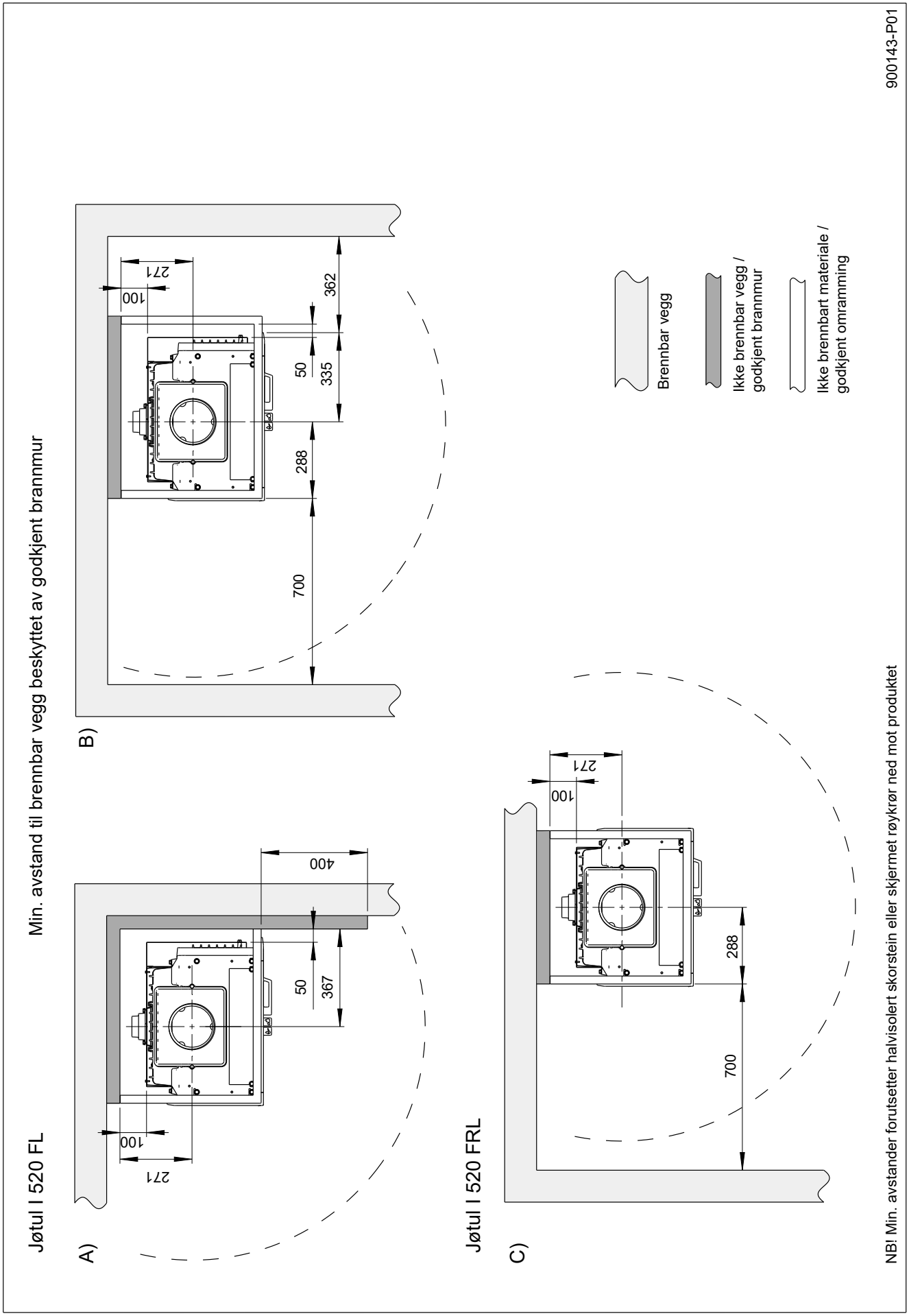
Min. avstand til brennbar vegg beskyttet av godkjent brannmur
Jøtul I 520 FL
A)
400
50
367
100
271
B)
271
100
362
50
335
288
700
Jøtul I 520 FRL
C)
271
100
288
700
Brennbar vegg
Ikke brennbar vegg / godkjent brannmur
Ikke brennbart materiale / godkjent omramming
900143-P01
NB! Min. avstander forutsetter halvisolert skorstein eller skjermet røykrør ned mot produktet

Fig. 1 e

Min. avstand til brennbart tak / gulv

Jøtul I 520 F / I 520 FR / I 520 FL - alt. A), C)

Hjørneoppstilling

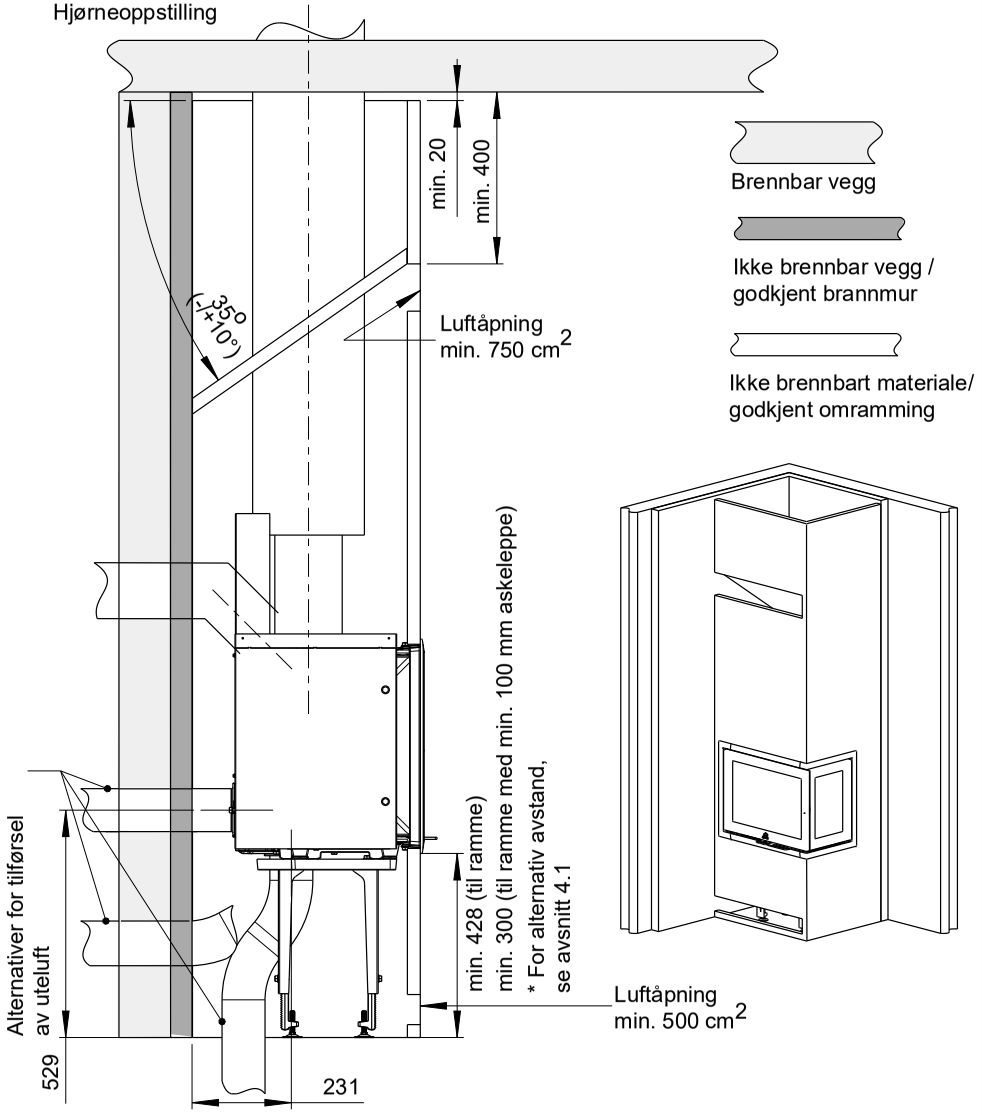

NB! Min. avstander forutsetter halvisolert skorstein eller skjermet røykrør ned mot produktet.

Fig. 1 f

Min. avstand til brennbart tak / gulv

Jøtul I 520 F / I 520 FR / I 520 FL / I 520 FRL - alt. B)

Rettveggsoppstilling - NB! Ikke for hjørneoppstilling

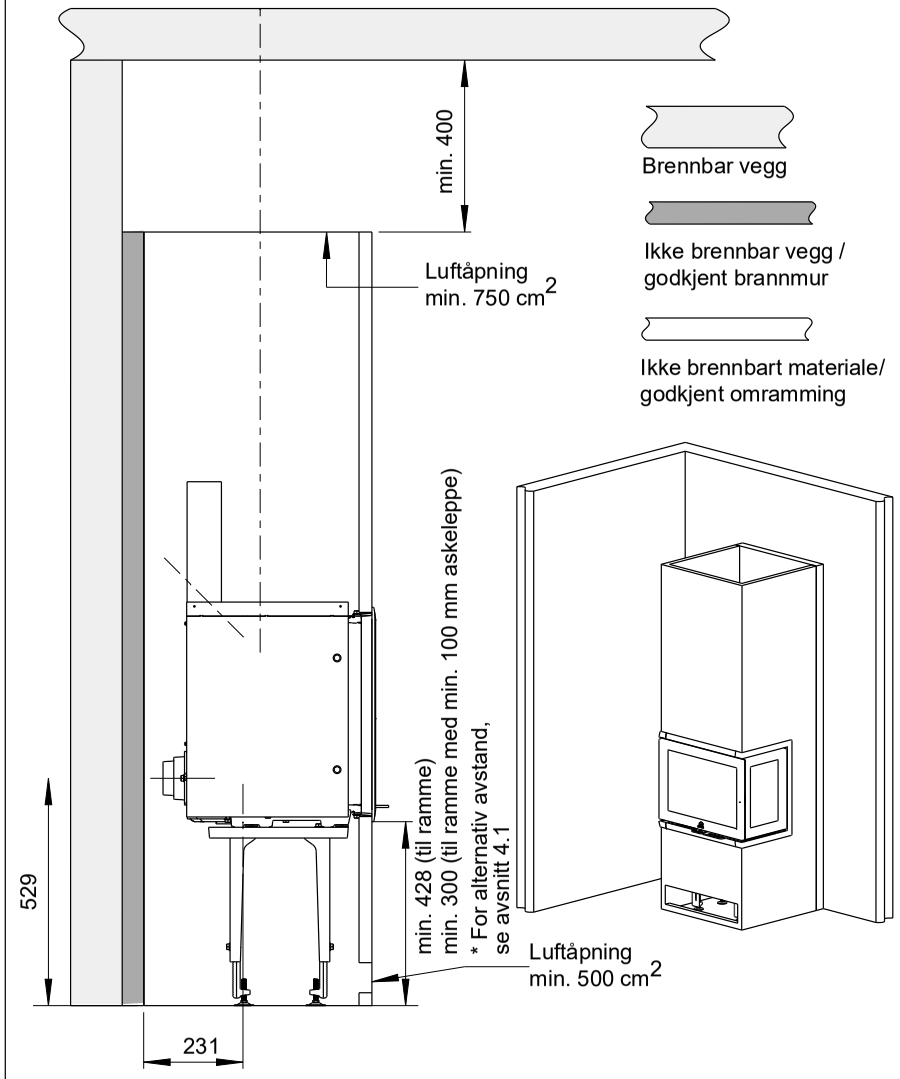

NB! Hvis I 520 FRL brukes med peiskappe til taket,
bruk oppstillingsprinsippene i Fig 1 e.

900143-P03

4.6 Skorstein og røykrør

- Ildstedet skal tilknyttes skorstein og røykrør godkjent for fastbrenselfyrt ildsted med røykgasstemperatur som angitt i **«2.0 Tekniske data»**.
- Vi anbefaler at skorsteinen er minst 4 meter, med en rørdiameter mellom Ø 125 mm og Ø 150 mm, da dette vil bidra til optimalt trekk i skorsteinen. Vær oppmerksom på at røykutslipp, eller dårlig funksjon, kan oppstå dersom skorsteinen er lavere enn anbefalt høyde.
- Flere fastbrensel fyrte ildsteder kan tilknyttes samme pipeløp dersom skorsteinstverrsnittet er tilstrekkelig og døren er selvlukkende. Se **7.3.**
- Før det tas hull i skorsteinen, bør ildstedet prøveoppstilles for riktig avmerking for plassering av ildsted og hull i skorsteinen. Se **fig. 1 e og f** for minimumsmål. **NB! Dette gjelder ikke for installasjon i grue.**
- **NB! Ved bruk av røykrørsbend med vinkel mindre eller lik 45°, er det ikke krav til feieluke. Ved større vinkel enn 45°, brukes røykrørsbend med feieluke for å sikre feiemulighet.**
- Ved bruk av halvisolert røykrør (startseksjon) skal delen som minimum holde klasse T 400-N1-D-Vm-L50050-G100. For oppstillingsvilkår se tegning.
- Skorsteinens og røykrørets funksjon med hensyn til sikkerhetsavstander må overholdes. Skorsteinen skal dokumenteres i henhold til EN 13384-2:2015+A1:2019 avhengig av den individuelle situasjonen på stedet.

Vær obs på at det er særdeles viktig at tilslutninger har en viss fleksibilitet. Dette for å forhindre at bevegelser i installasjonen fører til sprekkdannelser.

NB! En korrekt og tett tilslutning er meget viktig for produktets funksjon.
Det må ikke overføres vekt fra peiskonstruksjonen til skorstein. Peiskonstruksjonen må ikke hindre skorsteinens mulighet for å kunne bevege seg, og må ikke forankres til skorsteinen.

Anbefalt skorsteinstrekk, se «2.0 Tekniske data». Ved for høy trekk kan man installere og betjene et røykrørsspjeld for å regulere ned trekken.

4.7 Klargjøring/montering

Produktet leveres i ett kolli. All emballasje kan resirkuleres.
NB! Kontroller at ildstedet er fritt for skader før installasjonen begynner.

Produktet er tungt! Sørg for hjelp når det skal settes opp og monteres.

Fig. 2

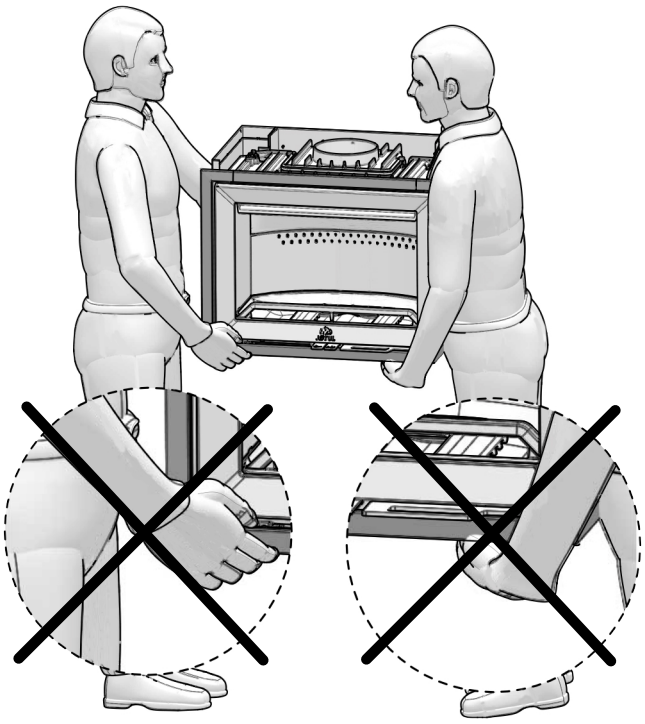

Viktig! Ikke løft produktet med rammene på!

1

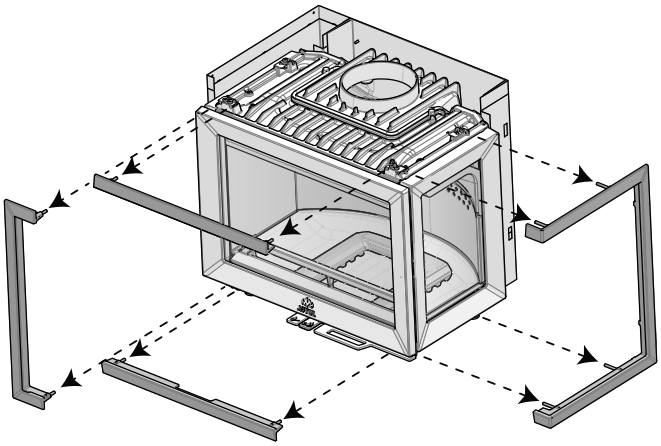

2

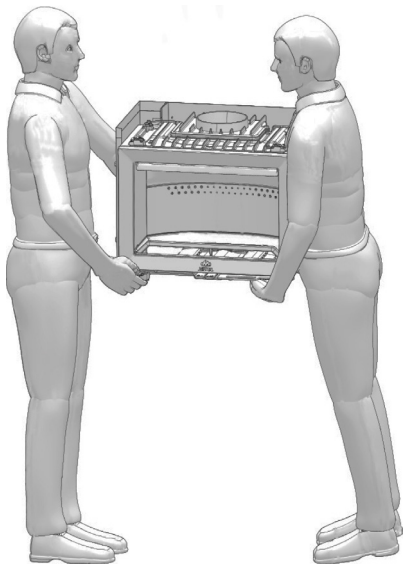

3

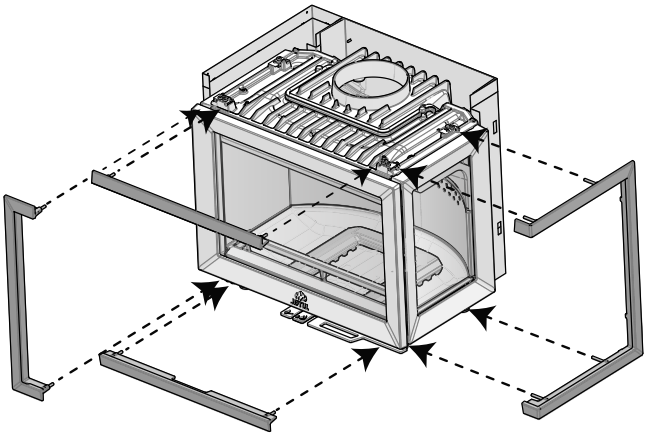

Uteluftstilkobling

Som tilleggsutstyr leveres kit for uteluftstilkobling. **(Egen manual følger tilleggsutstyret - Uteluftstilkobling Ø 100, art. 10026187)**. Tilkoblingsstuss er tilpasset både Ø 100 og Ø 80 uteluftsslange.
Dette gjøres **før** innmuring eller bygging av omramming.
Ved montering i eksisterende gruer (åpne ildsteder) må det tas hensyn til brannsikkerhetsmessige krav.

Montering av uteluft

Fig. 3

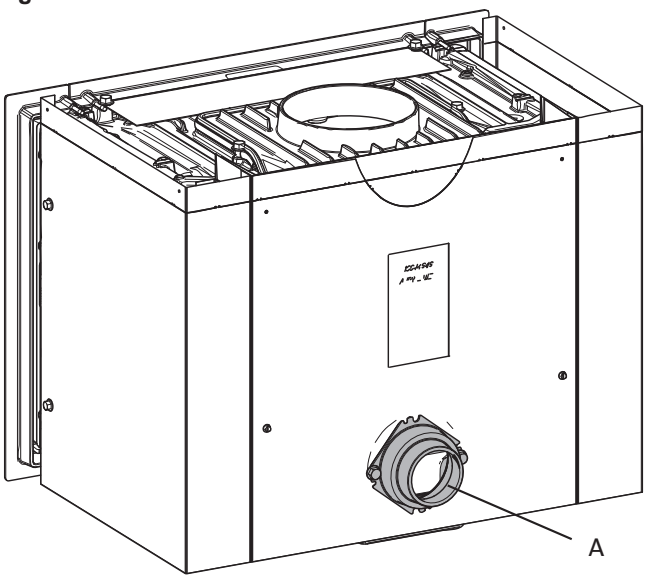

1. Produktet leveres med luftinntak **(A)** bak. Etter behov kan luftinntaket omgjøres til under produktet. Se **fig. 4.**

Fig. 4

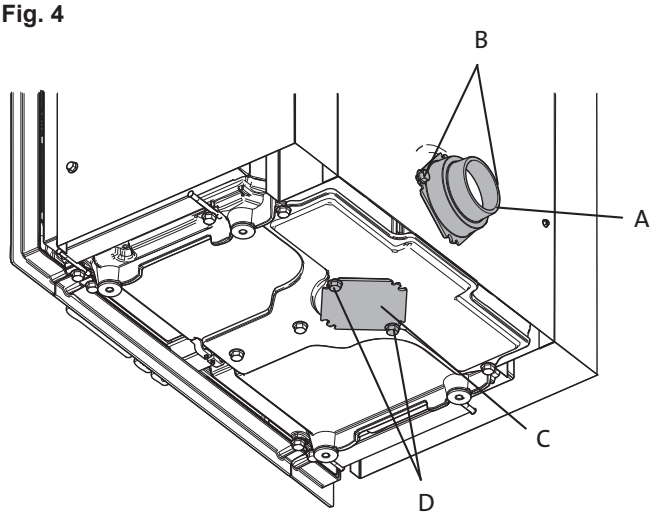

2. Skru ut de to skruene **(B)** og fjern stussen **(A)** for luftinntaket.
3. Skru deretter ut de to skruene **(D)** under brennkammeret og fjern dekslet **(C)**.
4. Monter stussen **(A)** under hvor dekslet var plassert og fest stussen ved hjelp av skruene **(B)**.
5. Fest deretter dekslet som ble fjernet under, over hullet for luftinntaket bak. Fest med de samme skruene.

Montering av benstativ (tilleggsutstyr)

Ved selvmuring av omramming skal benstativ (tilleggsutstyr, art. nr. 51044759) benyttes, se fig 1 e. **og f**

Sidehengsling av dør

Produktets dør leveres venstrehengslet fra fabrikk. Etter ønske kan døren omgjøres til høyrehengsling. Dette bør gjøres før installering i grue eller omramming.

Kit for omgjøring til høyrehengslet dør er tilleggsutstyr.
Art. nr. 50045754. (*Se manual, art. nr. 10045851, som følger med kittet for montering.*)

4.8 Tilknytning til skorstein

Før montering begynner, må det tas stilling til hvordan produktet skal tilknyttes skorsteinen.

Alternative posisjoner for montering av røykklokke

Røykklokken kan monteres både fra utsiden og innsiden. Den er utvendig montert for topputtak fra fabrikk, men kan monteres for topputtak fra innsiden. Den kan også monteres 45° rotert (bakuttak) både fra utside og innside.

Før montering fra innsiden, må brennplater, hvelv og ledeplate tas ut.

Fig. 5

Topputtak montert fra utsiden (montert fra fabrikk)

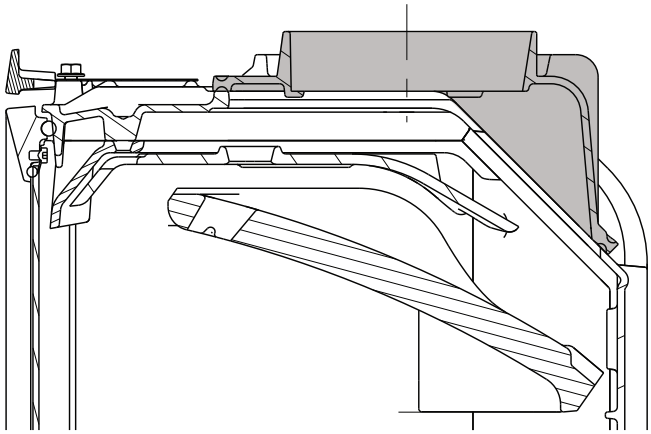

Topputtak montert fra innsiden

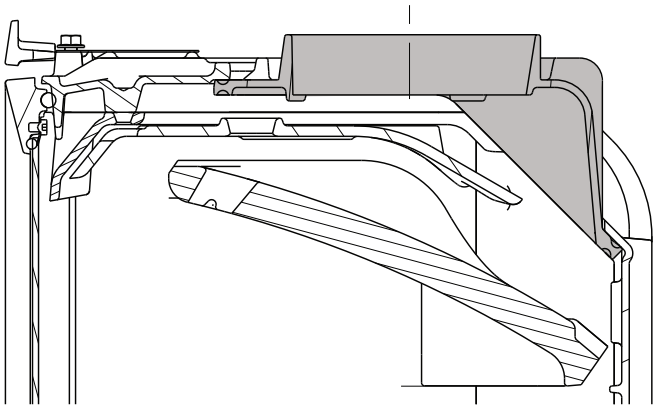

Bakmontert røykuttak (45° rotert) fra utsiden

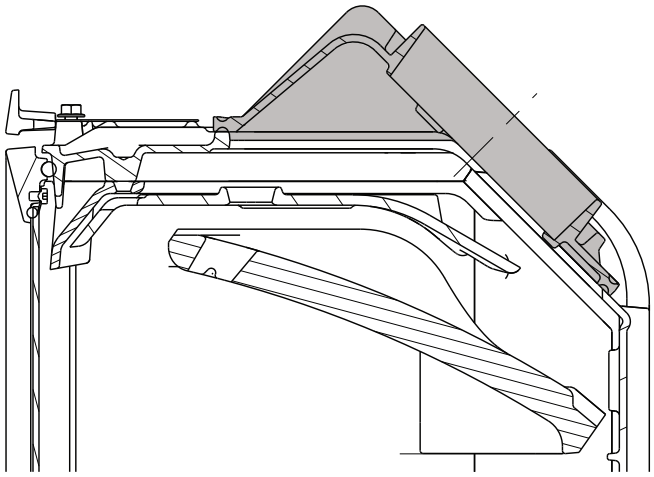

Bakmontert røykuttak (45° rotert) fra innsiden.

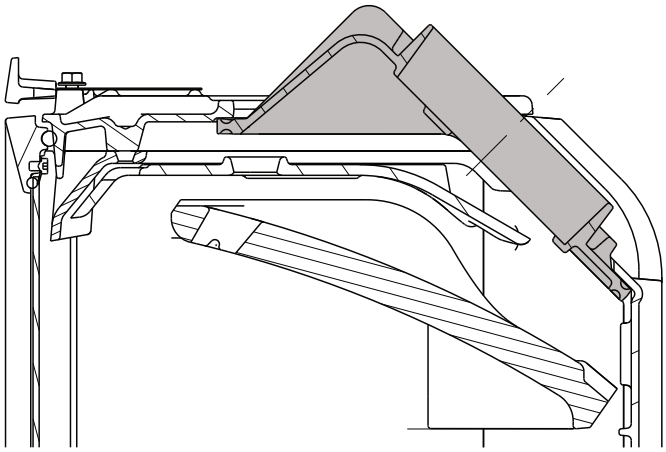

Topputtak

Produktet er montert for topputtak fra fabrikk. For å beskytte mot varmeutstråling fra røykrøret mot bakvegg, heves den indre, bakre skjermplaten.

Fig. 6

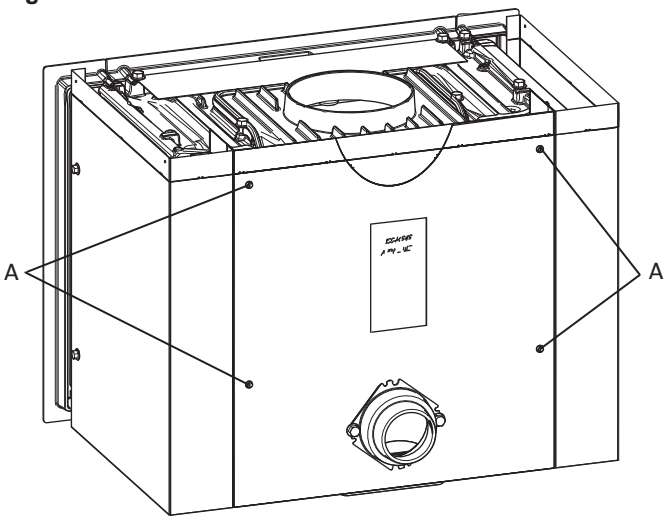

1. Løsne de fire skruene (A).

Fig. 7

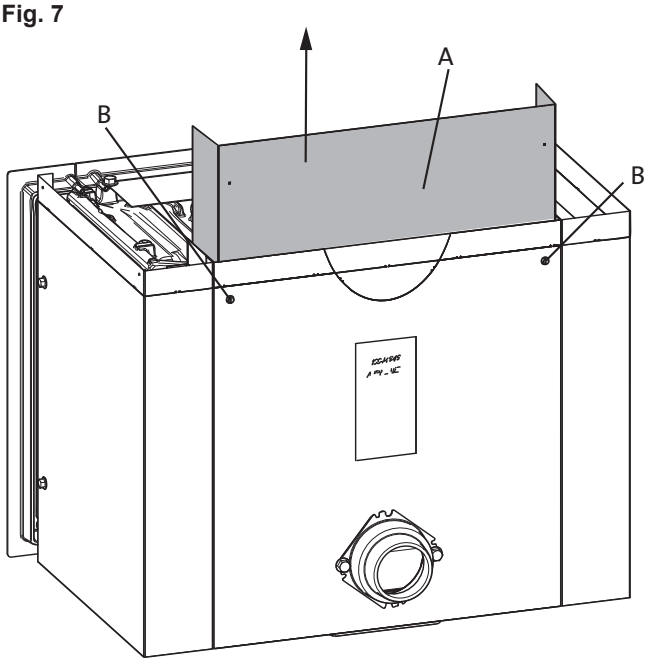

2. Trekk den indre skjermplaten **(A)** opp.
3. Fest den med hjelp av de 2 øvre skruene **(B)**.

Omgjøring til bakuttak

Etter behov kan røykuttaket omgjøres til bakuttak. Røykklokken kan også monteres innenfra dersom stedet hvor brennkammeret skal monteres, er trangt.

Skru ut de fire skruene som ble nevnt i fig. 6.

Fig. 8

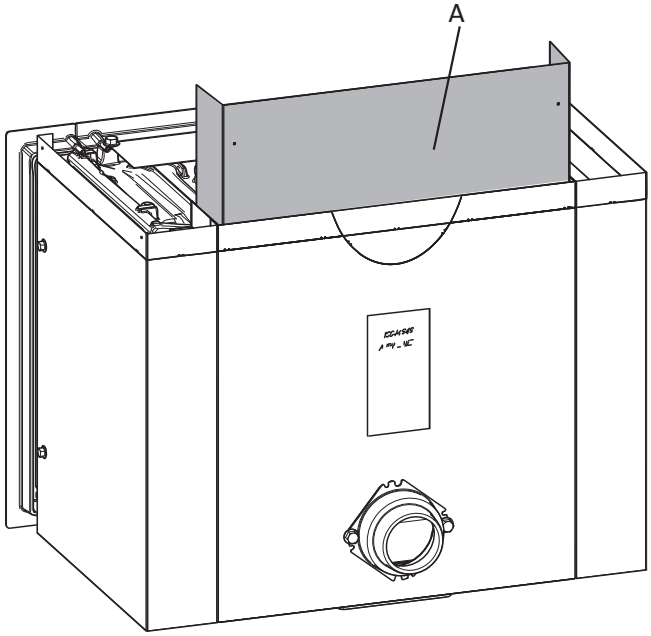

1. Fjern den indre skjermplaten **(A).**

Fig. 9

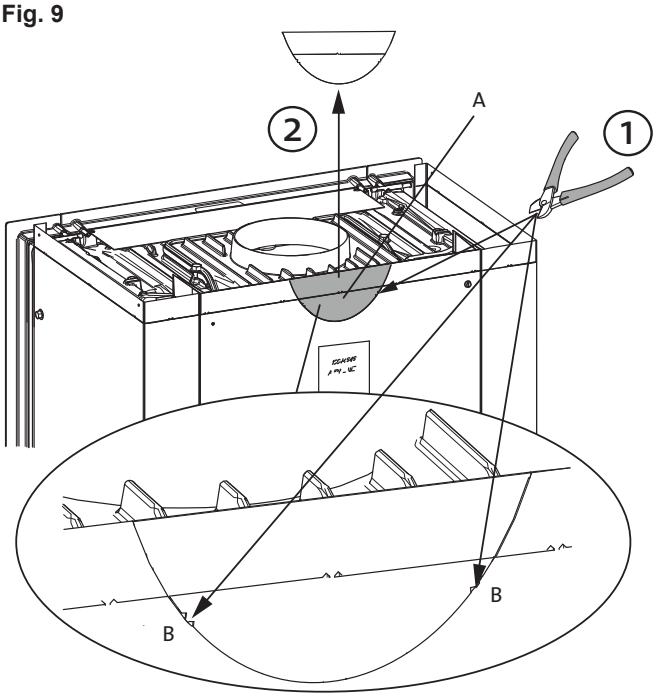

2. Ved bruk av bakuttak, må buet del **(A)** først fjernes. Klipp av utslagsdelen i punktene (B) i perforeringen. Fjern deretter utslagsdelen.

Fig. 10

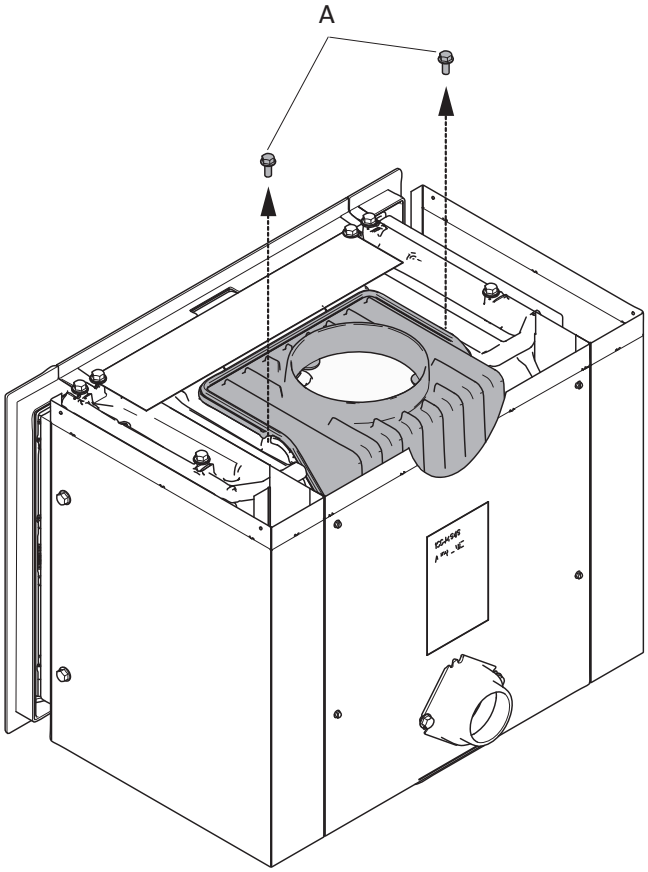

3. Skru ut de to skruene **(A)** som fester røykklokken til brennkammeret.

Fig. 11

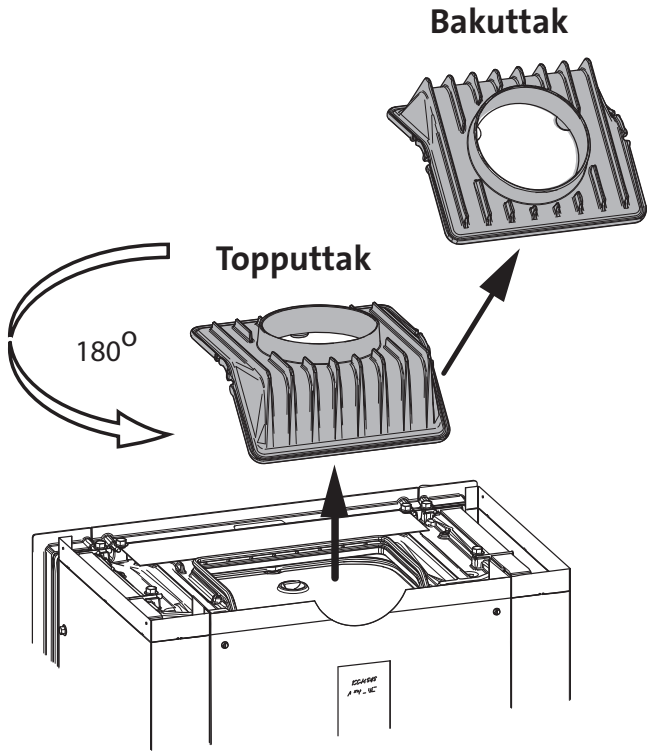

4. Løft opp røykklokken og snu den 180° rundt.

Fig. 12

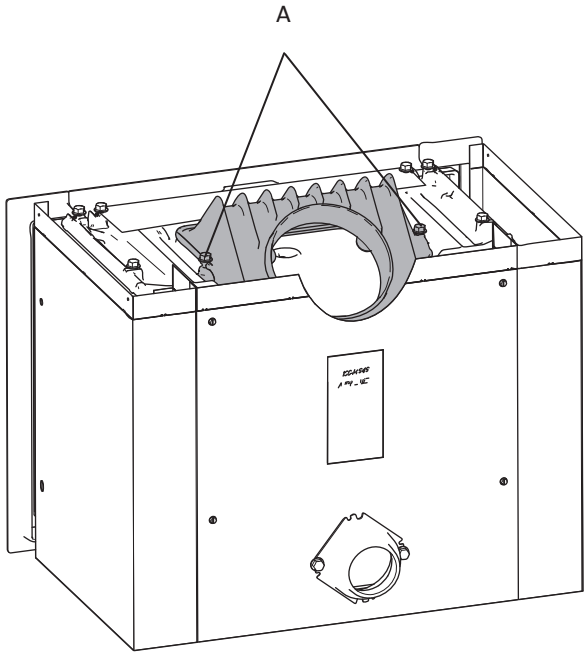

5. Fest røykklokken til brennkammeret igjen med de samme to skruene **(A)**.

4.9 Montering

Montering av innvendig røykklokke

Produktet leveres i form av 4 forskjellige modeller. Fremgangsmåten ved montering avhenger av hvilken modell som monteres.:

For de følgende tre modeller følges **figurene 13 - 20**.

- For **Jøtul I 520 F** (glass i front), **Jøtul I 520 FL** (glass i front og venstre side) og Jøtul I 520 FR (glass i front og høyre side).

- For **Jøtul I 520 FRL** (glass i front og på begge sider), følges **figur 14 - 20.**

Fig. 13

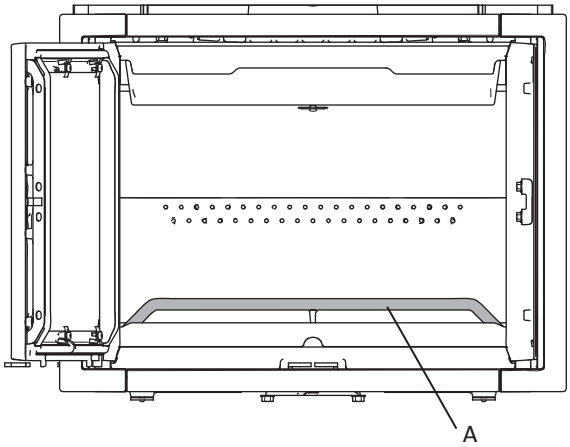

1. Åpne døren og fjern kubbestopperen **(A)**.

Fig. 14

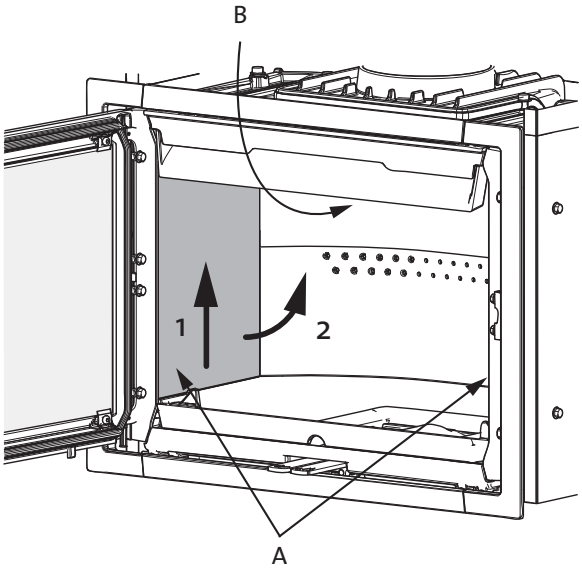

2. Ta ut sidebrennplaten **(A)** ved å løfte den litt opp samtidig som hvelvet **(B)** holdes oppe. Trekk sidebrennplaten ut nederst og trekk den ut. Fjern så den andre sidebrennplaten på samme måte.

Fig. 15

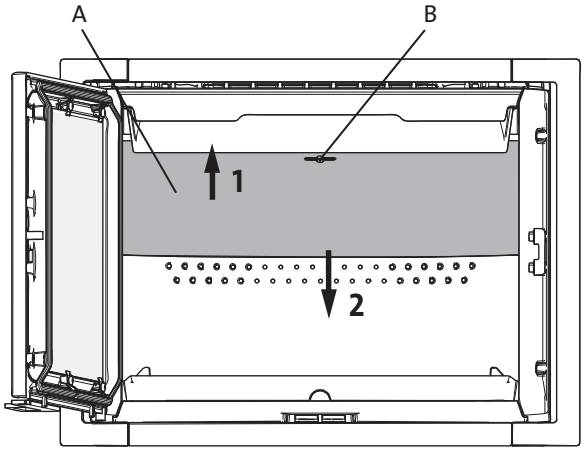

3. Løft først opp hvelvet **(A)**. Vri nøkkelen **(B)** 90° og fjern så nøkkelen. Trekk hvelvet ned i bakkant.

Fig. 16

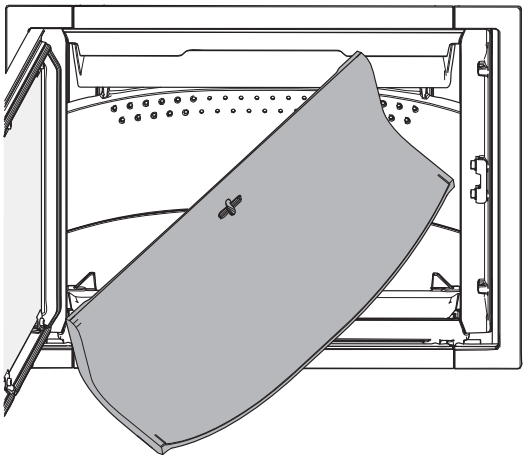

4. Vri det ene hjørnet mot deg og trekk det sidelengs ut.

Fig. 17

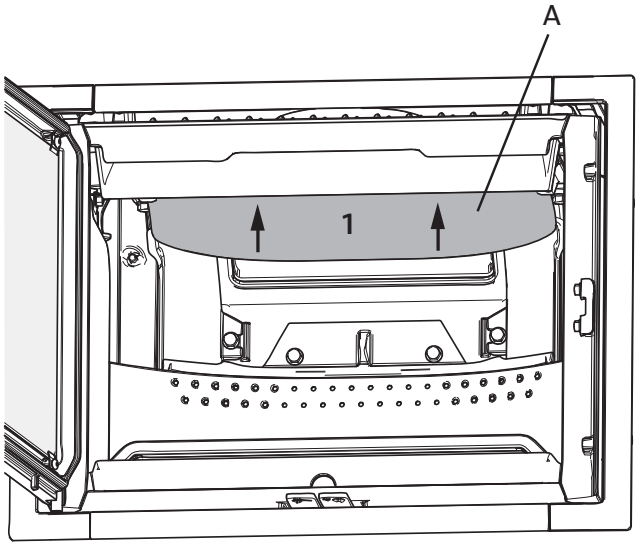

5. Fjern deretter ledeplaten **(A)** ved først å løfte den litt opp. Skyv deretter ledeplaten bakover.

Fig. 18

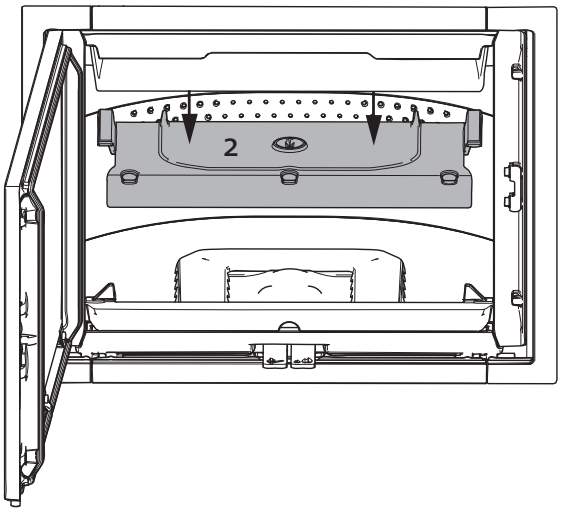

6. Senk ledeplaten ned og ta den ut.

Fig. 19

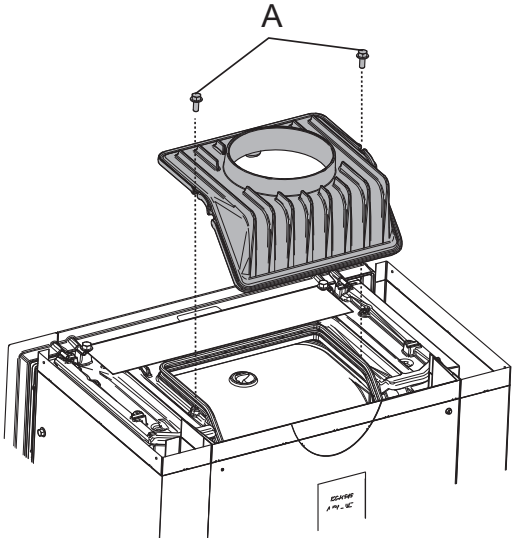

7. Skru ut de to skruene **(A)** på hver side av røykklokken og løft den av.

Fig. 20

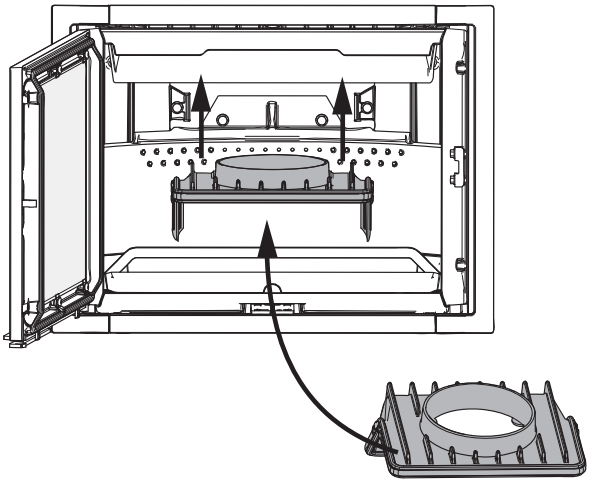

8. Fest røykklokken innenfra.

Fig. 21

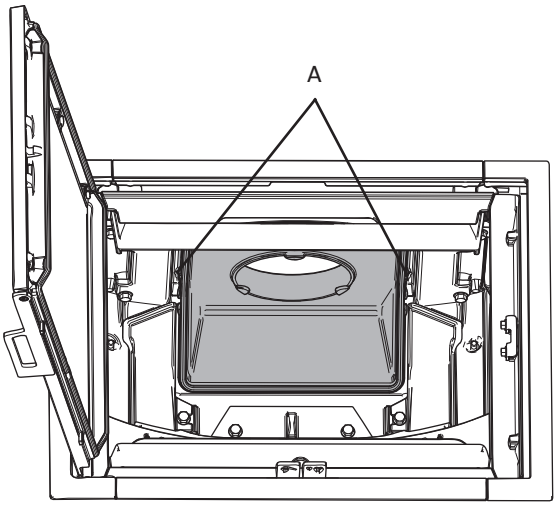

Skru i de samme skruene **(A)** fra innsiden, som tidligere ble fjernet.

Vatring av innsatsen

Ved plassering i selvmurt eller prefabrikert omramming og gruer/åpne ildsteder, må det sørges for at innsatsen blir vatret.

Fig. 22

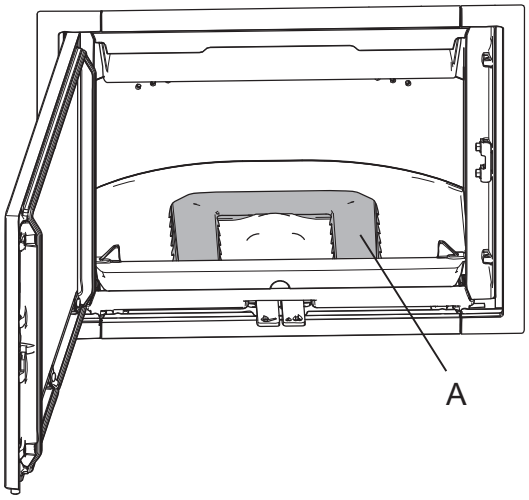

1. Løft opp og fjern luftkanalen **(A)**.

Fig. 23

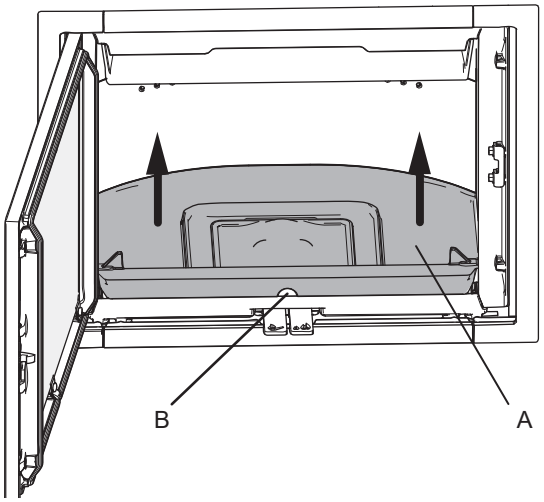

2. Ta tak i hullet **(B)** i forkant av fyrbunnen **(A)** og løft opp.

Fig. 24

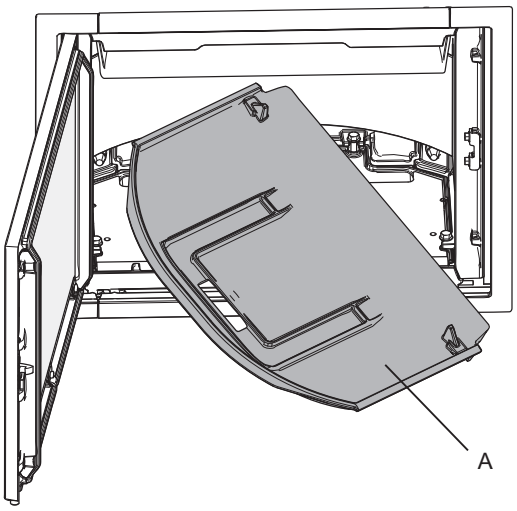

3. Snu det ene hjørnet mot deg og kant fyrbunnen ut.

Fig. 25

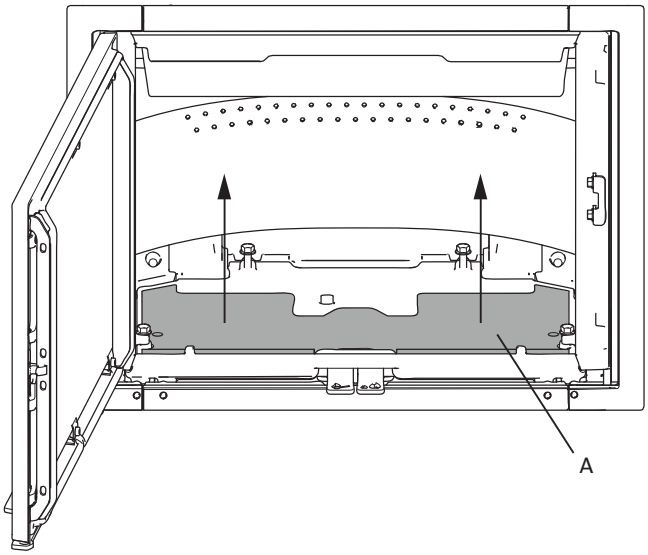

4. Løft isolasjonsmatten **(A)** opp.

Fig. 26

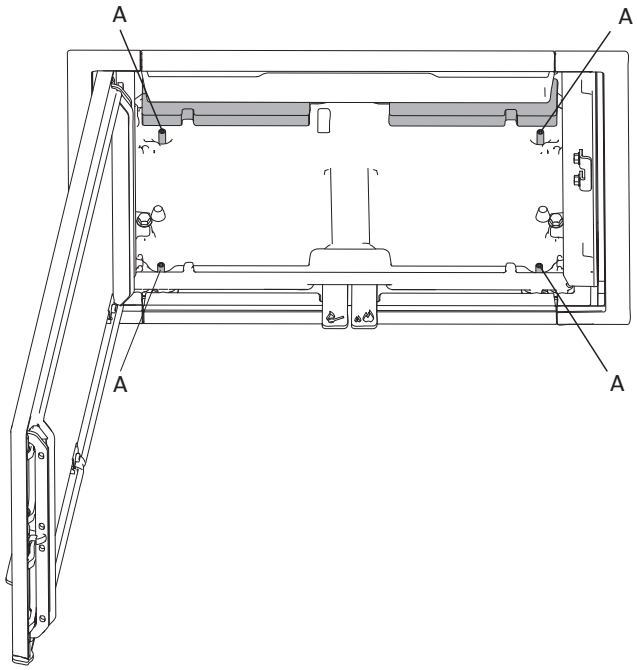

5. Benytt medfølgende unbrakonøkkel for å justere stillskruene **(A)** til brennkammeret står i vater og i ønsket høyde.
6. Sett ledeplaten, hvelvet og sideplatene på plass igjen.

4.10 Eksempler på plasseringer i åpne ildsteder

Jøtul I 520 er designet for å passe inn i forskriftsmessig, murte, eksisterende gruer. Gruen må tilfredsstille innsatsens krav til oppstilling mot brennbart materiale. Det bør være så store luftåpninger for konveksjonsluft som mulig (500/750 cm^2) for å få best mulig utnyttelse av varmen.

Det finnes en rekke muligheter for montering i gruer / åpne ildsteder. Vi nevner 3 eksempler:

Eksempel 1) Plassering i hjørne med god plass

Illustrasjonen viser Jøtul I 520 FR (glass i dør og på høyre side). I dette eksemplet benyttes kassettrister (tilleggsutstyr - art. nr. 50045748) til å fylle ut mellomrommene mellom innsatsen og gruen.

Fig. 27

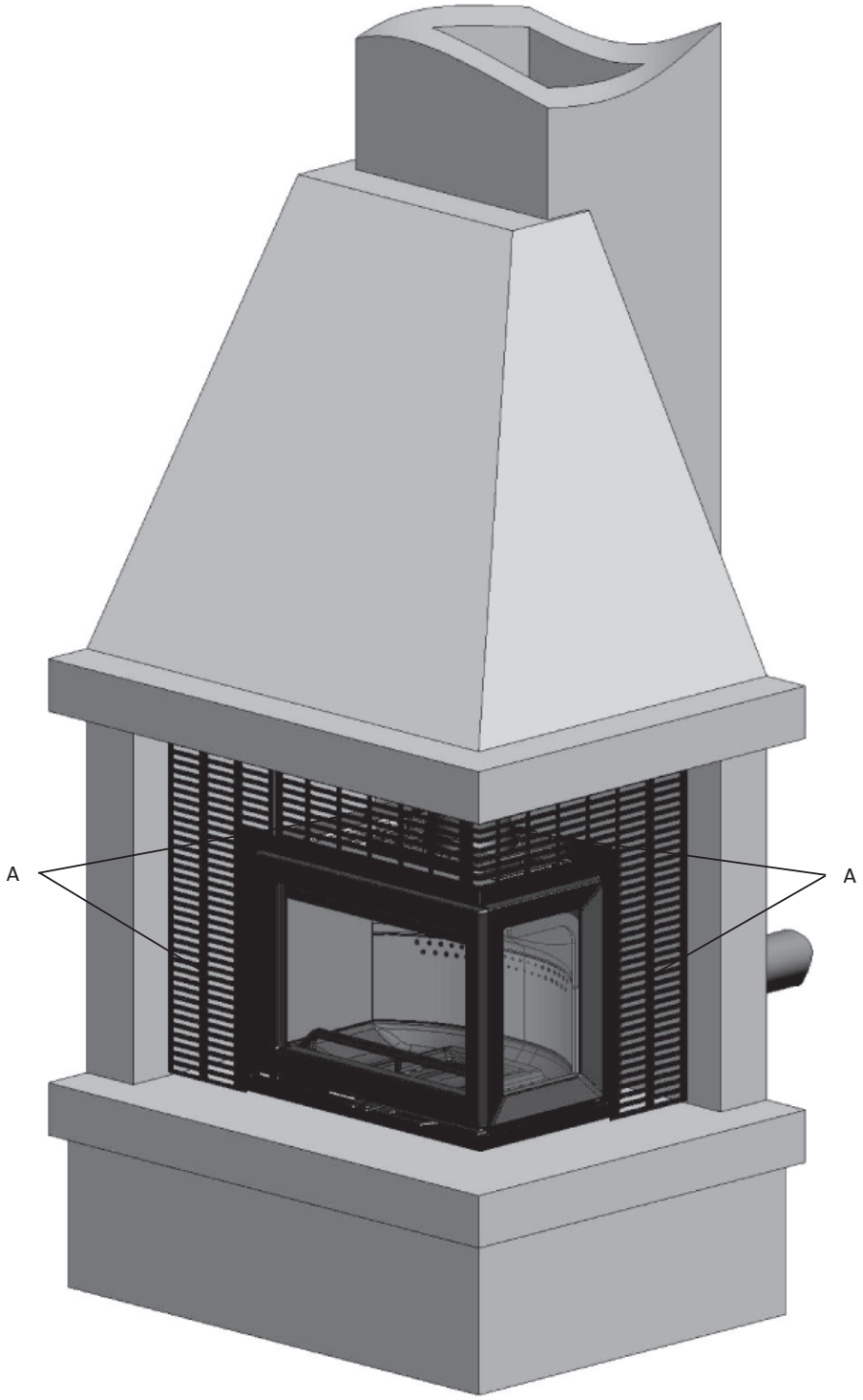

Kassettristene **(A)** må kuttes og tilpasses den spesifikke grue. Se egen manual for montering av kassettrister.

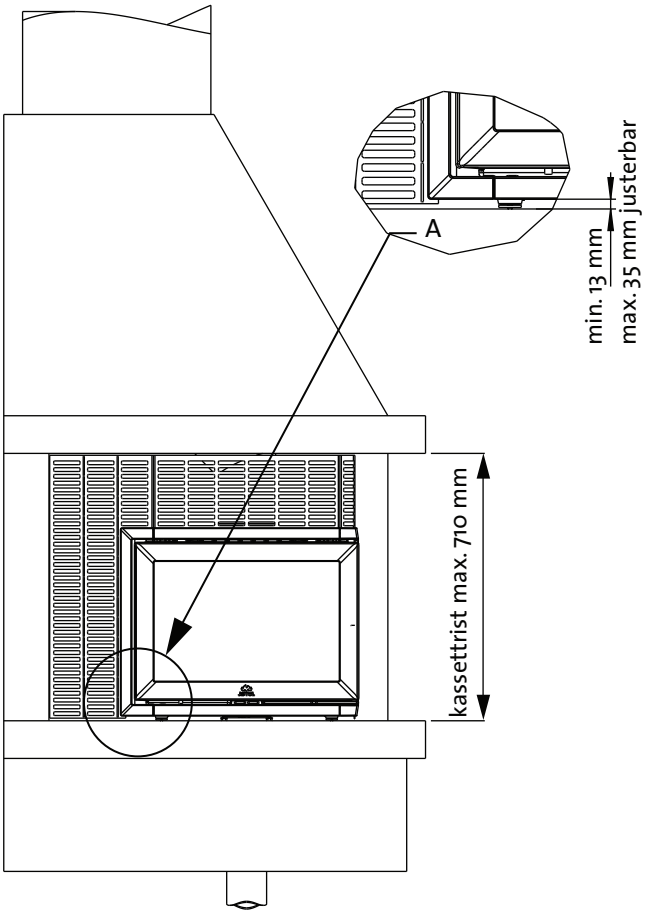
A
min. 13 mm
max. 35 mm justerbar
kassettrist max. 710 mm

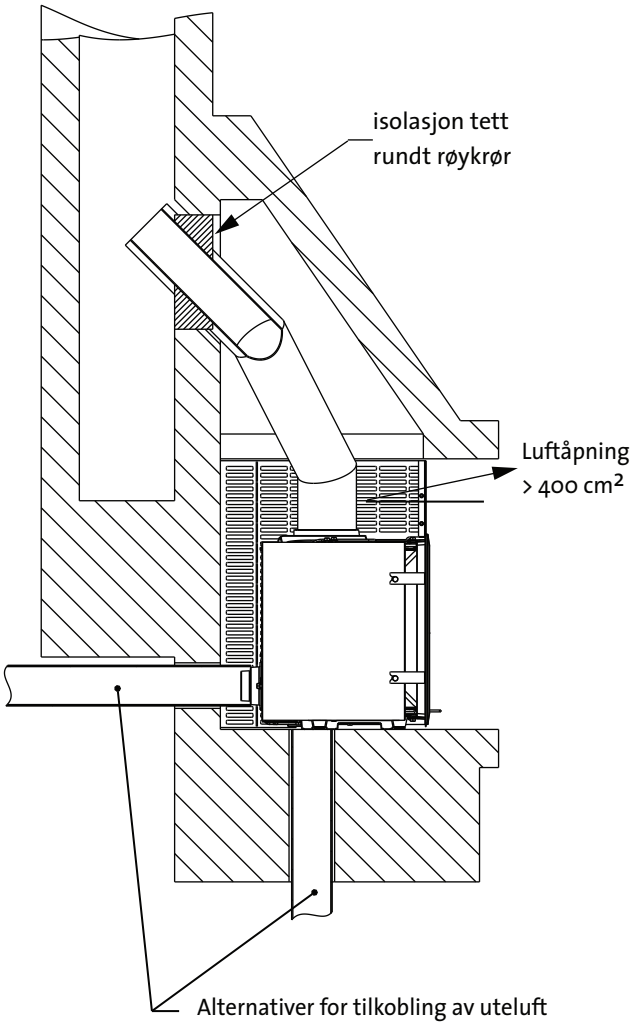
isolasjon tett
rundt røykrør
Luftåpning
> 400 cm²
Alternativer for tilkobling av uteluft

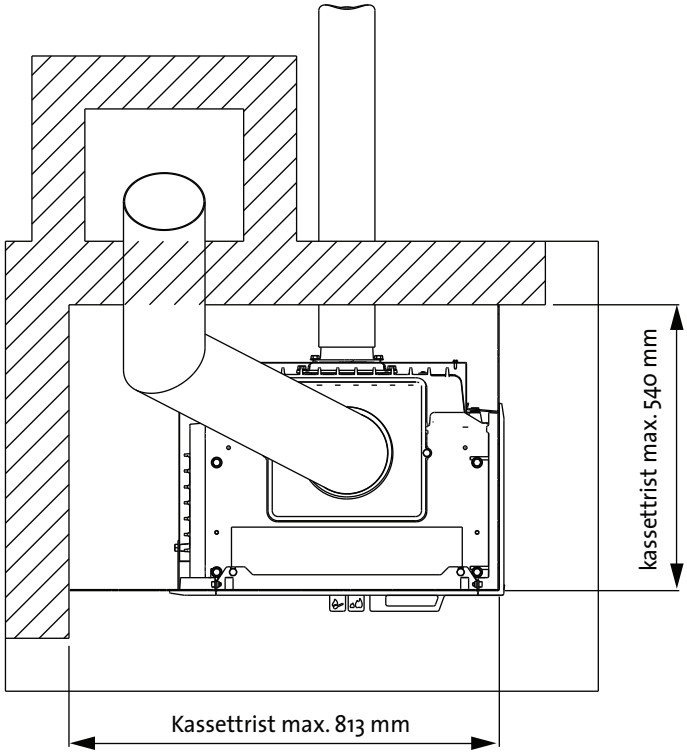
kassettrist max. 540 mm
Kassettrist max. 813 mm

Eksempel 2) Montering i åpent ildsted

Montering mot rett vegg med god plass til sidene, lav høyde. Illustrasjonen viser Jøtul I 520 F. I dette eksemplet benyttes kassettrister (tilleggsutstyr - art. nr. 50045747) til å fylle ut mellomrommene mellom innsatsen og gruen.

Fig. 28

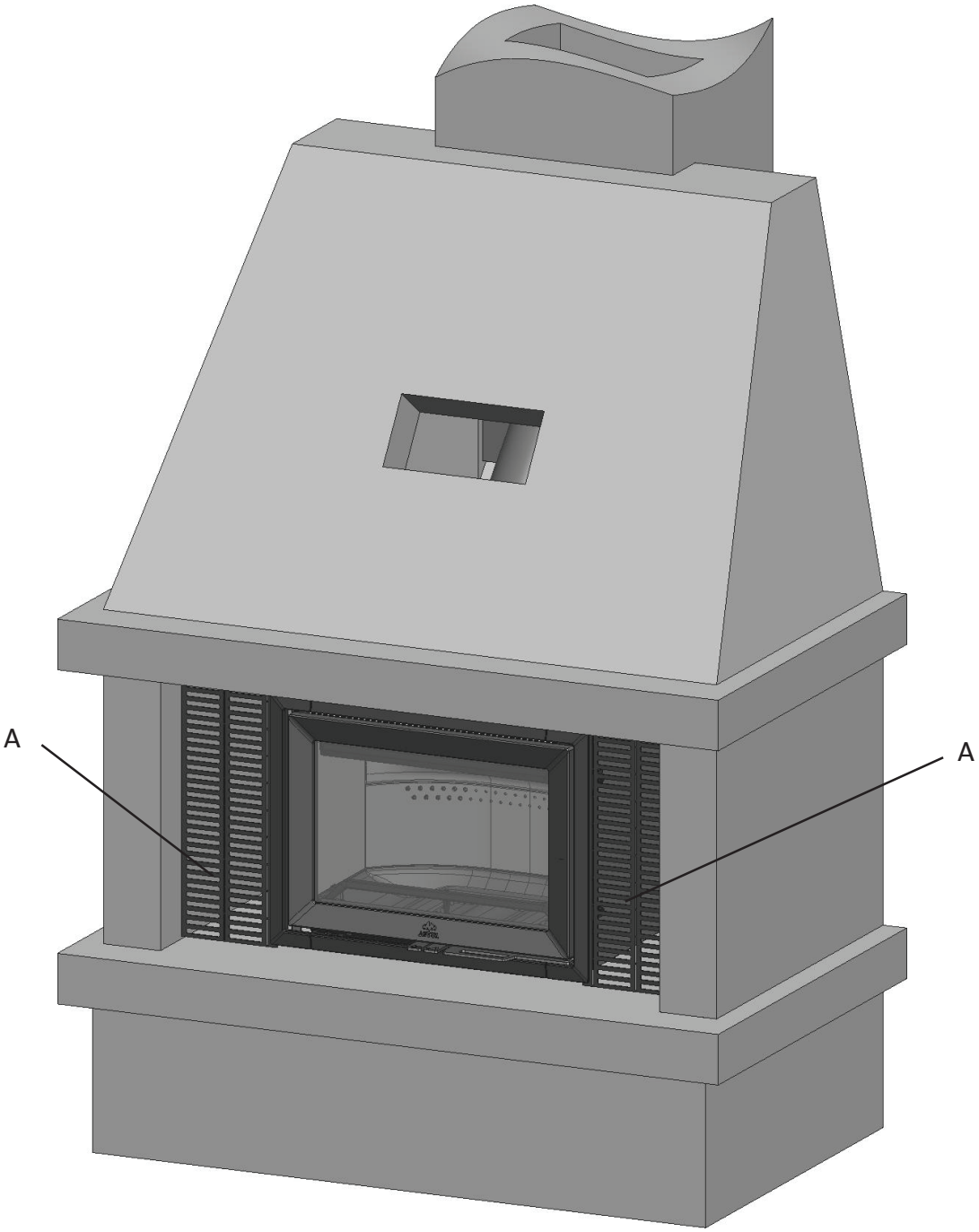

Kassettristene **(A)** må kuttes og tilpasses det spesifikke ildsted. Se egen manual for montering av kassettrister.

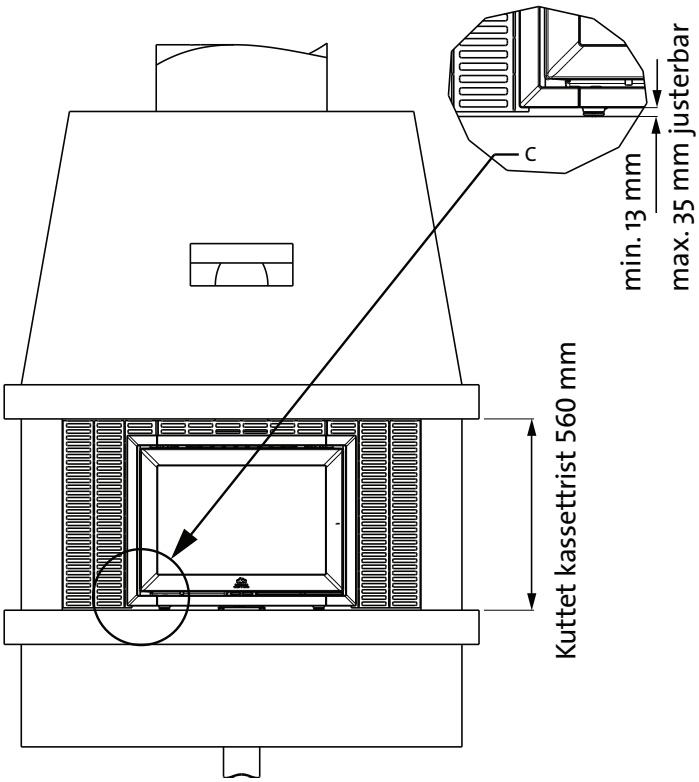
C
min. 13 mm
max. 35 mm justerbar
Kuttet kassettrist 560 mm

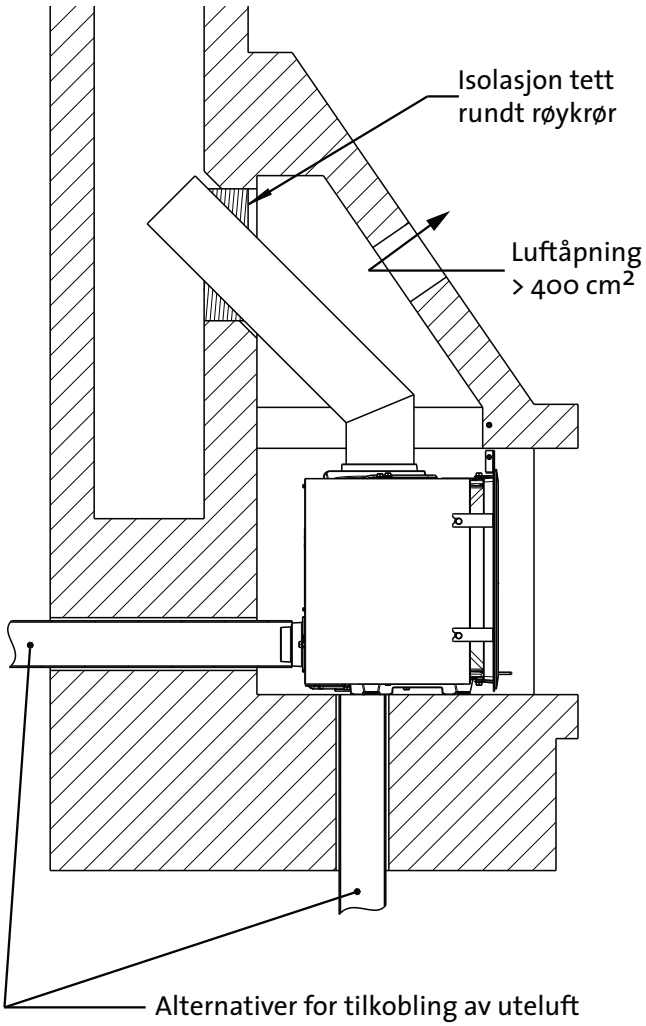
Isolasjon tett
rundt røykrør
Luftåpning
> 400 cm2
Alternativer for tilkobling av uteluft

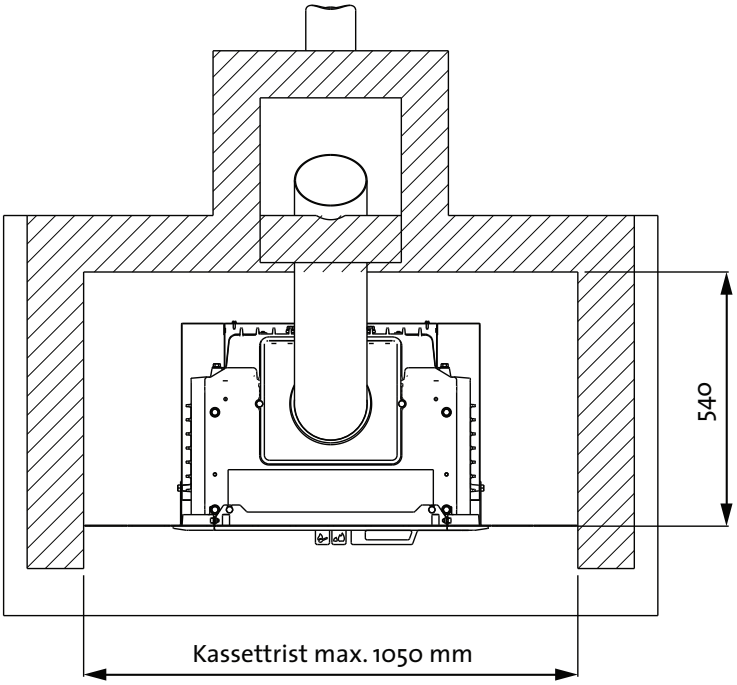
540
Kassettrist max. 1050 mm

Eksempel 3) Montering i åpent ildsted

Montering mot rett vegg med liten plass direkte mot front. Illustrasjonen viser Jøtul I 520 F med røykklokke rotert 45° montert fra innsiden.

Fig. 29

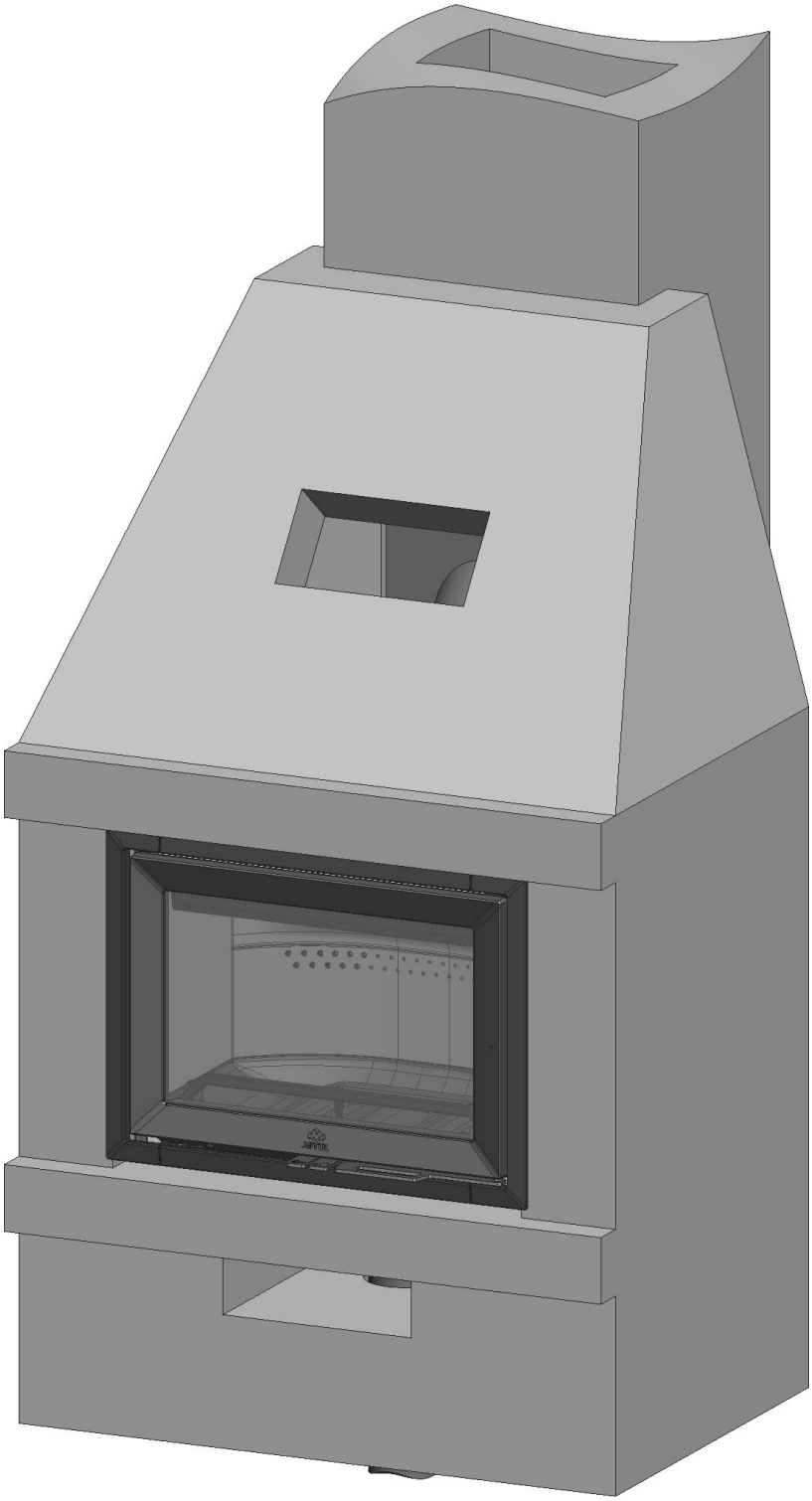

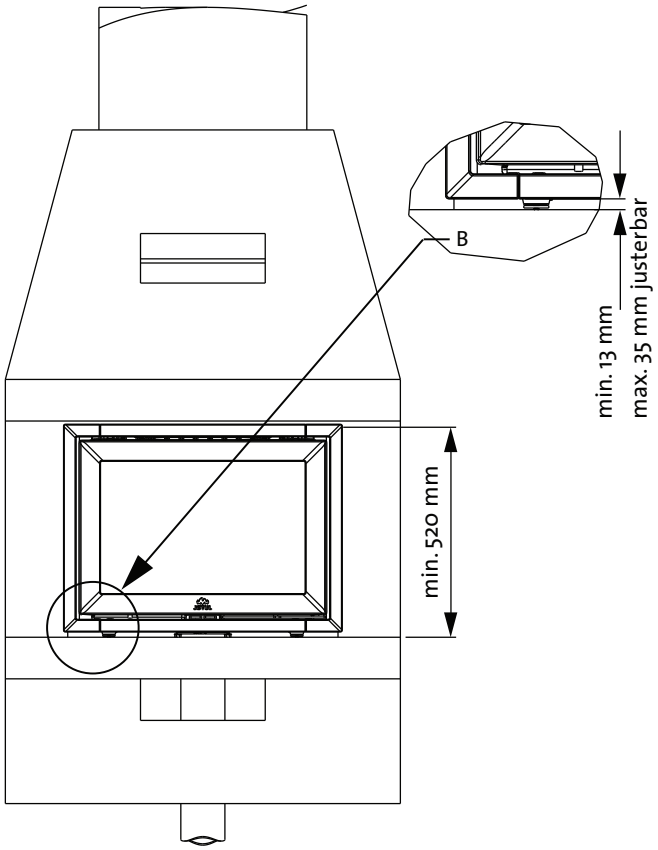
B
min. 13 mm
max. 35 mm justerbar
min. 520 mm

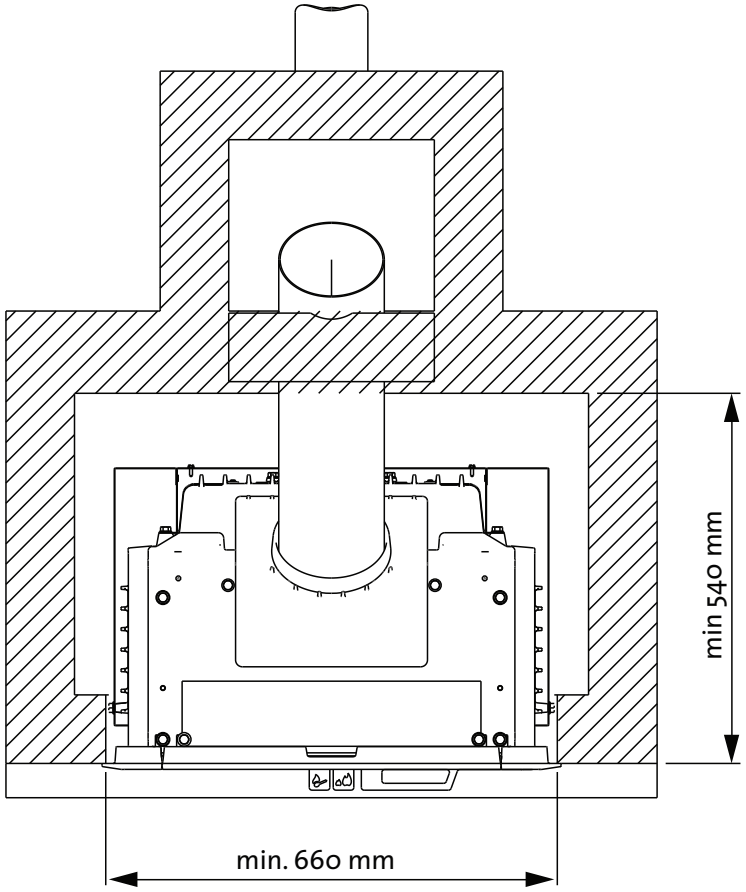
min 540 mm
min. 660 mm

Innsetting av innsats i åpent ildsted

Fig. 30

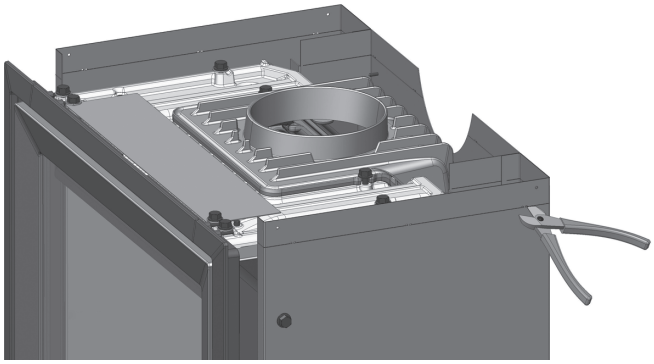

1. Klipp av skjermplatenes øvre del i punktene i perforeringen og fjern delen.

Fig. 31

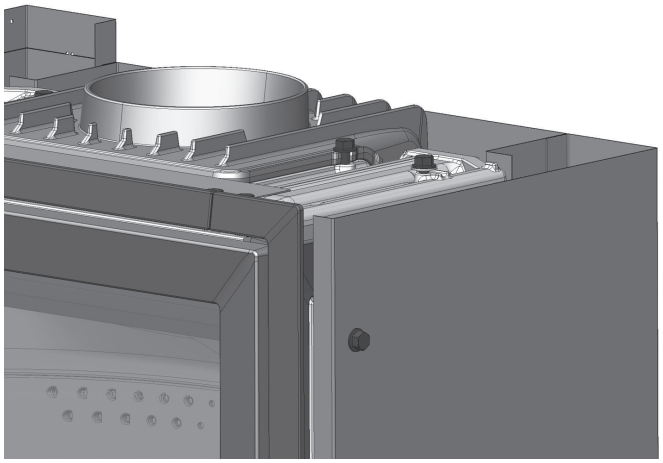

Fig. 32

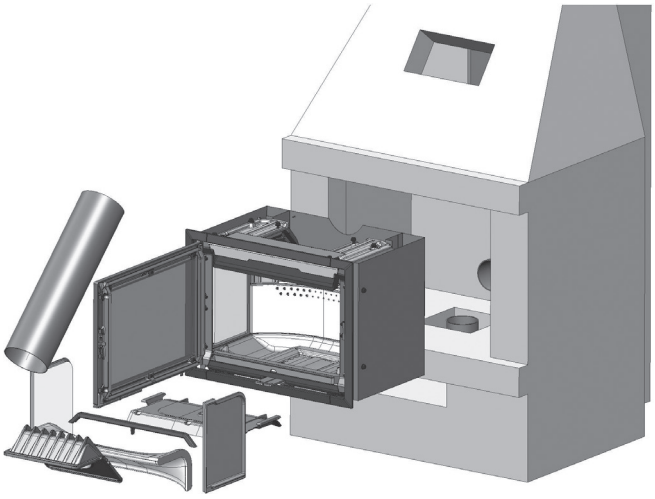

2. Før innsetting av brennkammer i ildstedet, tas følgende deler ut: kubbestopper, sidebrennplater, bakre brennplate, hvelv og ledeplate. Disse monteres igjen etter at røykrør og røykklokke er montert. Se figurene nedenfor.

Fig. 33

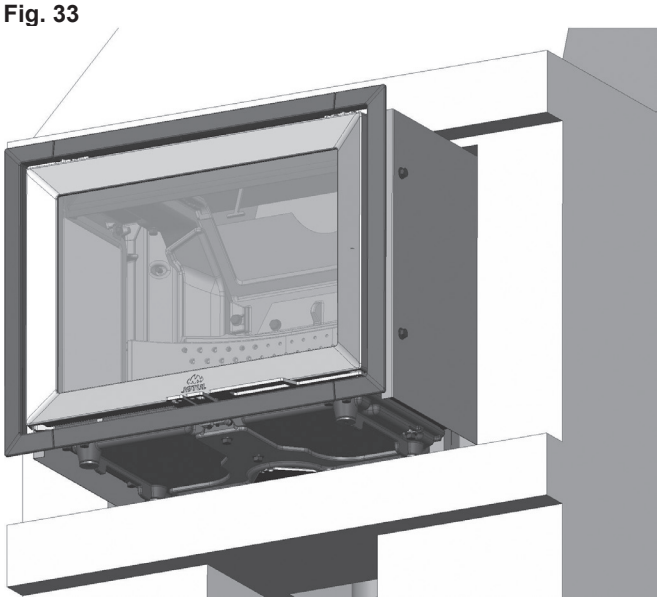

3. Skyv brennkammeret inn på undersidens støpte meier til det står på plass. Vatre brennkammeret slik det beskrives i avsnittet “Vatring av innsatsen”.

Fig. 34

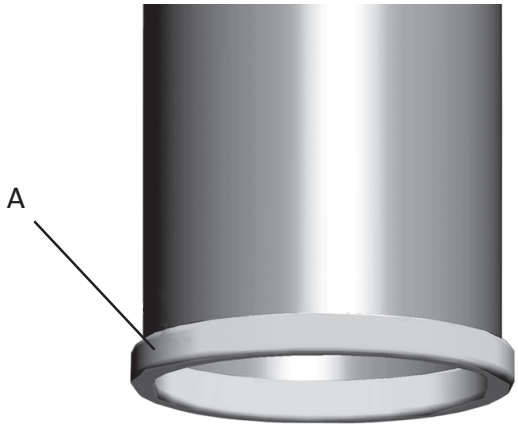

4. Legg pakning **(A)** på kanten av røykrøret.

Fig. 35

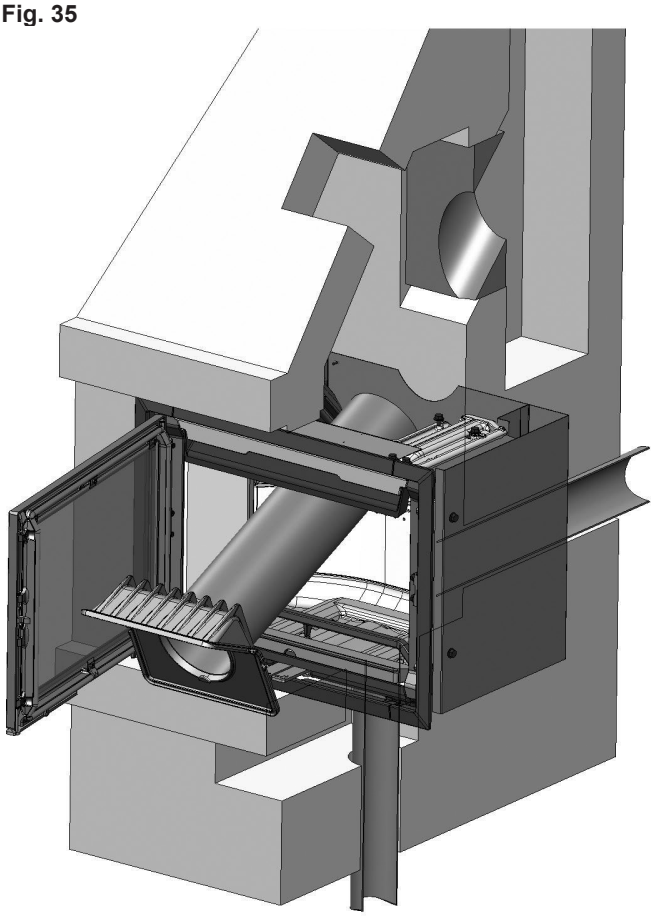

5. Monter røykklokken (A) på røykrørets pakningsbelagte ende.
6. Monter røykrører med røykklokken på, fra innsiden av brennkammeret.

Fig. 36

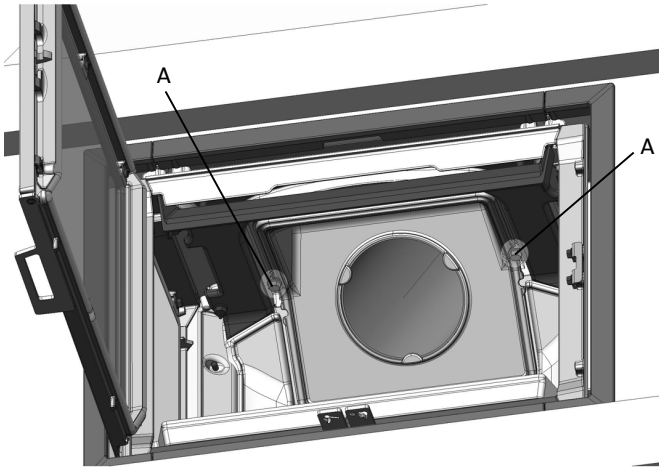

7. Fest deretter røykklokken med skruene **(A)** som tidligere ble fjernet da den ble demontert fra topputtaket.

Fig. 37

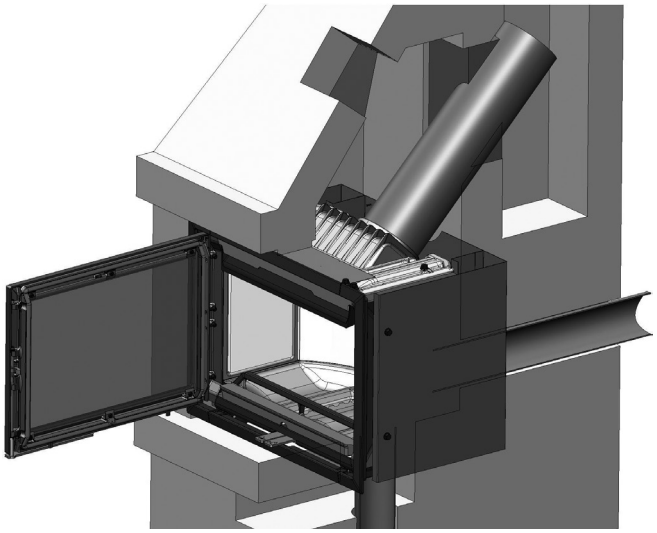

8. For installasjon som vist i eksempel 3, anbefaler vi å tre røykrøret inn gjennom døråpningen på brennkammeret. Før røykrøret med røykklokken på inn gjennom døråpningen og åpningen for røykklokken og evt. isolasjonsmaterialet og opp i skorsteinen.

Fig. 38

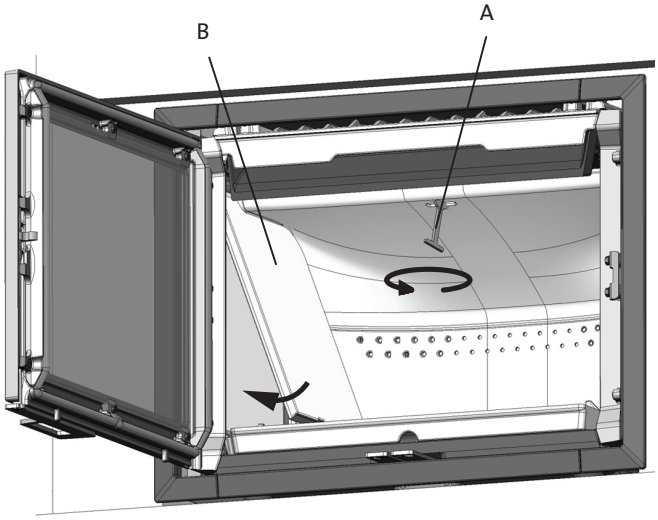

9. Skyv opp nøkkelen **(A)** gjennom åpningen i hvelvet, vri rundt og fest den.
10. Sett sidebrennplatene **(B)** på plass.

Eksempel ved selvmuring

Ved selvmuring benyttes benstativ (tilleggsutstyr, art. nr. 51044759). **NB!** Maksimal benlengde må benyttes! Se **fig. 1 e og 1 f.** Stativet er tilpasset for å gi plass til murstein på innsiden av medfølgende mureramme.

Fig. 39

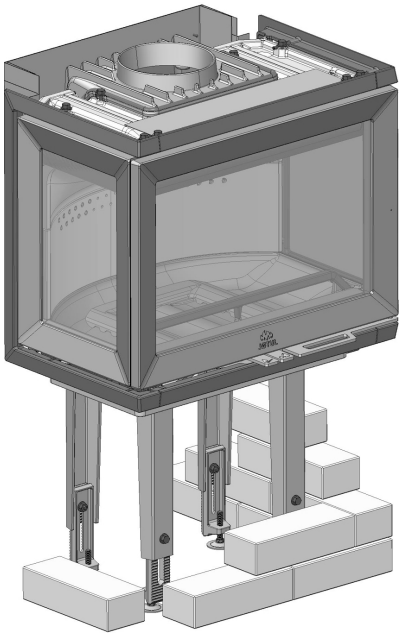

1. Steinene mures slik at de passer inn under innsatsens ramme.

Fig. 40

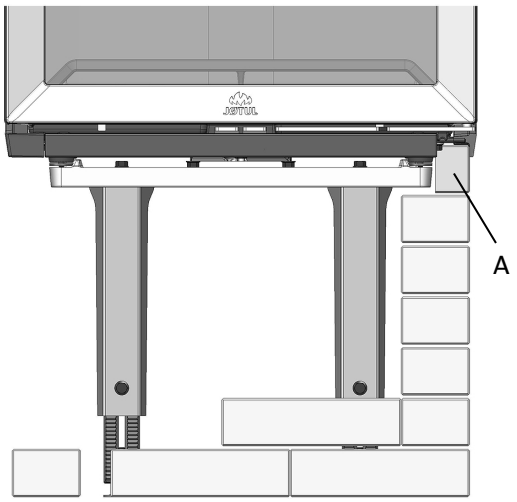

2. Siste stein **(A)** kuttes slik at den passer inn mellom benstativet og rammen. **NB!** Husk krav til åpninger for konveksjonsluft **(fig. 1 e og f)**.

5.0 Daglig bruk

5.1 Betjeningsorganer

Opptenningsventilen (A)

Denne ventilen brukes ved opptenning og i tillegg for å få ekstra fart på flammene ved påfylling av ny ved. Under kontinuerlig fyring med hardt tre som eik og bøk, kan opptenningsventilen være 0–50 % åpen. Ved fyring med myke treslag som bjørk og furu, kan opptenningsventilen være lukket.

- Innstilling ved normal belastning: 0 – 50 %

Spyleluft eller luftventilen (B)

Spyleluften forvarmes og tilføres ilden indirekte. Spyleluften skyller dessuten glasset for å hindre dannelse av sot. Hvis reguleringen for spyleluft skrus for langt ned, kan det oppstå sot på glasset. Spyleluften bestemmer hvor mye varme man får ut av vedovnen.

- Innstilling ved normal belastning: 40 – 70 %

CB-teknikk (Ren forbrenning)

Jøtul I 520 er utstyrt med CB-teknikk dvs. ren forbrenning. Luften går gjennom et spesialutviklet kanalsystem. Dette gjør at gassene som frigis under forbrenningsprosessen, forbrennes optimalt. Den forvarmede luften ledes inn i brennkammeret via de små hullene i brennkammerets bakre brennplate. Luftmengden styres av forbrenningshastigheten og kan derfor ikke reguleres.

5.2 Opptenning

Viktig!

Vær oppmerksom på at dersom det brukes for lite ved til opptenningen, eller at veden er for grovt kløvet, oppnås ikke riktig arbeidstemperatur i brennkammeret. Resultatet av en feilaktig opptenning blir dårlig forbrenning med kraftig sotdannelse, eller at ilden slokker når innsatsens dør stenges.

Dersom huset har mekanisk ventilasjon og det er undertrykk i huset og ildstedet ikke er montert med uteluftskobling, må et vindu i nærheten åpnes før opptenning. La vinduet stå åpent i noen minutter til det har tatt god fyr i veden.

Fig. 41

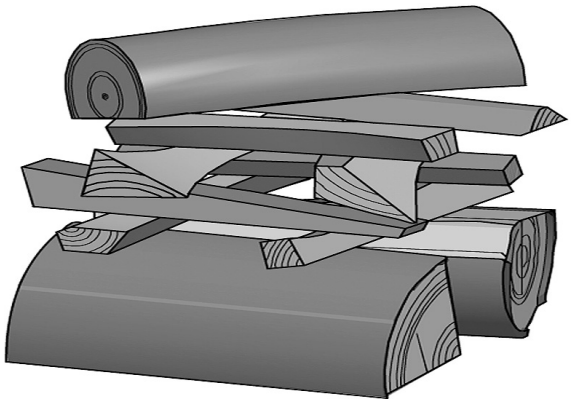

- Legg to halvstore trekubber på hver sin side på bunnen i brennkammeret. **NB!** For å unngå soting på glass er det viktig at veden ikke ligger inntil glassene på produktet.
- Legg opptenningsbriketter eller evt. never fra bjørkeved mellom trekubbene. Legg litt finkløvd ved på kryss og tvers og tenn opp.

Fig. 42

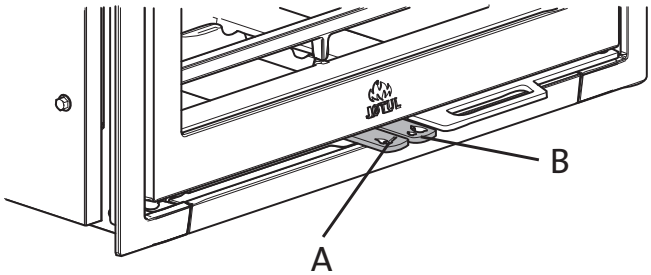

- Trekk ut opptenningsventilen **(A)** *(Luftventilen **(B)** følger da automatisk med***.**

5.3 Fyring og påfylling av ved

Fig. 43

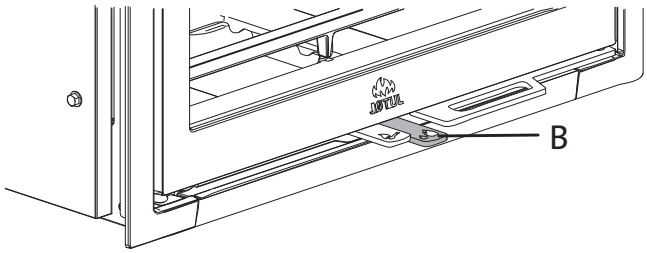

- En forutsetning for å kunne regulere oppgitt effekt er et tykt lag av glør og høy temperatur i brennkammeret. Når bålet har brent ned til glør, legges det på mer ved. **NB!** Bruk en hanske e.l. da betjeningshåndtakene kan bli varme.
- Åpne døren på gløtt og la undertrykket i brennkammeret utjevnes i noen sekunder innen ovnsdøren åpnes helt. Dette for å unngå røykutslag og askespill. Legg aldri på mer ved så lenge det brenner godt.
- Legg på 2–3 kubber med en samlet vekt på ca 2 kg inn. For optimal forbrenning må det KUN legges ved opp til de øverste hullene i bakplaten.
- Lukk døren.
- Opptenningsventilen og luftventilen åpnes i 2-3 minutter til veden er blitt forkullet og brenner ordentlig. Etter dette lukkes opptenningsventilen og luftventilen justeres til 40-70 %.
- Forutsetningen for reguleringen av forbrenningen varierer avhengig av temperaturen i brennkammeret og trekken i skorsteinen.

Obs! Det er viktig å få fyr på veden raskt, og det anbefales derfor å skru opp forbrenningsluften. Fyring med for lav temperatur og for lite luft kan i verste fall forårsake antennelse av gasser som kan skade vedovnen.

Advarsel mot overfyring

Ildstedet må aldri overfyres

Ildstedet er utviklet og testet for bruk på nominell effekt på 7 kW. Dette tilsvarer en forbrenning på ca 2,3 kg ved pr time. Maksimum ved pr. ilegg er 3,4 kg/h (3-4 kubber pr. gang).

Viktig!

- Fyr aldri med fullt åpen opptenningsventil over tid. Et sikkert tegn på overfyring er at produktet får glødende punkter. Reduser da luftventilinnstillingene øyeblikkelig!
- Ved mistanke om for høyt/dårlig trekk i skorsteinen, må det søkes fagkyndig hjelp for utbedring.

Lukt under innfyring

Under første gangs oppfyring kan ildstedet gi fra seg en irriterende gass som kan lukte noe. Dette er fordi lakken tørker. Gassen er ikke giftig, men det bør foretas en skikkelig utlufting av rommet. Fyr med god trekk til samtlige gasser har brent ut - til verken røyk eller lukt merkes mer.

5.4 Krav til brensel

Vedkvalitet

Hugging og lagring

- Alle treslag kan brukes som brensel. Generelt er de harde treslagene best å fyre med, f.eks. bøk eller ask, som brenner jevnt og gir lite aske. Andre treslag som lønn, bjørk og gran er også utmerkede alternativer.
- Den beste veden får man når treet hugges, sages og kløyves før 1. mai.
- Lengden på veden bør tilpasses brennkammeret. Det anbefales å lage kubber med diameter på 6–10 cm og 10-20 mm kortere enn brennkammeret, slik at det blir plass til luftsirkulasjon. Hvis kubbenes diameter er større, skal veden kløyves før bruk. Kløyvd ved tørker raskest.
- Den kappede og kløyvde veden skal lagres tørt i 1 til 2 år før den er tilstrekkelig tørr.
- Det er en god idé å oppbevare veden i romtemperatur et par dager før den brukes.

Fuktighet

For å unngå miljøproblemer og for å få best mulig fyringsøkonomi, skal veden være tørr før den brukes som brensel:

- Veden kan maksimalt inneholde 20 % fuktighet.
- Den beste virkningsgraden oppnås ved en fuktighet på 15–18 %. En enkel måte å kontrollere fuktigheten til veden på, er å slå vedkubbene mot hverandre. Hvis veden er fuktig, høres en stump lyd.
- En stor del av varmen går med til å fordampe vannet hvis veden som brukes, er for fuktig. Vedovnen kommer derfor ikke opp i temperatur og avgir derfor heller ikke varme til rommet. Dette er uøkonomisk, i tillegg til at det setter seg sot på glasset, i brennkammeret og i skorsteinen. I tillegg forurenses miljøet ved fyring med fuktig ved.

Vær spesielt nøye med aldri å fyre med følgende materialer:

- Husholdningsavfall, plastposer o.l.
- Malt eller impregnert trevirke (som er meget giftig).
- Spon- og laminerte plater.
- Drivved (sjøvann).

Dette kan skade produktet, og er forurensende.
NB! Bruk aldri væsker som bensin, parafin, rødsprit e.l. til opptenning. Du kan skade både deg selv og produktet.

5.5 Forbruk av ved

Forbruk av ved, ved nominell varmeavgivelse: Ca.2,3 kg/t.

Størrelsen på veden bør være:

Opptenningsved (finkløvd ved):
Lengde: 30 - 50 cm
Diameter: 6 - 10 cm
Mengde pr. opptenning: 3 stk. på 0,6-0,8 kg pr stk og 10-12 pinner med en samlet vekt på ca 1 kg.

Ved til vanlig fyring:

Ved (kløvd ved):
Lengde: 30-50 cm
Mengde pr. ilegg: 0,7 kg pr kubbe og 2-3 kubber pr ilegg, dvs 1,5-2,0 kg pr ilegg
Påfyllingsintervall: Ca. 50 minutter

Nominell varmeavgivelse oppnås ved ca. 40-70 % åpning av luftventilen og 0-50% av opptenningsventilen.

5.6 Generell info

Merk: Overflater på ovnen blir svært varme under bruk. Unngå kontakt for å forhindre brannskader.

- Bruk alltid hansker når du håndterer varme deler av ovnen.
- Tøm aldri aske i en brennbar beholder. Glør kan være aktive lenge etter at bålet er slukket.
- Hold forbrenningskammeret lukket bortsett fra ved opptenning, påfylling og fjerning av aske for å unngå røykutslipp.
- Hold luftinntak og utløp fri for blokkeringer under bruk.
- Når ovnen ikke er i bruk, kan spjeldene lukkes for å redusere trekk.
- Etter lengre tids stillstand, sjekk at røykveiene er fri for blokkeringer før opptenning.
- Vi anbefaler ikke bruk av ovnen til nattfyring. Ovnen er ikke beregnet for kontinuerlig bruk.
- Ikke plasser brennbare materialer i ovnens strålingssone.

6.0 Vedlikehold

6.1 Rengjøring av glass

Det vil kunne dannes noe sot på glasset, men mengden vil være avhengig av de stedlige forhold og regulering av luftventilen.

Et godt råd! Ved vanlig rengjøring - fukt et kjøkkenpapir med varmt vann og ta på litt aske fra brennkammeret. Gni over glasset og vask deretter med rent vann. Tørk godt. Dersom det er behov for å rengjøre glasset grundigere, brukes kun en glassrens. **NB! Følg bruksanvisningen på flasken.**

6.2 Fjerning av aske

- Fjern asken kun når ildstedet er kaldt.
- Bruk en skuffe e.l. og skrap asken ut, men la alltid noe aske bli liggende igjen som et beskyttende lag mot ildstedbunnen.
- Aske må plasseres forsvarlig utendørs, eller tømmes der dette ikke medfører brannfare.

6.3 Rensing og sotfjerning i produktet

Under fyring vil det kunne danne seg et sotbelegg på innsiden av ildstedets varmeflater. Sot har en god isolerende effekt, og vil derfor redusere ildstedets varmeavgivelse.
En årlig rengjøring innvendig vil være nødvendig for å få maksimalt varmeutbytte av produktet. Foreta dette gjerne i forbindelse med feiing av skorstein og røykrør.

6.4 Feiing av røykrør til skorstein

Den enkleste måten å rengjøre røykrøret på, er å ta ut hvelvet, og feie gjennom døren på ildstedet. Se **«7.0 Service»**

6.5 Kontroll av ildstedet

Jøtul anbefaler at du selv kontrollerer ditt ildsted nøye etter at feiing/rengjøring er gjennomført. Kontroller alle synlige overflater for sprekker. Se også til at alle sammenføyninger er tette, og at pakninger ligger riktig. Pakninger som er slitte eller deformerte, bør byttes ut.

Rens pakningssporet godt, påfør keramisk lim (fås kjøpt hos din lokale Jøtulforhandler), og press pakningen godt på plass. Etter kort tid er sammenføyningen tørr.

6.6 Utvendig vedlikehold

Lakkerte produkter vil etter noen års bruk kunne endre farge. Overflaten bør pusses og børstes fri for løse partikler før ny Jøtul ovnslakk påføres.

7.0 Service

Advarsel! Enhver ikke autorisert endring av produktet er ulovlig! Det må kun brukes originale reservedeler!

7.1 Utskifting av brennplater, hvelv og ledeplate

Fig. 44

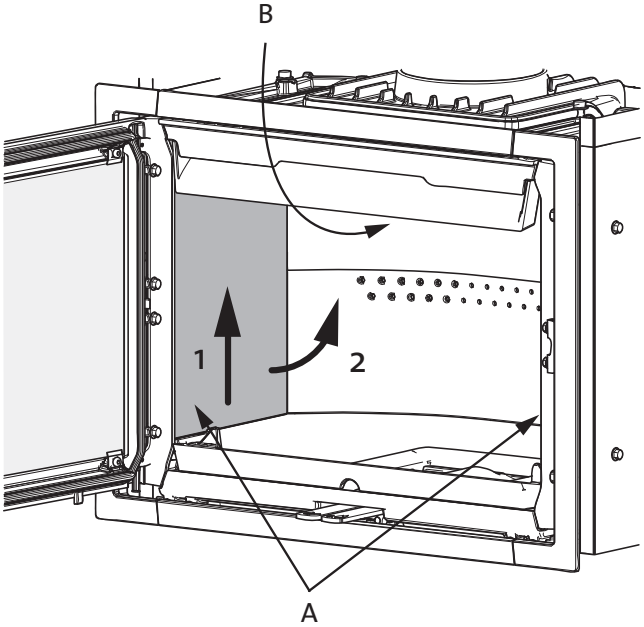

1. Fjern først kubbestopperen **(fig. 13 A)**.
2. Ta ut sidebrennplaten **(A)** ved å løfte den litt opp samtidig som hvelvet **(B)** holdes oppe. Trekk sidebrennplaten ut nederst og ta den ut.
3. Ta så ut den andre sidebrennplaten samtidig som hvelvet holdes oppe på samme måte som ved første sidebrennplate.

Fig. 45

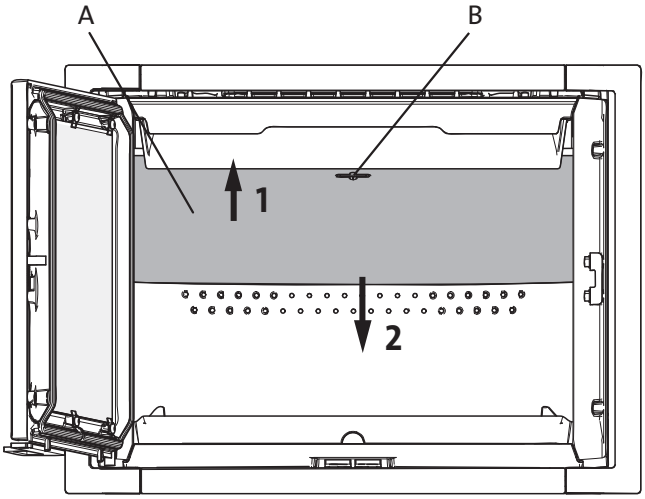

4. Løft først opp hvelvet **(A)**. Vri nøkkelen **(B)** 90° og fjern så nøkkelen. Trekk hvelvet ned i bakkant.

Fig. 46

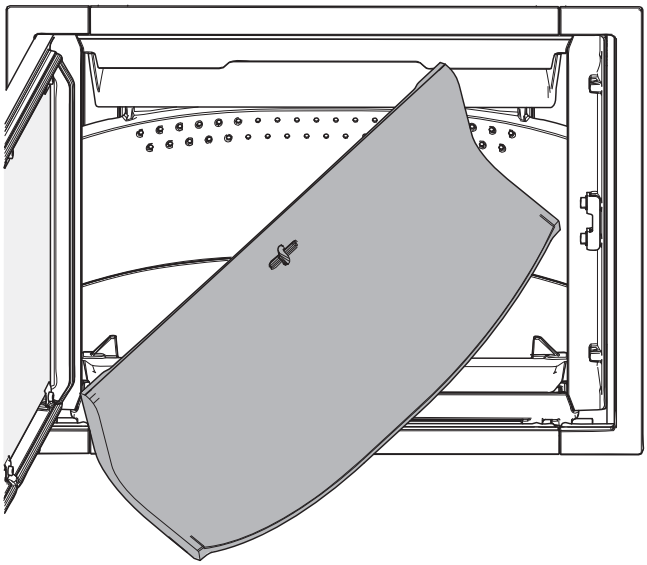

5. Vri det ene hjørnet mot deg og trekk det sidelengs ut.

Fig. 47

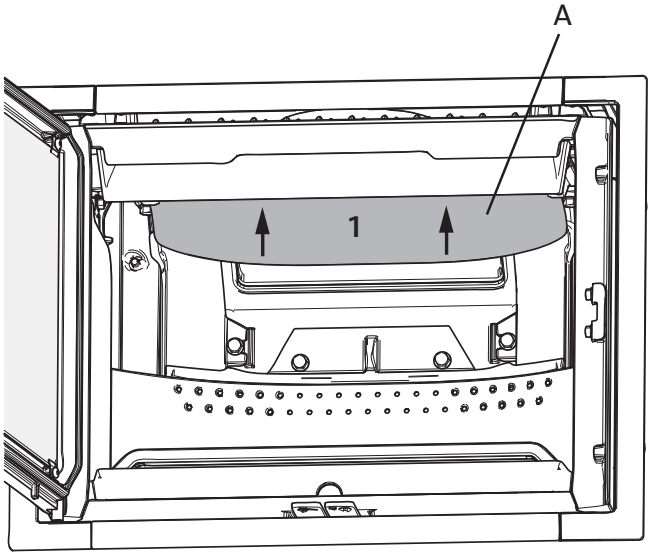

6. Fjern deretter ledeplaten **(A)** ved først å løfte den litt opp. Skyv deretter ledeplaten bakover.

Fig. 48

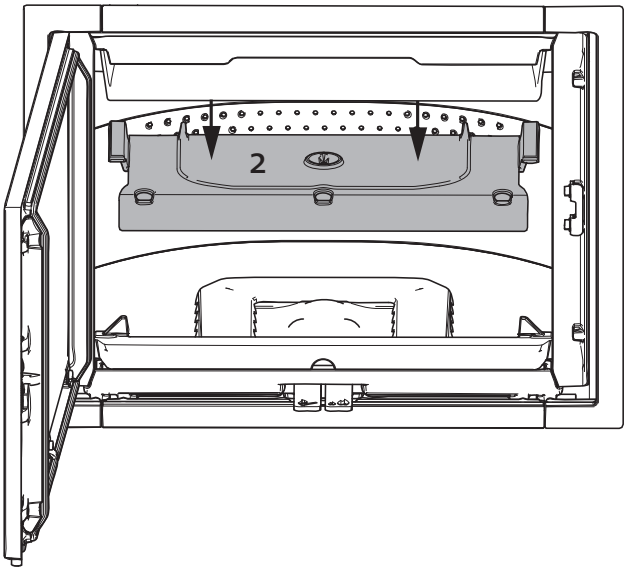

7. Senk ledeplaten ned og ta den ut.
8. Ved tilbakemontering følges samme prosedyre i omvendt rekkefølge.

7.2 Utskifting av luftkanal og fyrbunn

Ved plassering i selvmurt eller prefabrikert omramming og gruer/åpne ildsteder, må det sørges for at innsatsen blir vatret.

Fig. 49

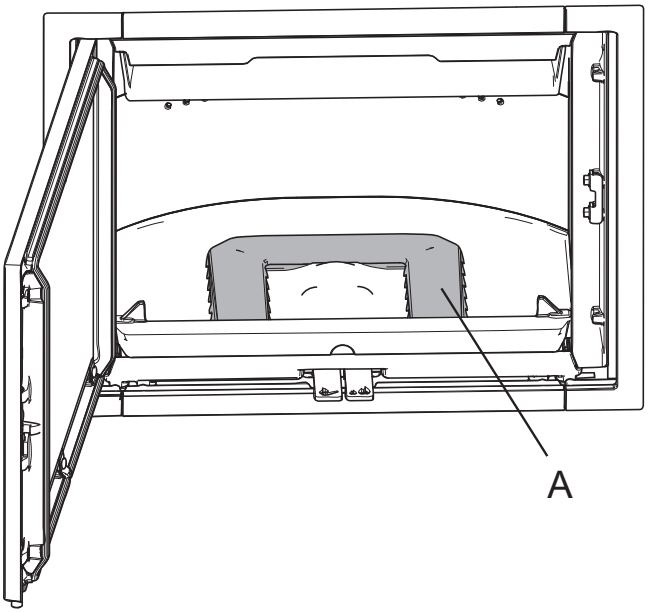

1. Løft opp og fjern luftkanalen **(A)**.

Fig. 50

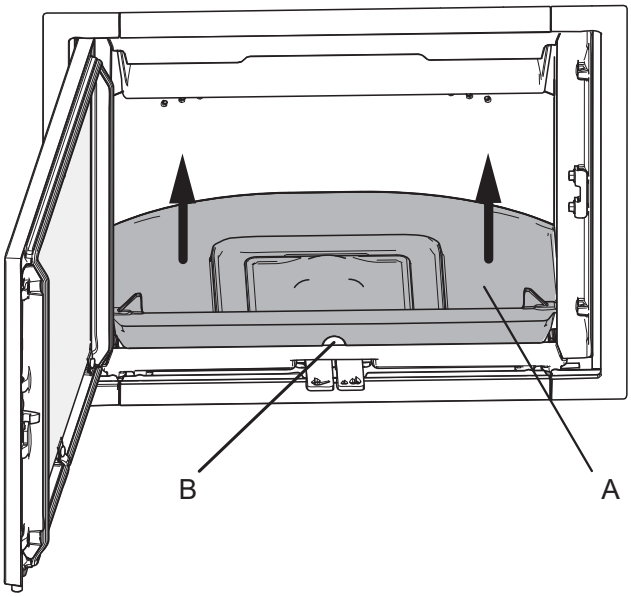

2. Ta tak i hullet **(B)** i forkant av fyrbunnen **(A)** og løft opp.

Fig. 51

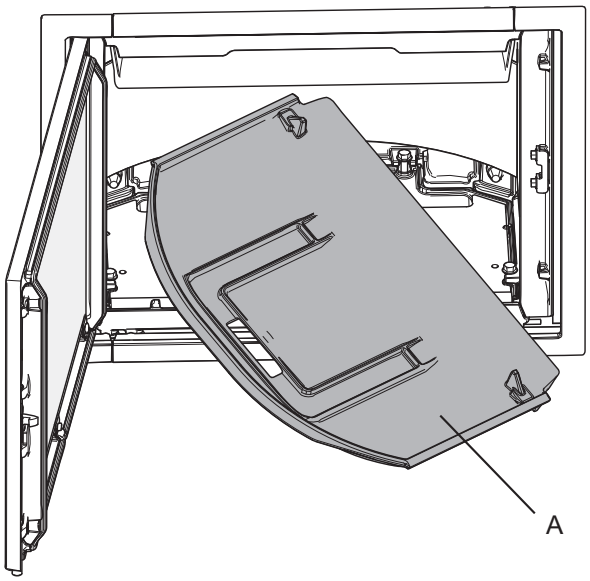

3. Snu det ene hjørnet mot deg og kant fyrbunnen ut.
4. Ved tilbakemontering følges samme prosedyre i omvendt rekkefølge.

7.3 Selvlukkende dør

Ved å gjøre denne endringen gjør du døren selvlukkende.

Fig. 52

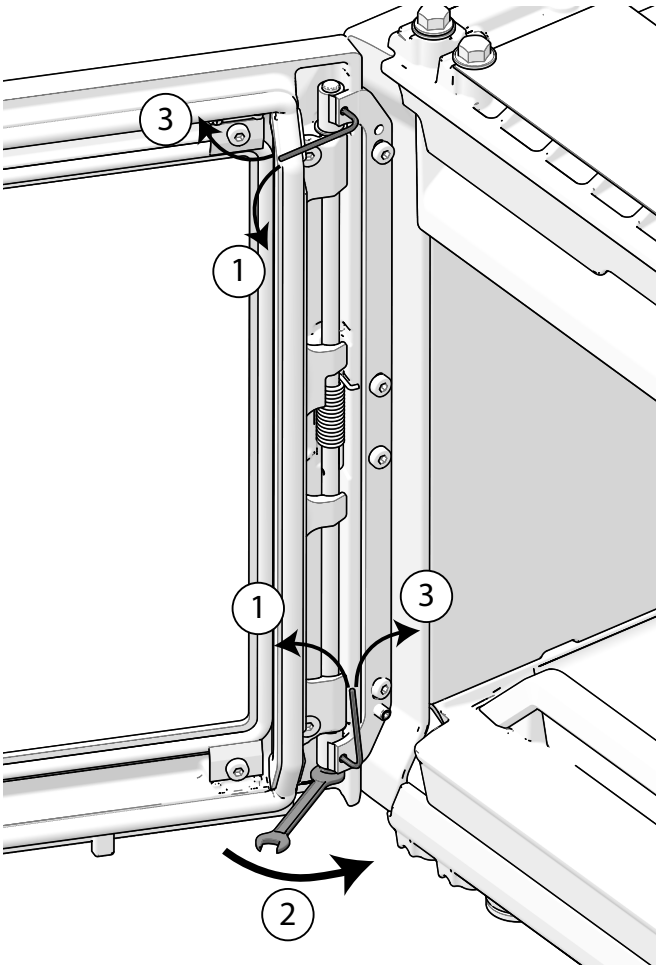

1. Løsne de to unbrako skruene.
2. Stram til skruen på undersiden.
3. Stram til unbrako skruen igjen.

NB! Denne operasjonen må utføres flere ganger for å oppnå ønsket effekt.

8.0 Tilleggsutstyr

8.1 Beinstativ, komplett

Art. nr. 51044759

8.2. Dørlås, komplett, venstre
For høyrehengslet dør

Art. 50045754

8.3 Rammer

Ramme, bred for Jøtul I 520 F,
Art. nr. 50045750

Ramme, bred for Jøtul I 520 FL/FR
Art. nr. 50045751

Ramme, bred for Jøtul I 520 FRL
Art. nr. 50045752

8.4 Konveksjonstopp, komplett Jøtul I 520 F

Art. nr. 50045755

8.5 Kassettrist

Kassettrist Jøtul I 520 F / FR / FL,
Art. nr. 50051746

9.0 Driftsforstyrrelser - feilsøking

Dårlig trekk

Sjekk skorsteinens lengde slik at den dekker kravene i nasjonale lover og regler. (Se også avsnitt**«2.0 Tekniske data»** og «**5.0 Daglig Bruk» (Skorstein og røykrør).**
Kontroller at min. tverrsnitt på skorsteinen er i henhold til det som er beskrevet i **«2.0 Tekniske data»** i installasjonsmanualen.
Se til at det ikke er noe som hindrer røykgassene å slippe ut: Grener, trær etc.
Ved mistanke om for høyt/dårlig trekk i skorsteinen, må det søkes fagkyndig hjelp for måling og utbedring.

Ilden dør ut etter en tid

- Kontroller at brenslet er tørt nok.
- Sjekk om det er undertrykk i huset; steng mekaniske vifter og åpne et vindu i nærheten av peisen.
- Sjekk at luftventilen er åpen.
- Se til at røykuttaket ikke er tett av sot.

10.0 Gjenvinning

10.1 Gjenvinning av emballasje

Ildstedet blir levert med følgende emballasje:

- Pall av tre som kan kappes opp og brennes i ildstedet.
- Emballasje i papp som skal leveres til gjenvinning.
- Poser i plast som skal leveres til gjenvinning.

10.2 Gjenvinning av ildstedet

Ildstedet består av:

- Metall som skal leveres til gjenvinning.
- Glass som **skal håndteres som spesialavfall. Glasset i ildstedet må ikke legges i vanlig kildesortering.**
- Brennplater i verkikulitt som kan kastes i vanlig restavfall.

11.0 Garantivilkår

1. Vår garanti dekker:

Jøtul AS garanterer at de eksterne støpejernsdelene er uten defekter i materialer eller produksjonsfeil på kjøpstidspunktet. Garantien er gyldig i 5 år fra leveringsdato. Du kan forlenge garantien på eksterne støpejernsdeler til 25 år fra leveringsdato ved å registrere produktet på jotul.com, og skrive ut det utvidede garantikortet, senest tre måneder etter kjøpet. Vi anbefaler at garantikortet oppbevares sammen med kvitteringen. Jøtul AS garanterer også at ståldeler er uten defekter i materialer eller produksjonsfeil på kjøpstidspunktet for en periode på 5 år fra leveringsdato.

Garantien gjelder under forutsetning av at ovnen er installert av en kvalifisert installatør i samsvar med gjeldende lover og forskrifter og at Jøtuls monterings- og bruksanvisningen er fulgt. Reparerte produkter eller erstatning elementer har garanti innenfor den opprinnelige garantitiden.

2. Garantien dekker ikke:

2.1. Skade på forbruksdeler som brennplater, fyrbunn, røkhvelv, pakninger og lignende som disse forringes over tid av vanlig slitasje.
2.2. Skader som følge av mangelfullt vedlikehold, overoppheting, bruk av uegnet brensel (eks. på uegnet brensel er, men er ikke begrenset til rekved, impregnert treverk, bordkapp, sponplater) eller for fuktig / våt ved.
2.3. Installasjon av tilleggsdeler i den hensikt å utbedre stedlige trekkforhold, lufttilførsel eller andre forhold, som er utenfor Jøtul kontroll.
2.4. Endringer i / modifikasjoner på ildstedet uten tillatelse fra Jøtul eller bruk av uoriginale deler.
2.5. Skader oppstått under lagring hos en forhandler, transport fra forhandler eller under monteringen.
2.6. Produkter som selges av uautoriserte selgere i områder hvor Jøtul opererer med et selektivt distribusjonssystem.
2.7. Assosierte kostnader (eks. men ikke begrenset til, transport, arbeidskraft, reise) eller indirekte skader.

For pelletsovner, glass, stein, betong, emalje og lakk (f.eks, men ikke begrenset til chipping, sprekker, bobler eller misfarging og krakelering) gjelder reklamasjonsretten. Denne garantien er gyldig for kjøp gjort i det Europeiske Økonomiske Samarbeidsområde (EØS). Alle garantihenvendelser må rettes til den autoriserte Jøtul forhandler innen rimelig tid, og ikke senere enn 14 dager fra det tidspunkt feilen eller mangelen først ble oppdaget. Se listen over importører og forhandlere på vår nettside www.jotul.com/no/forhandlere/finn-forhandler

Hvis Jøtul ikke er i stand til å oppfylle de forpliktelser som er skissert i ovennevnte garantivilkår, vil Jøtul tilby et erstatningsprodukt med en lignende varmekapasitet kostnadsfritt.

Jøtul forbeholder seg retten til å avvise skifte av deler eller tjenester dersom garantien ikke er registrert på nettet. Garantien påvirker ikke noen rettigheter i forhold til gjeldende reklamasjonsrett. Reklamasjonsretten gjelder fra kjøpsdato, og bare i bytte mot kvittering / serienummer.

DK - Monterings- og brugsanvisning

Indhold

2.0 Tekniske Data.....39

3.0 Sikkerhed.....43

4.0 Installation.....43

5.0 Daglig brug.....66

6.0 Vedligeholdelse.....68

7.0 Service.....68

8.0 Ekstraudstyr.....71

9.0 Driftsforstyrrelser - fejlsøgning.....71

10.0 Genbrug.....71

11.0 Garantivilkår.....72

2.0 Tekniske Data

Installation

- Husejer er ansvarlig for, at installation og montage foretages i overensstemmelse med europæiske, nationale- og lokale bygningsreglementer, samt oplysninger angivet i denne brugsanvisning
- Installation af et nyt ildsted skal meldes til de lokale bygningsmyndigheder
- Husejer er forpligtet til at få installationen inspiceret og godkendt af den lokale skorstensfejer før ibrugtagning

Sikkerhed

Eventuelle ændringer på produktet, som foretages af forhandleren, montæren eller brugere, kan medføre, at produktet og sikkerhedsfunktionerne ikke fungerer, som de skal. Det samme gælder montering af tilbehør eller ekstraudstyr, som ikke er leveret af Jøtul AS. Dette kan også ske, hvis dele, som er nødvendige for brændeovnens funktion og sikkerhed, er blevet afmonteret eller fjernet.

Brændeovnen er produceret i overensstemmelse med produktets typegodkendelse, hvori produktets brugsanvisning indgår. Læs og følg brugsanvisningen omhyggeligt.

DoP deklaration kan ses på www.jotul.dk

Tekniske data

Resultat ifølge EN 16510			
	Klassificering af brændeovn	Type BE	
P_{nom}	Nominel ydelse	7,5	kW
η_{nom}	Virkningsgrad ved nominel varmeydelse	77	%
η_s	Sæsongbestemt energieffektivitet ved rumopvarmning ved nominel varmeydelse	67	%
EEI	Energieffektivitetsindex	102	
	Energieffektivitetsklasse	A	
	Brændsel	Træ*	
	Maks. trælængde	500	mm
	Brændselsforbrug	2,3	kg/t
	Indfyringsmængde	1,7	kg
	Maks. indfyringsmængde	2,5	kg
CO_{nom}	CO emission ved 13% O_2 ved nominel varmeydelse	0,079	%
		988	mg/Nm³
NO_{xnom}	NO_x emission ved 13% O_2 ved nominel varmeydelse	49	mg/Nm³
OGC_{nom}	OGC emission ved 13% O_2 ved nominel varmeydelse	72	mg/Nm³
PM_{nom}	Dust emission at 13% O_2 ved nominel varmeydelse	13	mg/Nm³
p_{nom}	Røgrørstræk ved nominel varmeydelse	13	Pa
	Anbefalet undertryk i røgstuds	18-20	Pa
	Forbrændingsluftsbehov	21,6	m³/t
T_{snom}	Skorstenstemperatur ved nominel varmeydelse	370	°C
T class	Skorstensbetegnelse	T400 G	
$Ø_{f.g\ nom}$	Røgmængde ved nominel varmeydelse	7,3	g/sec
V_h	Stående lufttab	NPD	m³/t
	Lækage før test ved et måletryk på 5 Pa (1013 mbar, 27 °C)	NPD	Nm³/t
	Lækage før test ved et måletryk på 5 Pa (1013 mbar, 27 °C)	NPD	Nm³/t
	Lækage før test ved et måletryk på 5 Pa (1013 mbar, 27 °C)	NPD	Nm³/t
CON/INT	Kontinuerlig forbrænding (CON)/Intermitterende forbrænding (INT)	INT**	
	Klassificering af reaktion på brand	A1	
E, f	Strømforsyningsspænding, frekvens	-	V

* Brug kun anbefalede brændstoffer- betegnelse I.

** Ved intermitterende forbrænding forstås her normal brug af en brændeovn. Dvs. at der lægges nyt brændsel i, straks når brændslet er brændt ned til en passende mængde gløder.

Tekniske data

Grundlæggende tekniske data			
	Materiale	Rustfritt stål Støpejern Keramisk sten/vermikulitt Glass	
	Overfladebehandling	Senotherm/Emalje	
	Røgudtag	Top/Bag	
d_{out}	Røgrørsmål	150	mm
	Friskluftsstuds udv. diameter	80/100	mm
L	Overordnede dimensioner (dybde)	431	mm
H	Overordnede dimensioner (højde)	499	mm
W	Overordnede dimensioner (bredde)	594	mm
m	Vægt	ca 141	kg
m_{chim}	Maksimal belastning af en skorsten ovnen må bære	120	kg

Minimumsafstande til brændbart materiale			
d_R	Bagside	for installation – se manual/opstillingstegninger	mm
d_S	Sider	for installation – se manual/opstillingstegninger	mm
d_C	Loft	for installation – se manual/opstillingstegninger	mm
d_P	Front	1000	mm
d_F	Front til bund front strålingsområde	for installation – se manual/opstillingstegninger	mm
d_L	Front til side front strålingsområde	for installation – se manual/opstillingstegninger	mm
$d_{B'}$	Afstand fra fyringslåge til gulv	for installation – se manual/opstillingstegninger	mm
d_{non}	Minimumsafstande til ikke-brændbare vægge	-	mm
	Hjørne	for installation – se manual/opstillingstegninger	mm
	Koden for isoleret røgrør	T400-N1-D-Vm-L50050-G100	
	Konvektionsluftindtag	min 500	cm²
	Konvektionsluftudtag	min 750	cm²

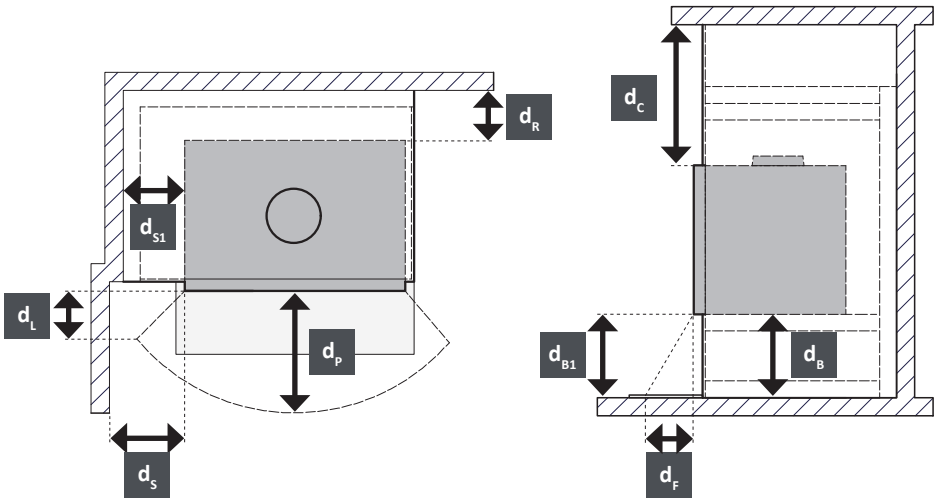

Typeskilt

Alle Jøtul-brændeovne er forsynet med et typeskilt, som angiver afprøvningsstandarder og afstand til brændbart materiale.

Typeskiltet er placeret bag på brændeovnen.

Der er på alle vores produkter et skilt, der angiver serienummer og år. Skriv dette nummer på det angivne sted i installationsanvisningen.

Dette serienummer skal altid oplyses ved kontakt med forhandler eller Jøtul.

Typeskilt

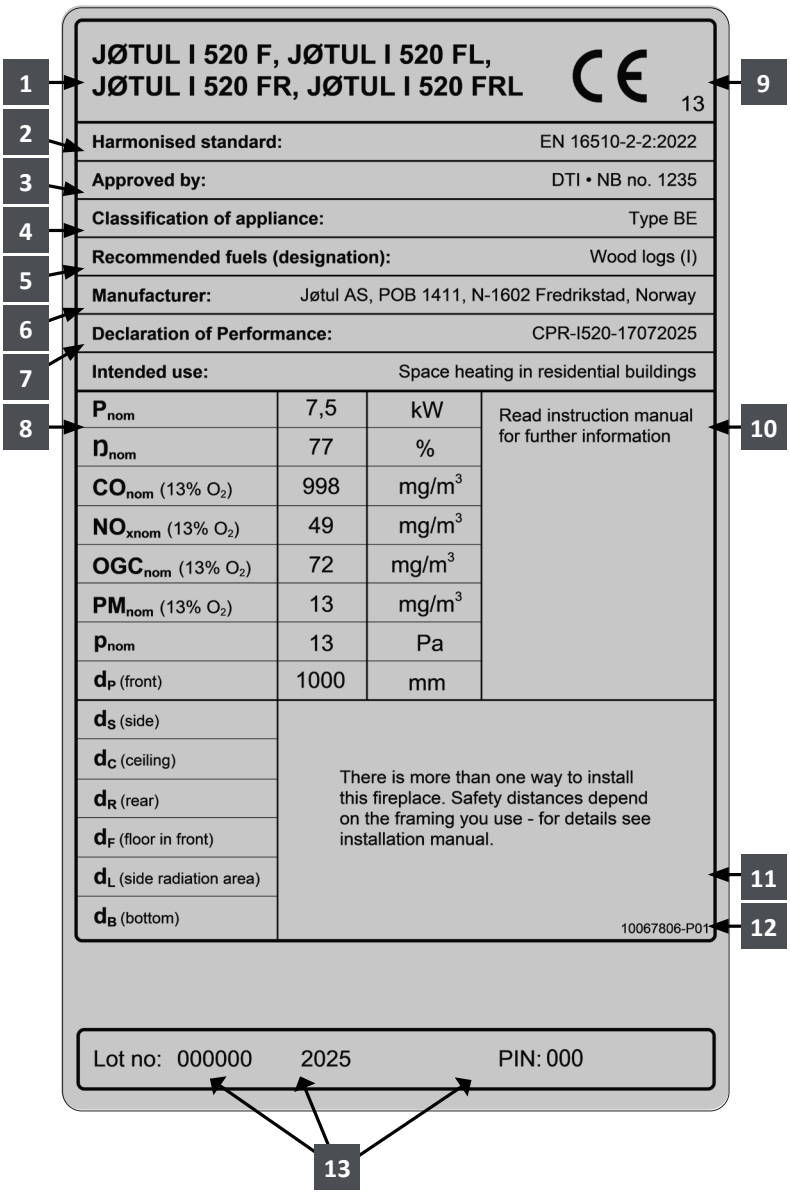

TYPESKILT VEJLEDNING

1 Type og/eller modelnummer eller betegnelse for at gøre det muligt at identificere brændeovnen

2 Gældende standarder

3 Navn på testcenter/certifikasionsnummer

4 Klassificering af brændeovn

5 Anbefalet brændsel

6 Producentens navn og adresse

7 DOP dokument nummer

8 Oversigt af værdier:

P_{nom} - nominel ydelse

η_{nom} - virkningsgrad ved nominel varmeydelse

CO_{nom} - CO emission ved 13 % O_2 ved nominel varmeydelse

NO_{xnom} - NO_x emission ved 13 % O_2 ved nominel varmeydelse

OGC_{nom} - OGC emission ved 13 % O_2 ved nominel varmeydelse

PM_{nom} - støv emission ved 13 % O_2 ved nominel varmeydelse

p_{nom} - røgrørstræk ved nominel varmeydelse

Minimumsafstande til brændbart materiale:

d_R - bagside

d_S - sider

d_C - loft

d_P - front

d_F - front til bund front strålingsområde

d_L - front til side front strålingsområde

d_B - under bunden (uden fødder)

9 CE overensstemmelsesmærke- Cifrene angiver året for udstedelse af certifikatet

10 Produktspecifikationer og-instruktioner

11 Affald af elektrisk og elektronisk udstyr

12 Typeskiltnummer

13 Produktregistreringsnummer

3.0 Sikkerhed

OBS! For at sikre optimal funktion og sikkerhed anbefaler Jøtul, at installationen udføres af en kvalificeret montør (se forhandlerliste på www.jotul.dk).

Eventuelle ændringer på produktet, som foretages af forhandleren, montøren eller brugeren, kan medføre, at produktet og sikkerhedsfunktionerne ikke fungerer, som de skal. Det samme gælder montering af tilbehør eller ekstraudstyr, som ikke er leveret af Jøtul. Dette kan også ske, hvis dele, som er nødvendige for brændeovnens funktion og sikkerhed, er blevet afmonteret eller fjernet.

I alle disse tilfælde fraskriver producenten sig sit ansvar, og reklamationsretten bortfalder.

3.1 Brandforebyggende tiltag

Enhver brug af brændeovnen kan udgøre en vis fare. Tag derfor hensyn til følgende anvisninger:

- De mindste tilladte sikkerhedsafstande ved installation og brug af brændeovnene findes i **fig. 1a** og **fig. 1b**.
- Sørg for, at møbler og andet brændbart materiale ikke kommer for tæt på brændeovnen. Den mindste afstand foran brændeovnsåbningen til brændbart materiale skal være 1000 mm.
- Lad ilden brænde ud. Den må aldrig slukkes med vand.
- Brændeovnen bliver varm under fyring og kan give forbrændinger, hvis den berøres.
- Asken må kun fjernes, når brændeovnen er kold. Aske kan indeholde gløder og bør derfor opbevares i en ubrændbar beholder.
- Aske skal placeres forsvarligt udendørs eller tømmes, hvor den ikke medfører brandfare.

Ved skorstensbrand:

- Luk alle luger og ventiler.
- Hold dør og evt. askedør på brændeovnen lukket.
- Kontrollér, om der er røg på loftet og i kældre.
- Ring til brandvæsnet.

Før brændeovnen kan tages i brug efter en brand eller et tilløb til brand, skal brændeovn og skorsten være kontrolleret og fundet i orden af fagkyndigt personale.

3.2 Handske

Brug beskyttelseshandsken, når du håndterer produktet, når det er varmt.

4.0 Installation

Jøtul I 520 kan monteres i præfabrikerede omramninger, selvmurede omramninger og eksisterende åbne ildsteder.

Ved montering i præfabrikerede omramninger skal den særskilte manual for disse følges.
NB! Med konvektionsluftåbning mod loftet kan produktet ikke stå direkte i et hjørne (se fig 1f)

Ved selvmuring af omramning kan benstativ (ekstraudstyr, art. nr. 51044759) benyttes, se **fig. 1 e og f.**

Ved montering i forskriftsmæssigt murede eksisterende åbne ildsteder skal disse også opfylde indsatsens krav til omramning vedrørende opsætning mod brændbart materiale og luftåbninger.
Se **fig. 1 c, d, e og f.**

- Brændeovnen skal installeres i rum med god ventilation. God ventilation er afgørende for ovnens effektive drift.
- Apparatet må ikke installeres med ventilationssystemer, der har et tryk under -15 Pa.
- Emhætter eller udsugningsventilatorer, der bruges i samme rum som apparatet, kan forårsage problemer.
- Det anbefales at installere røgalarmer i hjemmet.
- De afstande, der er angivet i manualen, gælder kun, hvis du overholder den maksimale brændemængde. De garanterer kun brandsikkerhed.
- Der gives ingen garanti for, at de anvendte byggematerialer kan modstå temperaturpåvirkning uden synlige ændringer.

Tjek at bygningsreglementet og eventuelle lokale forskrifter overholdes under installationen.

4.1 Gulv

Fundament

Man skal sikre sig, at fundamentet er dimensioneret til ildstedet. Se «2.0 Tekniske data» vedr. angivelse af vægt.

Krav til beskyttelse af trægulve under ildstedet

Jøtul I 520 FL har en skærmplade nedenunder, der skærmer for stråling mod gulv. Produktet kan derfor placeres direkte på et trægulv, der er dækket af en plade af metal eller andet egnet ikke-brændbart materiale. Anbefalet tykkelse er minimum **0,9 mm.** Pladen skal dække hele gulvfladen inde i omramningen. Afstanden mellem gulv og ramme skal være minimum 428mm **(se fig. 1f)**.

Det anbefales at fjerne gulve, der ikke er monteret på fundamentet – såkaldte flydende gulve – under en installation.
Jøtul anbefaler at gulvbelægninger af brændbart materiale, såsom linoleum, gulvtæpper osv., fjernes under gulvpladen.

Krav til beskyttelse af brændbart gulv foran ildstedet

Gulvet foran ildstedet skal beskyttes af en plade i metal eller andet ikke-brændbart materiale. Anbefalet tykkelse er minimum 0,9 mm.

Gulvpladen skal overholde nationale love og regler.

Kontakt dine lokale bygningsmyndigheder vedrørende restriktioner og installationskrav.

4.2 Vægge

Afstand til brændbar væg beskyttet af isolation (fig. 1)

Jøtul I 520 kan monteres i en åben konstruktion/omramning, hvis afstanden til væg (såvel brændbar som ikke brændbar) er min. 700 mm på sider, hvor der er glas, og min. 362 mm på sider uden glas. Dette er af hensyn til temperaturen mod loft og tilstødende vægge **(fig. 1 e og f).** Ved denne type montering kan konvektionshullerne i selve omramningens front og fælles side udelades, da de nødvendige konvektionsåbninger findes i toppen.
Vær opmærksom på, at der ikke må lægges en heldækkende topplade på. Det frie luftareal på toppen skal være minimum 750 cm^2, og i sokkelen skal der være minimum 500 cm^2 fri åbning.

Krav til isolation

Når indsatsen monteres i en selvbygget omramning med brændbar væg beskyttet af isoleringsmateriale, kan følgende typer og tykkelser isolation vælges:

- 50 mm Jøtul JGFW-5 Brandmursplade (specifik varmeledningsevne = λ-værdi = 0,06 W/mK)
- 50 mm Rockwool Brann Bats (λ-værdi = 0,046 W/mK)
- 150 mm Siporex (λ-værdi = 0,144 W/mK)

Andre materialer kan benyttes. Isoleringsevnen skal da altid være lig med eller bedre end varmemodstand* (R) som for 50 mm Jøtul JGFW-5.

- *Varmemodstand, R er et udryk for, hvor godt et materiale isolerer, når tykkelsen tages i betragtning. Varmemodstand, R beregnes som tykkelsen (d) på materialet divideret med varmeledningsevnen for materialet. R = d/ λ-værdi.*

*Varmemodstanden, R for Jøtul JGFW-5 er 0,83 m^2*K/W.*

Afstand til brændbar væg beskyttet af brandmur (fig. 1)

Krav til forskriftsmæssig brandmur

Brandmuren skal være minimum 100 mm tyk og udført i teglsten, betonsten eller letbeton. Andre materialer og konstruktioner med tilfredsstillende dokumentation kan også benyttes.

Kontakt dine lokale bygningsmyndigheder vedrørende restriktioner og installationskrav.

Afstand til ikke-brændbar væg

Ved ikke-brændbar væg forstås her en ikke-bærende væg af gennemgående murværk/beton.

Krav til pejseomramning

Pejseomramningen skal laves i et ikke-brændbart materiale
Bemærk, at hele bagvæggen og evt. sidevæg inden for omramningen skal være dækket af isolation/brandmur.

Hvis pejsekappen føres til loftet, og loftet er af brændbart materiale, skal der over toppen af varmekammeret og over kappens ventiler, laves et ekstra loft inden i omramningen for at forhindre opvarmning af loftet. Brug for eksempel **100 mm** tyk stenuld på en min. **0,9 mm** stålplade. Se **fig. 2A**. Sørg for udluftning i toppen af pejsekappen - f.eks. spalte mod loft.

NB! Husk, at installationen skal kunne fejes og inspiceres.

4.3 Luftcirkulation

Mellem indsatsen og murværket skal der strømme luft, og det er meget vigtigt, at der er fri lufttilførsel til luftindtagene.

De luftarealer, der er angivet i teksten, er minimumskrav.
Nødvendige luftåbninger (cirkulationsluft):
Sokkel: Minimum 500 cm2 fri åbning.
Hætte: Minimum 750 cm2 fri åbning.
NB! Se fig. 1 e og f .

4.4 Loft

Ildstedet kan monteres, så varmluftsåbnings overkant er **min. 400 mm** under loft af brændbart materiale. Se **fig. 1 e og f**. Sørg for udluftning i toppen af pejsekappen - f.eks. spalte mod loft (min. 20 mm).

4.5 Skorstenens funktion

Skorstenen er ildstedets motor og helt afgørende for produktets funktion.

Skorstenstrækket giver et undertryk i produktet. Dette undertryk fjerner røgen fra produktet og suger luft gennem forbrændingsluftspjældet til forbrændingsprocessen.
Forbrændingsluften bidrager også til glasskylningen, dvs. den holder glasset rent for sod.

Skorstenstrækket opstår som følge af temperaturforskellen inde i og uden for skorstenen. Jo større denne temperaturforskel er, desto bedre bliver skorstenstrækket. Det er derfor vigtigt, at skorstenen opnår driftstemperatur, før luftventilerne justeres ned for at begrænse forbrændingen (en muret skorsten kræver længere tid, før den når driftstemperaturen end en stålskorsten).

På dage, hvor der som følge af vejr- og vindforhold er dårligt træk i skorstenen, er det ekstra vigtigt at opnå driftstemperatur så hurtigt som muligt. Da er det vigtigt at opnå flammer hurtigt. Tip! Kløv brændet ekstra fint, brug en ekstra optændingsblok osv.

NB! Efter en længere periode uden brug er det vigtigt at kontrollere, at der ikke er blokeringer i skorstensrøret.

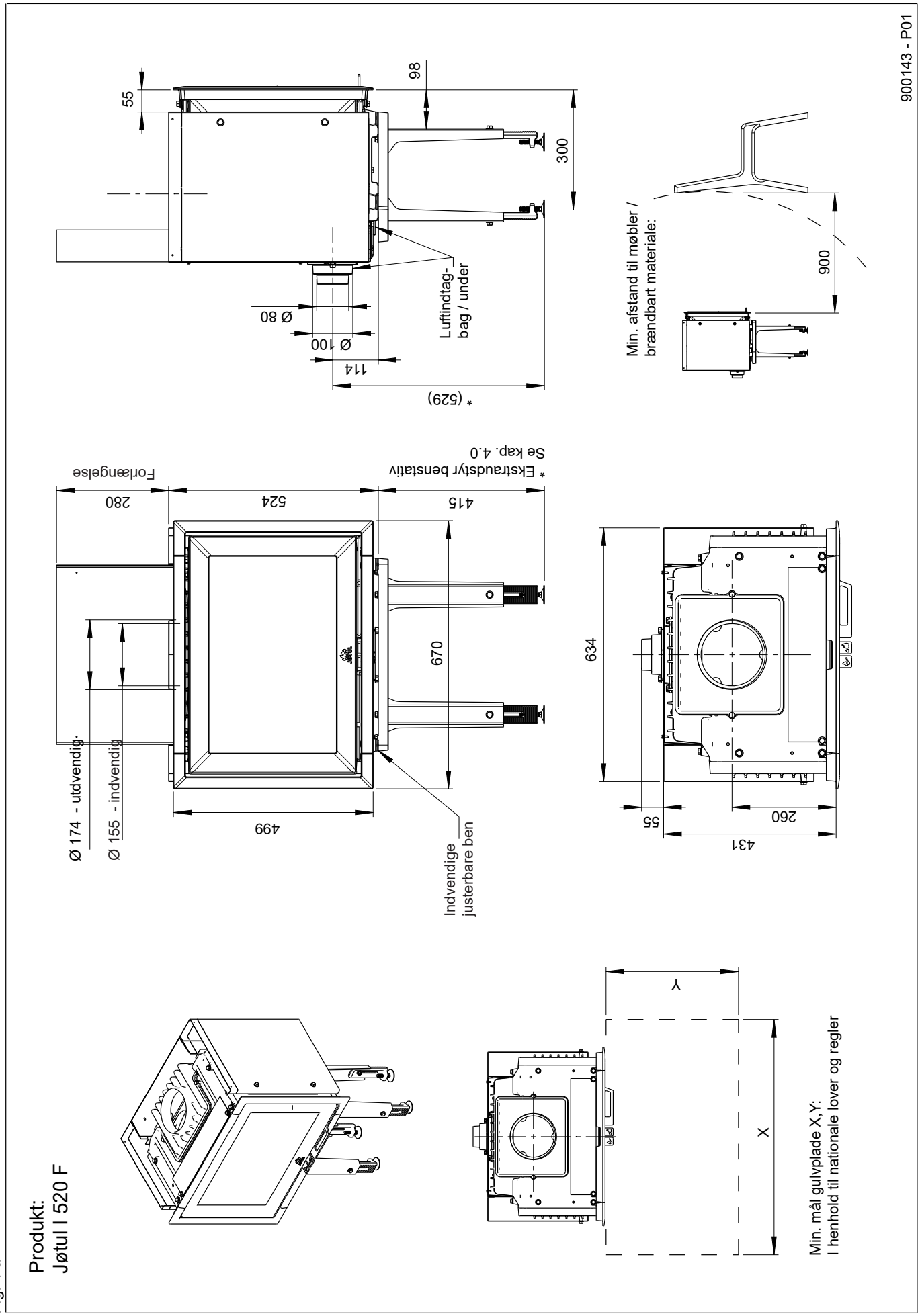
900143 - P01
55
98
300
Luftindtag-
bag / under
Ø 80
Ø 100
114
* (529)
Min. afstand til møbler /
brændbart materiale:
900
* Ekstraudstyr benstativ
Se kap. 4.0
Forlængelse
280
524
415
670
Ø 174 - utdvendig
Ø 155 - indvendig
499
Indvendige
justerbare ben
634
55
260
431
Y
X
Min. mål gulvplade X,Y:
I henhold til nationale lover og regler
Produkt:
Jøtul I 520 F

Fig. 1 a

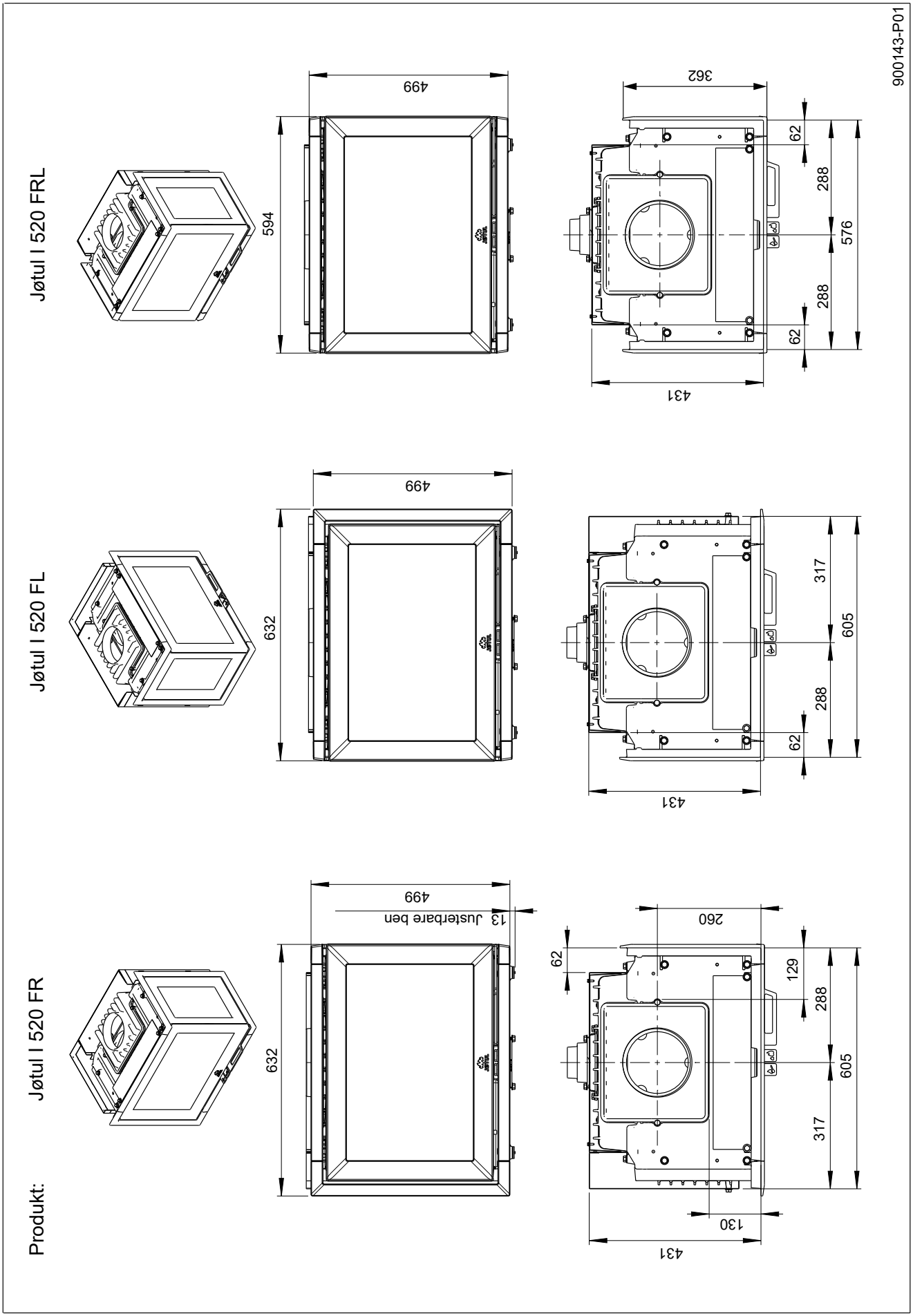
Produkt:
Jøtul I 520 FR
Jøtul I 520 FL
Jøtul I 520 FRL
632
632
594
499
499
499
13 Justerbare ben
260
130
431
431
431
362
62
129
288
317
605
576
900143-P01

Fig. 1 b

Fig. 1 c

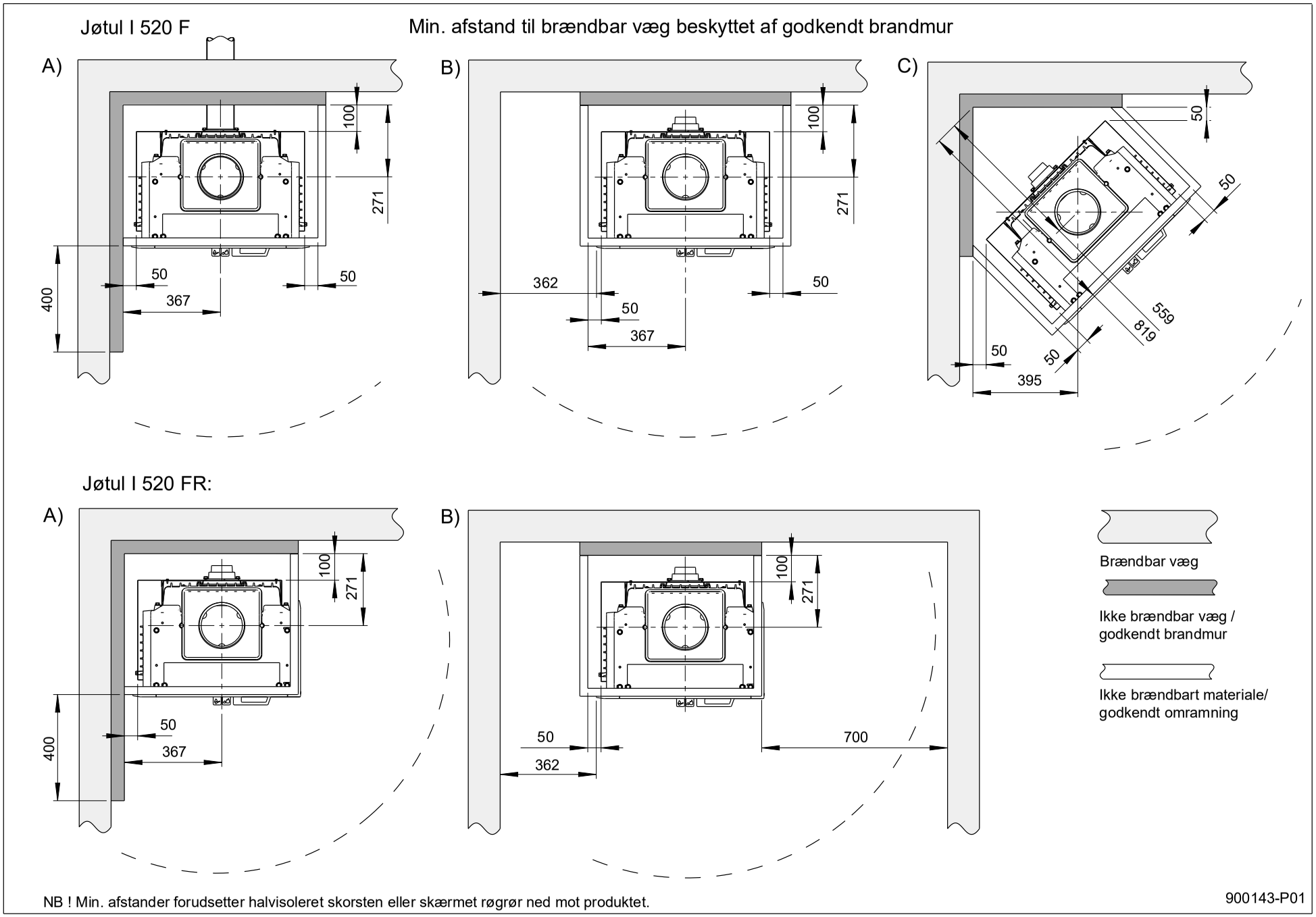

NB ! Min. afstander forudsetter halvisoleret skorsten eller skærmet røgrør ned mot produktet.

900143-P01

Fig. 1 d

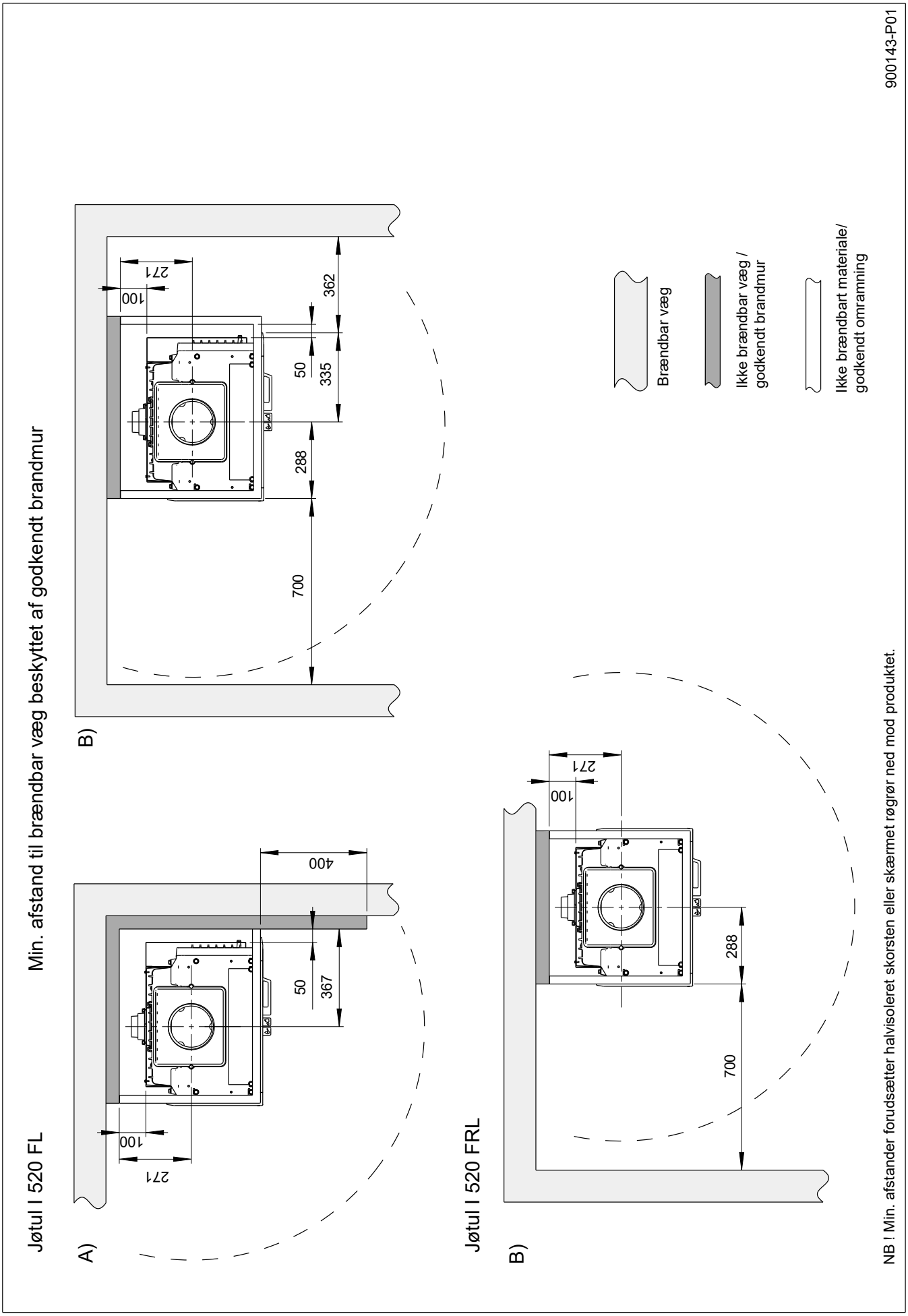
Min. afstand til brændbar væg beskyttet af godkendt brandmur
Jøtul I 520 FL
A)
B)
Jøtul I 520 FRL
B)
271
100
400
50
367
362
335
288
700
Brændbar væg
Ikke brændbar væg / godkendt brandmur
Ikke brændbart materiale/ godkendt omramning
900143-P01
NB ! Min. afstander forudsætter halvisoleret skorsten eller skærmet røgrør ned mod produktet.

Fig. 1 f

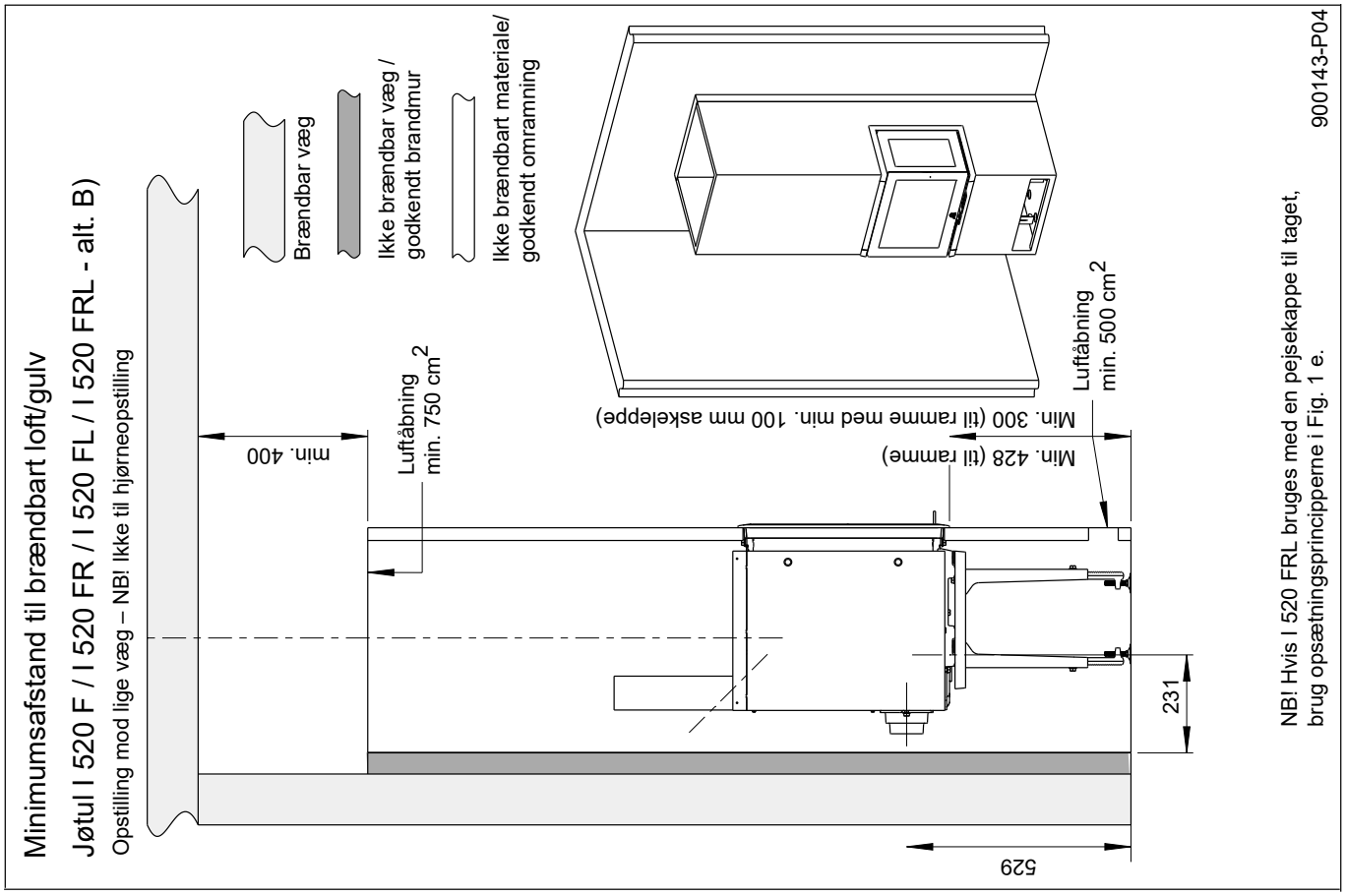
Minimumsafstand til brændbart loft/gulv
Jøtul I 520 F / I 520 FR / I 520 FL / I 520 FRL - alt. B)
Opstilling mod lige væg – NB! Ikke til hjørneopstilling
Brændbar væg
Ikke brændbar væg / godkendt brandmur
Ikke brændbart materiale/ godkendt omramning
min. 400
Luftåbning min. 750 cm2
Min. 300 (til ramme med min. 100 mm askelåge)
Min. 428 (til ramme)
Luftåbning min. 500 cm2
231
529
NB! Hvis I 520 FRL bruges med en pejsekappe til taget, brug opsætningsprincipperne i Fig. 1 e.
900143-P04

Fig. 1 e

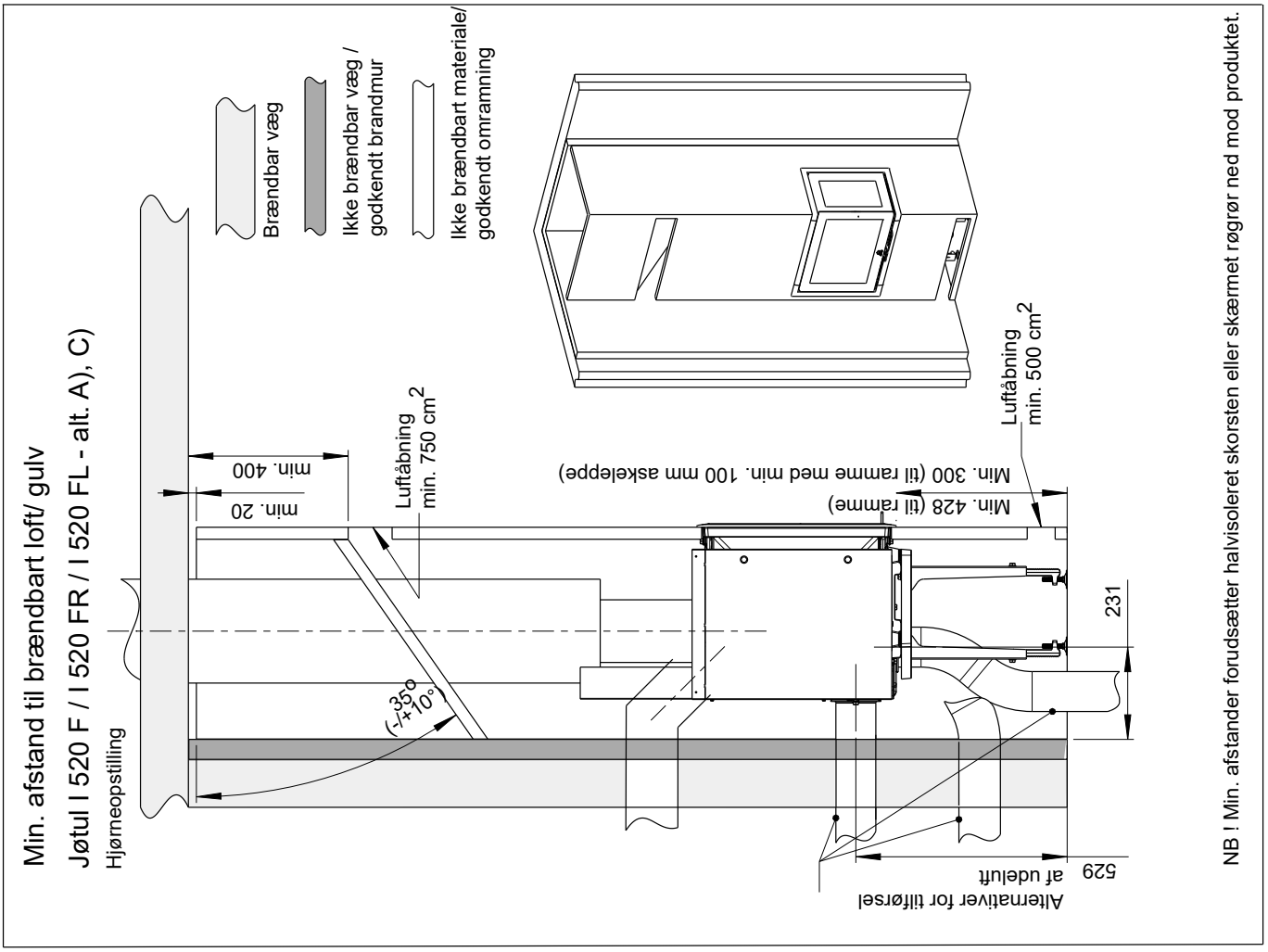
Min. afstand til brændbart loft/ gulv
Jøtul I 520 F / I 520 FR / I 520 FL - alt. A), C)
Hjørneopstilling
Brændbar væg
Ikke brændbar væg / godkendt brandmur
Ikke brændbart materiale/ godkendt omramning
min. 400
min. 20
Luftåbning min. 750 cm2
35° (-/+10°)
Min. 300 (til ramme med min. 100 mm askelåge)
Min. 428 (til ramme)
Luftåbning min. 500 cm2
231
529
Alternativer for tilførsel af udeluft
NB ! Min. afstander forudsætter halvisoleret skorsten eller skærmet røgrør ned mod produktet.

4.6 Skorsten og røgrør

- Ildstedet kan tilsluttes skorsten og røgrør godkendt til et fastbrændselsfyret ildsted med en røggastemperatur som angivet i **«2.0 Tekniske data»**.
- Vi anbefaler at skorstenen er minimum 4 meter, med en rør diameter mellem Ø 125 mm. til Ø 150 mm., da dette vil medvirke til optimalt træk i skorstenen. Vær opmærksom på at røgudslip, eller dårlig funktion, kan forekomme hvis skorstenen er lavere en anbefalet højde.
- Flere fastbrændselsfyrede ildsteder kan kobles til den samme skorsten, hvis skorstenstværsnittet er tilstrækkeligt og døren er selvlukkende. Se 7.3.
- Før der laves hul i skorstenen, bør ildstedet prøveopstilles mhp. korrekt afmærkning af placering af ildsted og hullet i skorstenen. Se **fig. 1 e og f** for minimumsmål. **NB! Dette gælder ikke ved installation i åbent ildsted.**
- Brug røgrørsbøjning med fejedør for at sikre fejemulighed.
- Ved brug af halvisoleret røgkanal (startsektion) skal delen som minimum overholde klasse T 400-N1-D-Vm-L50050-G100. For opstillingskrav henvises til tegning.
- Skorstenens og røgkanalens funktion med hensyn til sikkerhedsafstande skal overholdes. Skorstenen skal dokumenteres i henhold til EN 13384-2:2015+A1:2019 afhængigt af den konkrete installationssituation.

Vær opmærksom på, at det er meget vigtigt, at tilslutninger har en vis fleksibilitet. Dette forhindrer, at bevægelser i installationen fører til revnedannelser.

NB! En korrekt og tæt tilslutning er meget vigtig for produktets funktion.

4.7 Klargøring/montering

Produktet leveres i ét kolli. Al emballage kan genbruges.
NB! Kontrollér, at indsatsen er uden skader, før installationen påbegyndes.

Produktet er tungt! Sørg for hjælp ved opsætning og montering.

Fig. 2

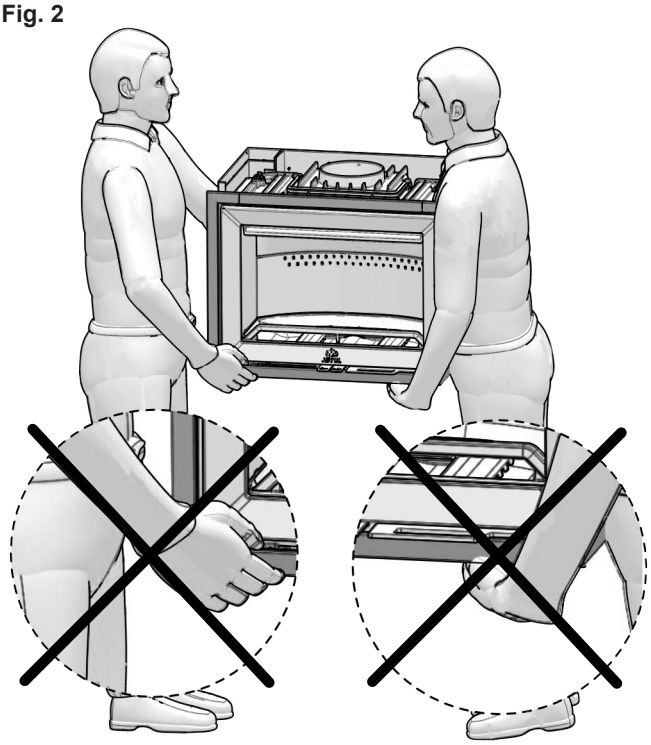

Vigtig! Ikke løft produktet med rammerne på.

1

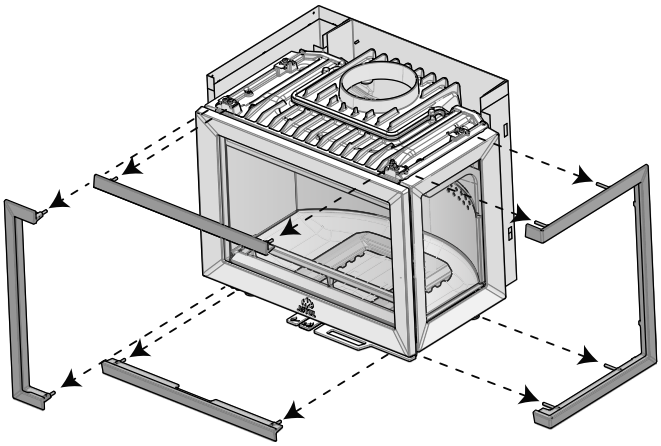

2

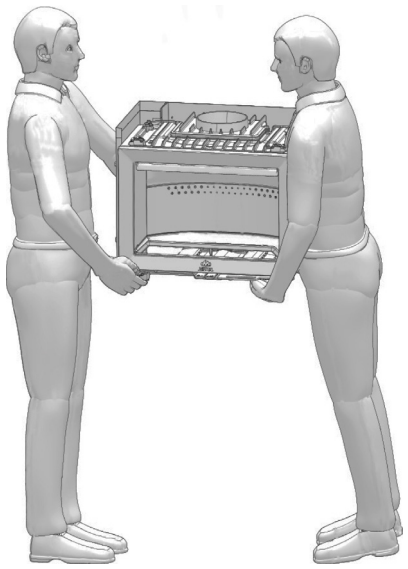

3

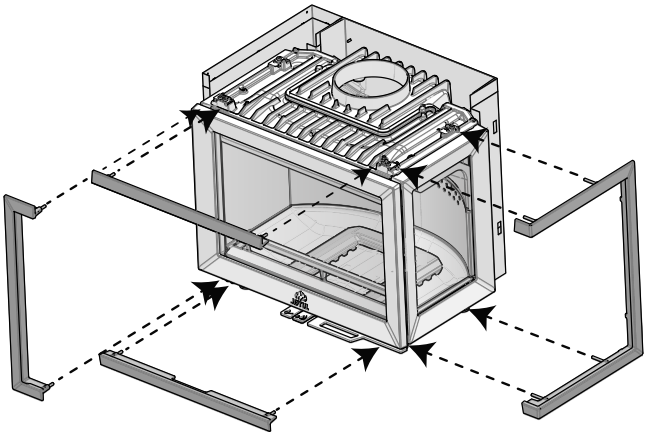

Udeluftstilslutning

Som ekstraudstyr leveres et sæt til tilslutning af udeluft. **(Der hører en separat manual til ekstraudstyret – Udeluftstilslutning Ø 100, art. 10026187)**. Tilslutningsstuds er tilpasset både Ø 100 og Ø 80 udeluftsslange.
Dette foretages før indmuring eller bygning af omramning.
Ved montering i eksisterende åbne ildsteder skal der tages hensyn til brandsikkerhedsmæssige krav.

Montering af udeluft

Fig. 3

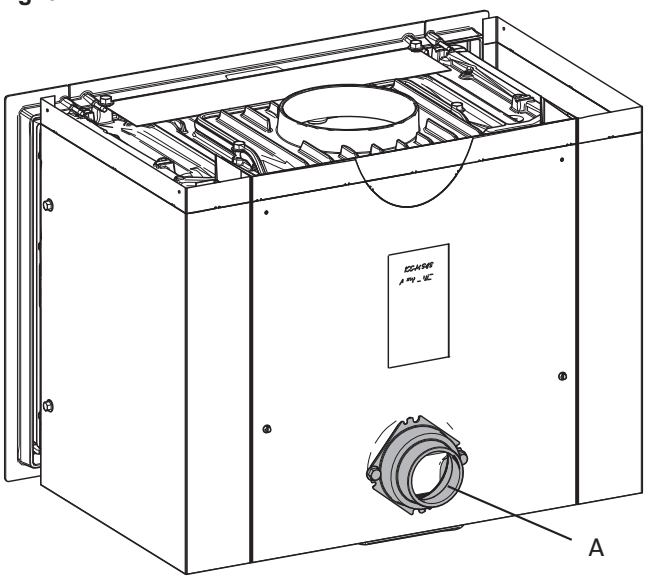

1. Produktet leveres med luftindtag **(A)** bagtil. Efter behov kan luftindtaget forandres til under produktet. Se **fig. 4**.

Fig. 4

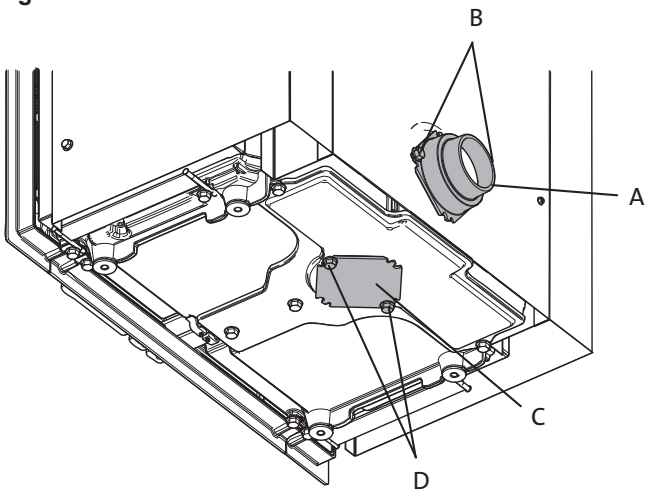

2. Skru de to skruer **(B)** ud, og fjern studsen **(A)** til luftindtaget.
3. Skru derefter de to skruer **(D)** ud under brændkammeret, og fjern dækslet **(C)**.
4. Monter studsen **(A)** under, hvor dækslet var placeret, og monter studsen ved hjælp af skruerne **(B)**.
5. Monter derefter det fjernede dæksel over hullet til luftindtaget bagpå. Monter med de samme skruer.

Montering af benstativ (tillægsudstyr)

Ved selvmuring af omramning skal benstativ (ekstraudstyr, art. nr. 51044759) benyttes, se fig. 1 e og f.

Sidehængsling af dør

Produktet leveres venstrehængslet fra fabrikken. Efter ønske kan døren forandres til højrehængsling. Dette bør gøres før installation i åbent ildsted eller omramning.

Sæt til forandring af højrehængslet dør findes som ekstraudstyr. Art. nr. 50045754. (Se manual, art. nr. 10045851, som følger med sættet til montering.)

4.7 Tilslutning til skorsten

Før monteringen påbegyndes skal der tages stilling til, hvordan produktet skal tilsluttes skorstenen.

Alternative placeringer for montering af røgklokke.

Røgklokken kan monteres både udefra og indefra. Den er monteret udvendigt med henblik på topudtag fra fabrikken, men kan monteres med henblik på topudtag fra indersiden. Den kan også monteres 45o drejet (bagudtag) både udefra og indefra.

Før montering indefra skal brændplader, røgvenderplade og ledeplade tages ud.

Fig. 5

Topudtag monteret udefra (monteret fra fabrik)

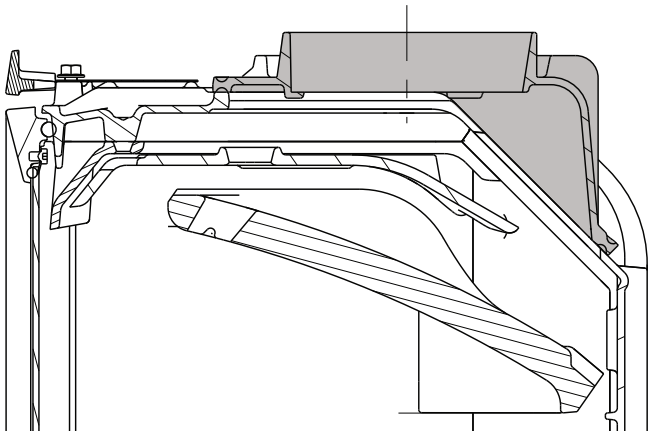

Topudtag monteret indefra

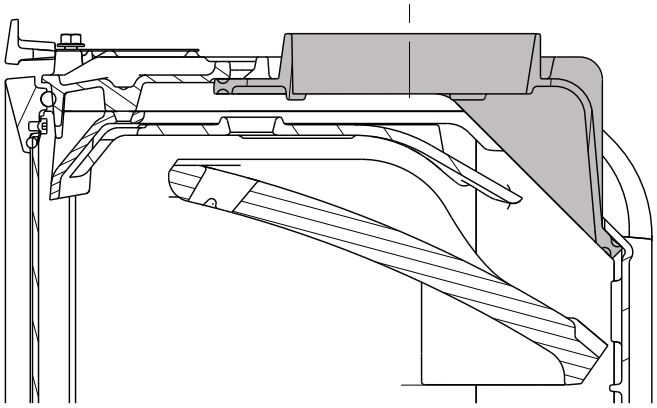

Bagmonteret røgudtag (45° drejet) udefra

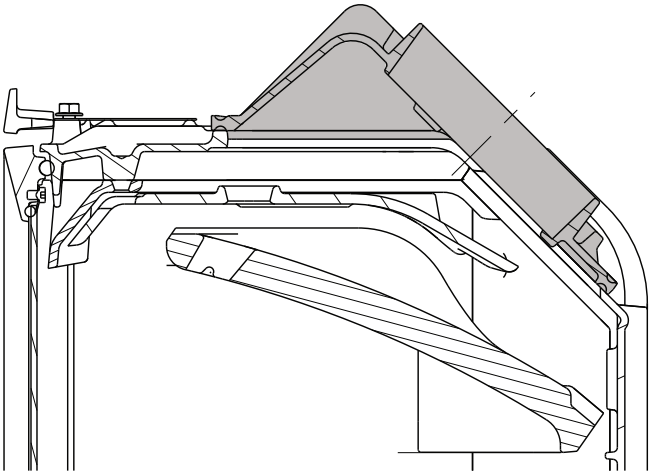

Bagmonteret røgudtag (45° drejet) indefra

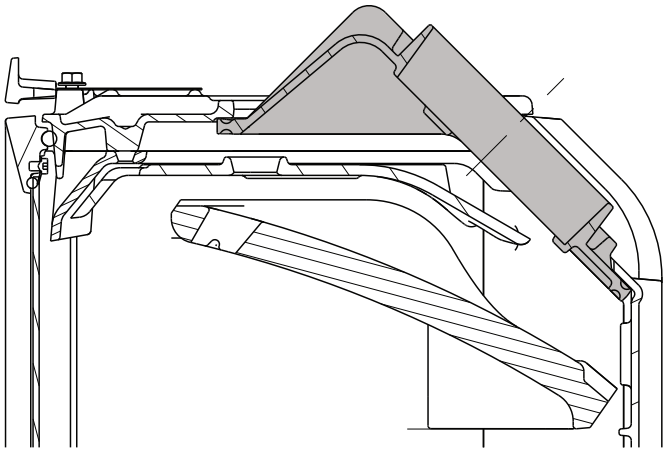

DANSK

Topudtag

Produktet er monteret med henblik på topudtag fra fabrikken. For at beskytte mod varmestråling fra røgrøret mod bagvæggen hæves den indvendige, bageste skærmplade.

Fig. 6

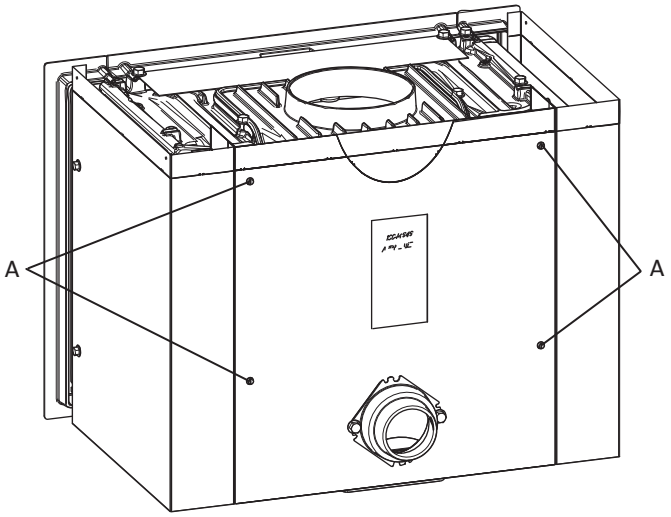

1. Løsn de fire skruer **(A)**.

Fig. 7

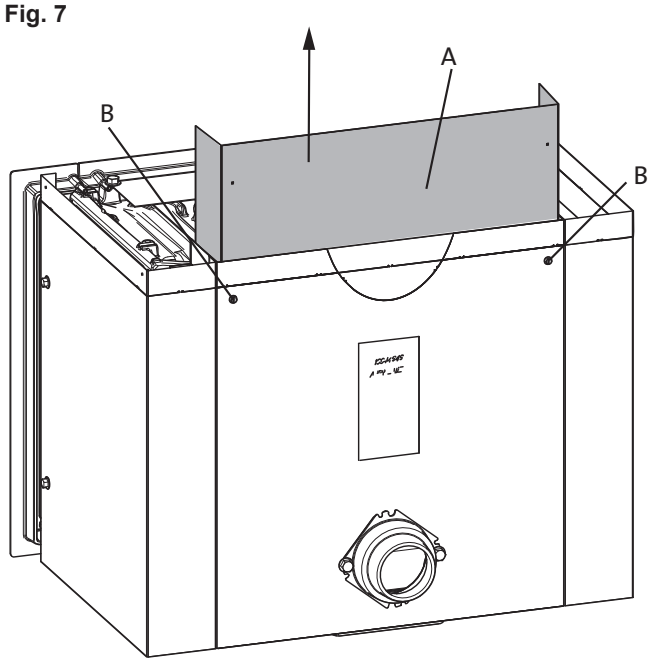

2. Træk den indvendige skærmplade **(A)** op.
3. Fastgør den ved hjælp af de 2 øvre skruer **(B)**.

Forandring til bagudtag

Røgudtaget kan efter behov forandres til bagudtag. Røgklokken kan også monteres indefra, hvis pladsen, hvor brændkammeret skal monteres, er trang.

Skru de fire skruer, som blev nævnt i fig. 6, ud.

Fig. 8

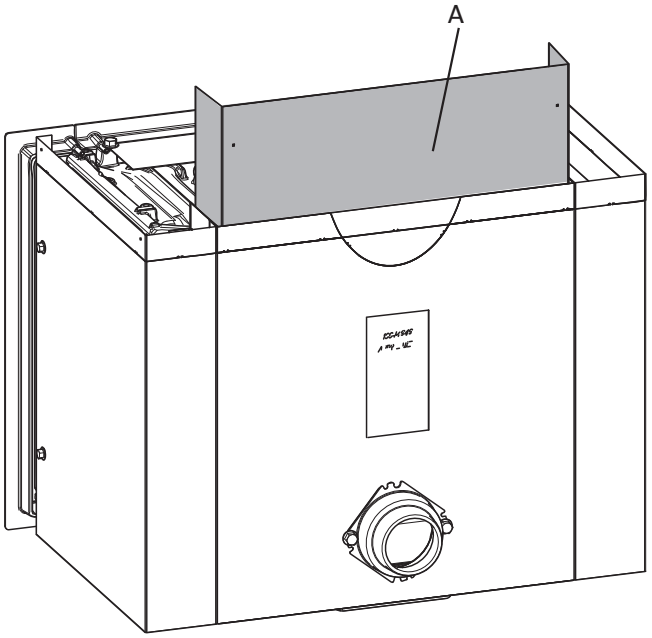

4. Fjern den indre skærmplade **(A)**.

Fig. 9

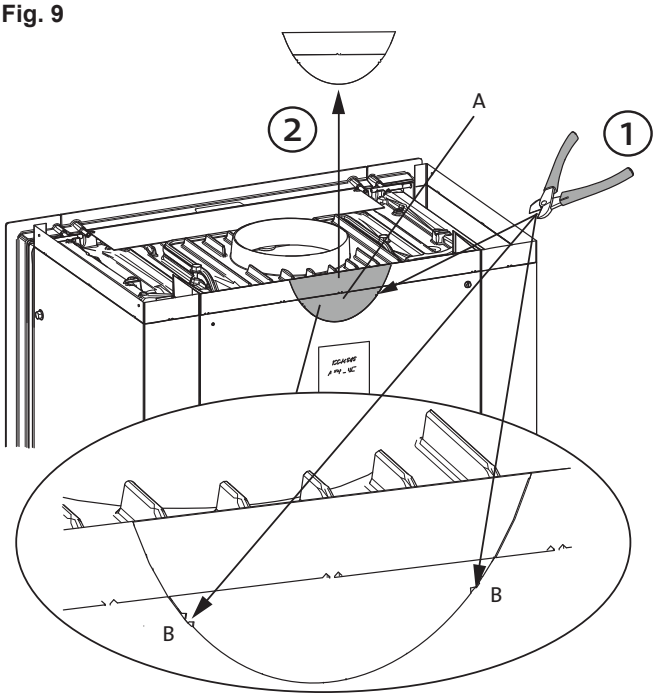

1. Ved brug af bagudtag skal den buede del **(A)** først fjernes. Klip udslagsdelen af i punkterne **(B)** i perforeringen. Fjern derefter udslagsdelen.

Fig. 10

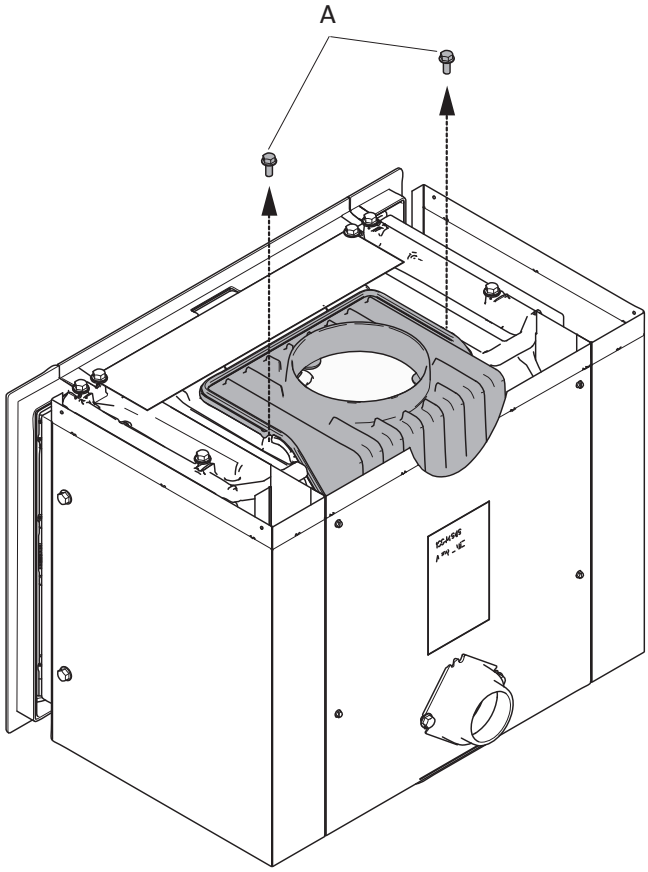

2. Skru de to skruer **(A)** ud, som fastgør røgklokken til brændkammeret.

Fig. 11

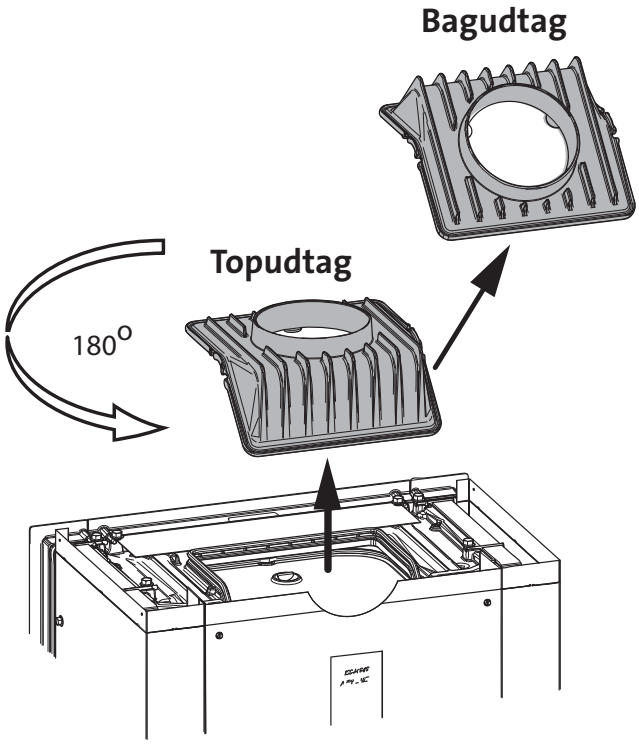

3. Løft røgklokken op, og drej den 180° rundt.

Fig. 12

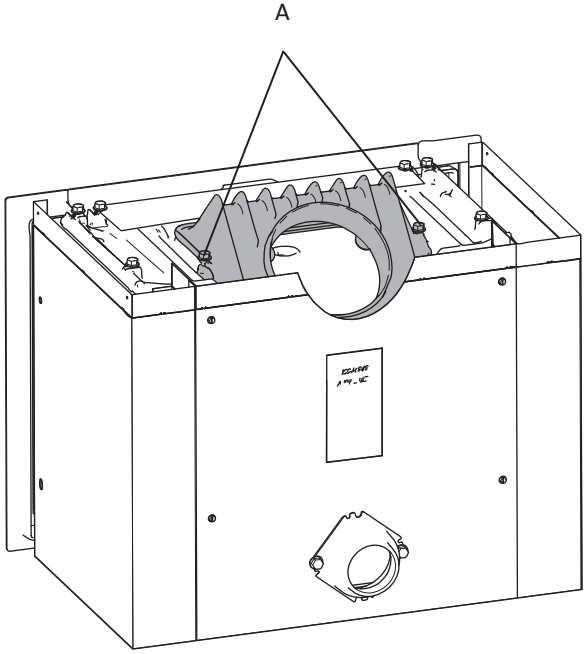

4. Monter røgklokken på brændkammeret igen med de samme to skruer **(A)**.

4.8 Montering

Montering af indvendig røgklokke

Produktet findes i 4 forskellige modeller. Fremgangsmåden ved montering er afhængig af, hvilken model der monteres:
For de følgende tre modeller følges **figur 13-20**.
Jøtul I 520 F (glas i front), Jøtul I 520 FL (glas i front og venstre side) og Jøtul I 520 FR (glas i front og højre side).

For Jøtul I 520 FRL (glas i front og på begge sider) følges **figur 14-20**.

Fig. 13

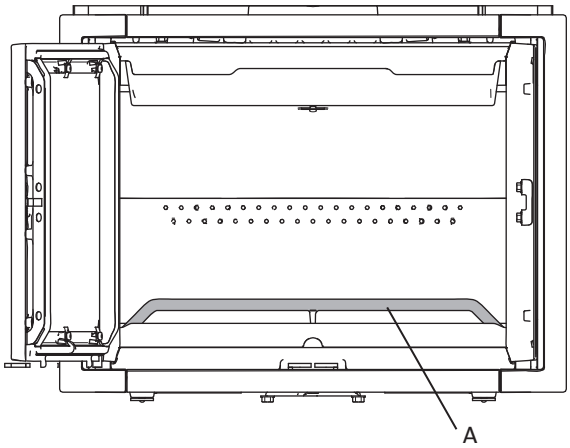

1. Åbn døren, og fjern askelisten **(A)**.

Fig. 14

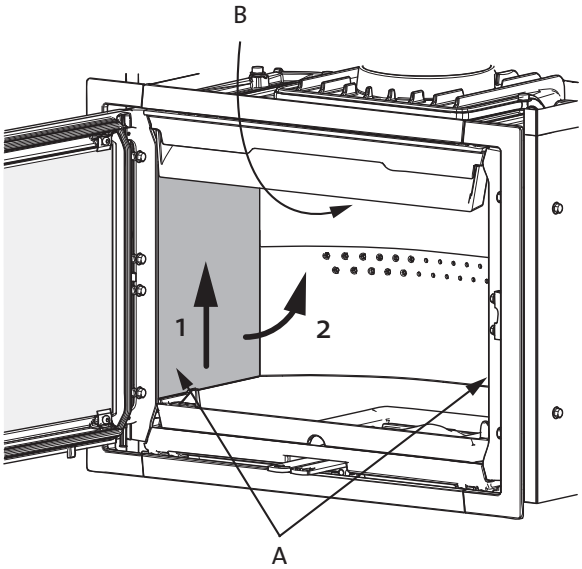

2. Tag sidebrændpladen **(A)** ud ved at løfte den lidt op, samtidig med at røgvenderpladen **(B)** holdes oppe. Træk sidebrændpladen ud nederst, og tag den ud. Fjern så den anden sidebrændplade på samme måde.

Fig. 15

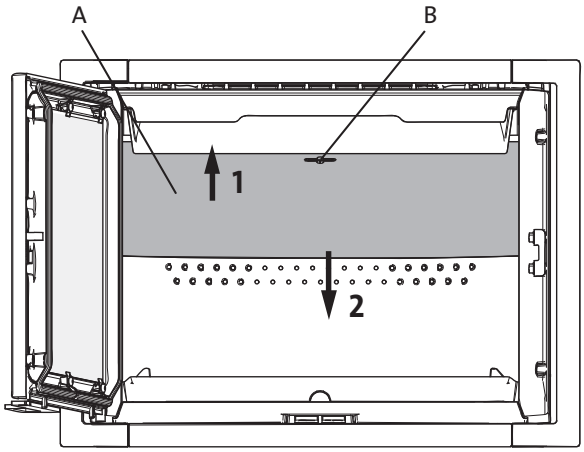

3. Løft først røgvenderpladen **(A)** op. Drej nøglen **(B)** 90°, og fjern så nøglen. Træk røgvenderpladen ned i bagkanten.

Fig. 16

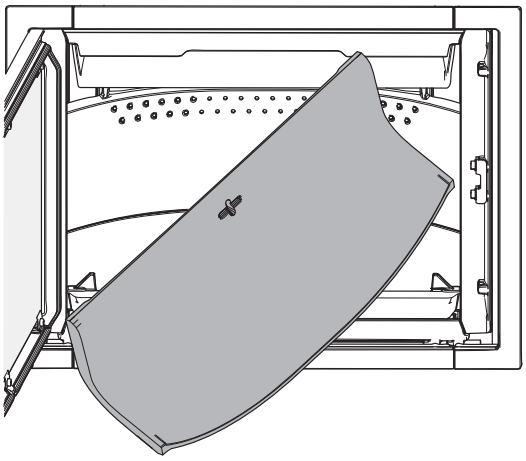

4. Drej det ene hjørne mod dig selv, og træk den ud sidelæns.

Fig. 17

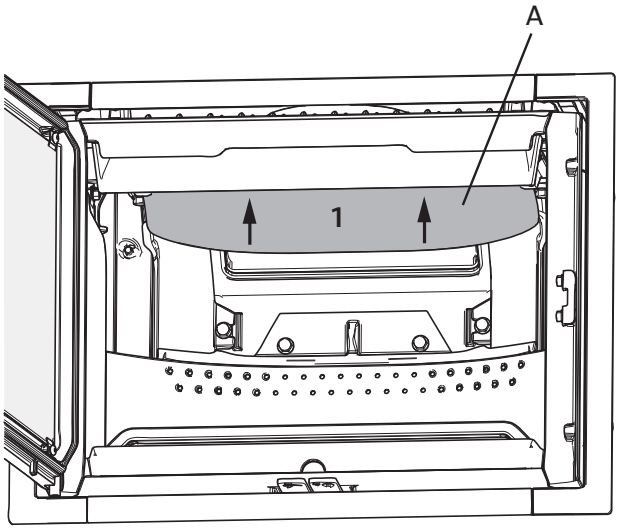

5. Fjern derefter ledepladen **(A)** ved først at løfte den lidt op. Skub derefter ledepladen bagover.

Fig. 18

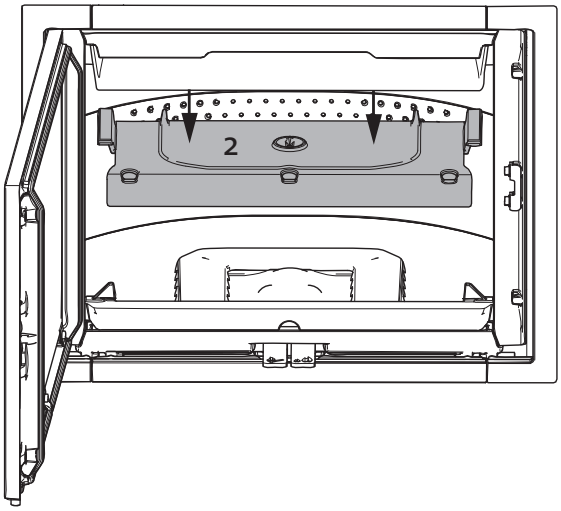

6. Sænk ledepladen ned, og tag den ud.

Fig. 19

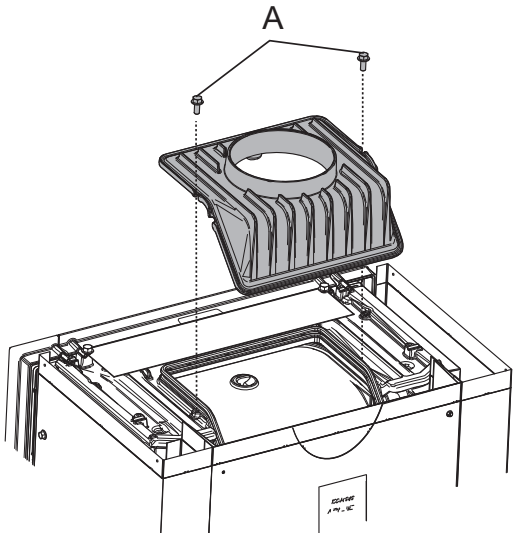

7. Skru de to skruer **(A)** ud på hver side af røgklokken, og løft den af.

Fig. 20

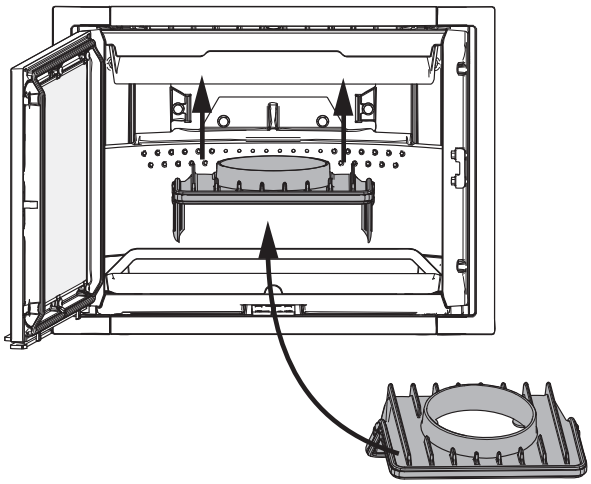

8. Monter røgklokken indefra.

Fig. 21

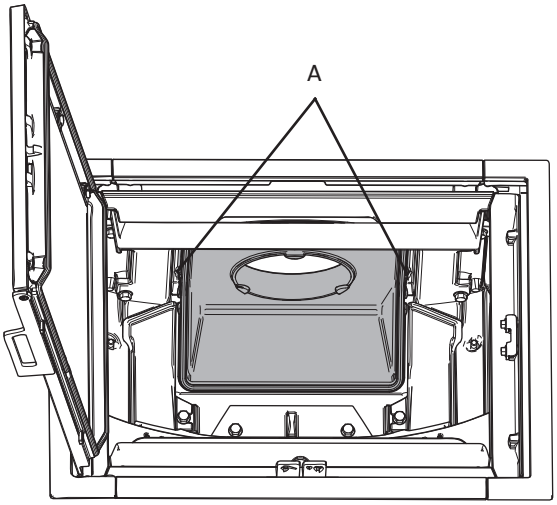

9. Skru de skruer **(A)**, som blev fjernet tidligere, i indefra.

Nivellering af indsatsen

Ved placering i en selvmuret eller præfabrikeret omramning og åbne ildsteder skal man først sørge for, at indsatsen stilles i vater.

Fig. 22

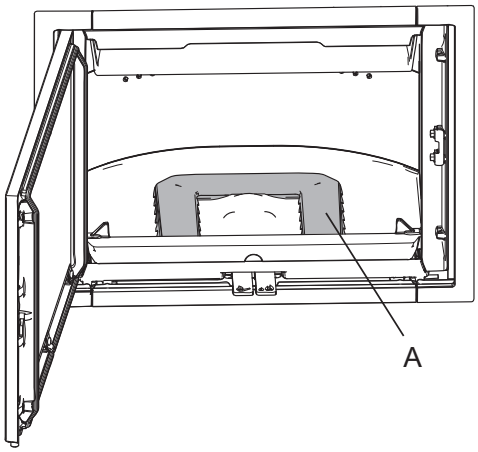

1. Løft op, og fjern luftkanalen **(A)**.

Fig. 23

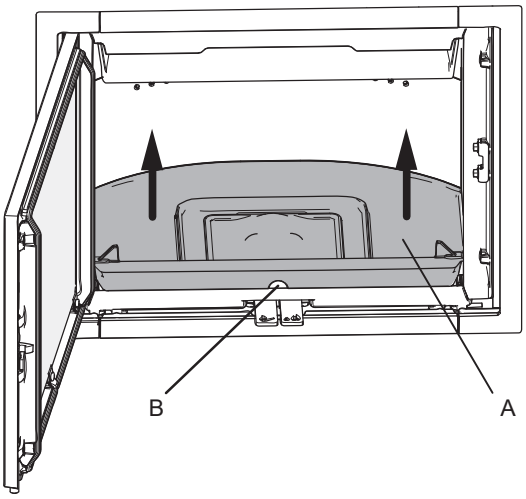

2. Tag fat i hullet **(B)** i forkanten af fyrbunden **(A)**, og løft op.

Fig. 24

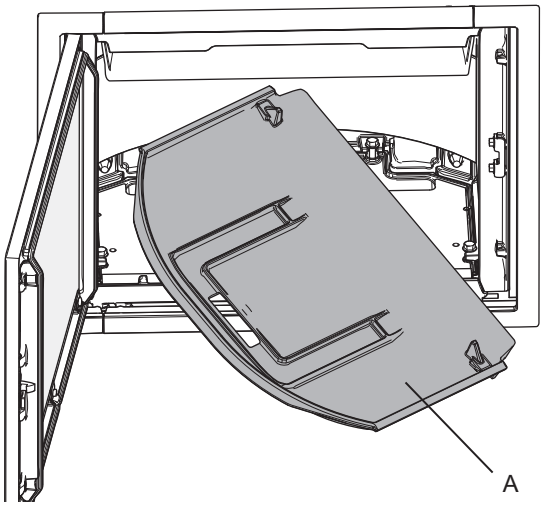

3. Drej det ene hjørne mod dig selv, og kant fyrbunden ud.

4.9 Eksempler på placeringer i åbne ildsteder

Jøtul I 520 er designet til at passe til forskriftsmæssige, murede, eksisterende åbne ildsteder. Det åbne ildsted skal opfylde indsatsens krav til opstilling mod brændbart materiale. Det bør tilstræbes at opnå så store luftåbninger for konvektionsluft som mulig (500 / 750 cm^2) for at få bedst mulig udnyttelse af varmen.

Der findes en række muligheder for montering i åbne ildsteder. Vi nævner her 3 eksempler:

Eksempel 1) Placering i hjørne med god plads

Illustrationen viser Jøtul I 520 FR (glas i dør og på højre side). I dette eksempel benyttes kassetterister (ekstraudstyr - art. nr. 50045748) til at udfylde mellemrummene mellem indsatsen og det åbne ildsted.

Fig. 27

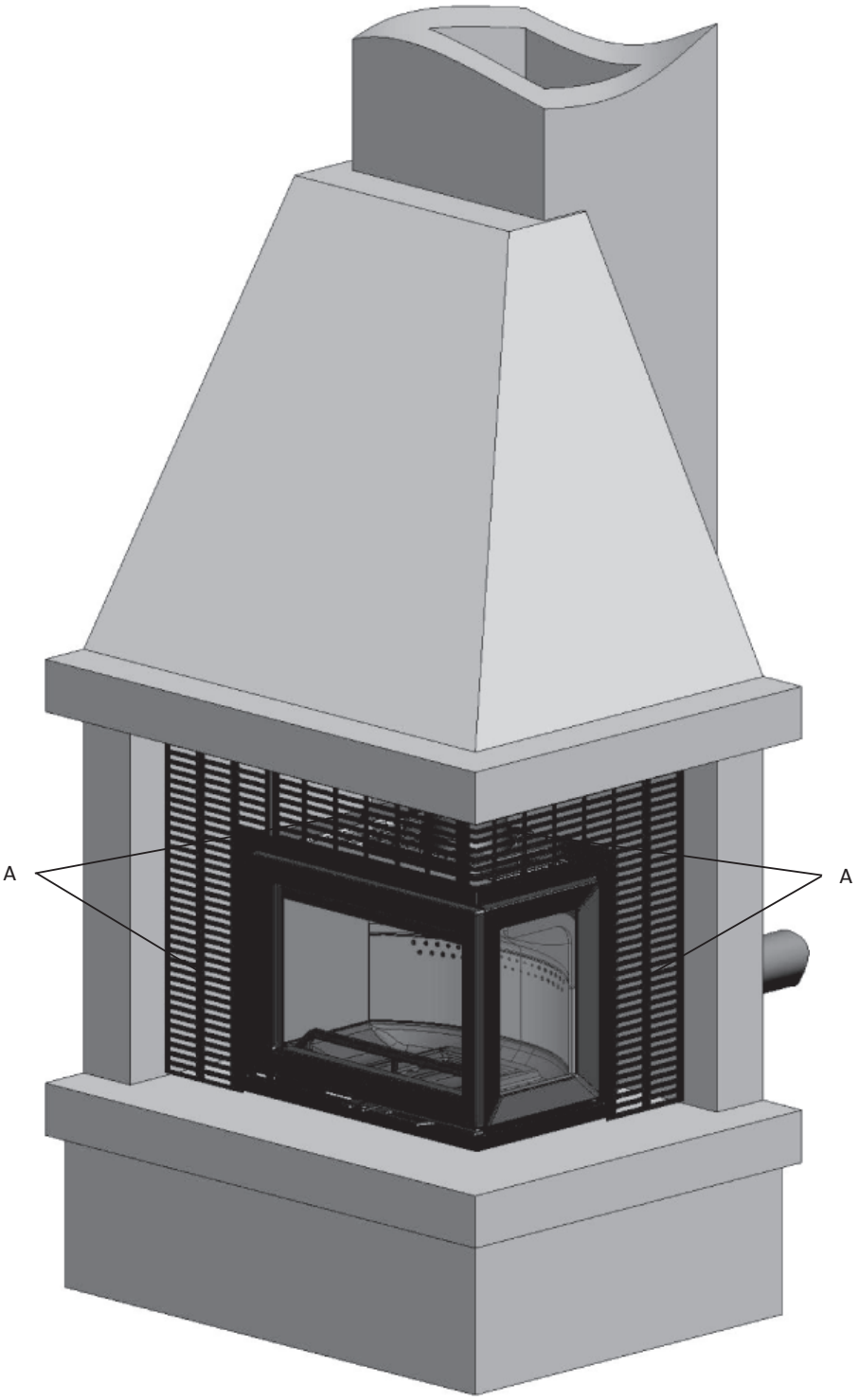

Kassetteristerne **(A)** skal tilskæres og tilpasses det specifikke åbne ildsted. Se den specifikke manual for montering af kassetterister.

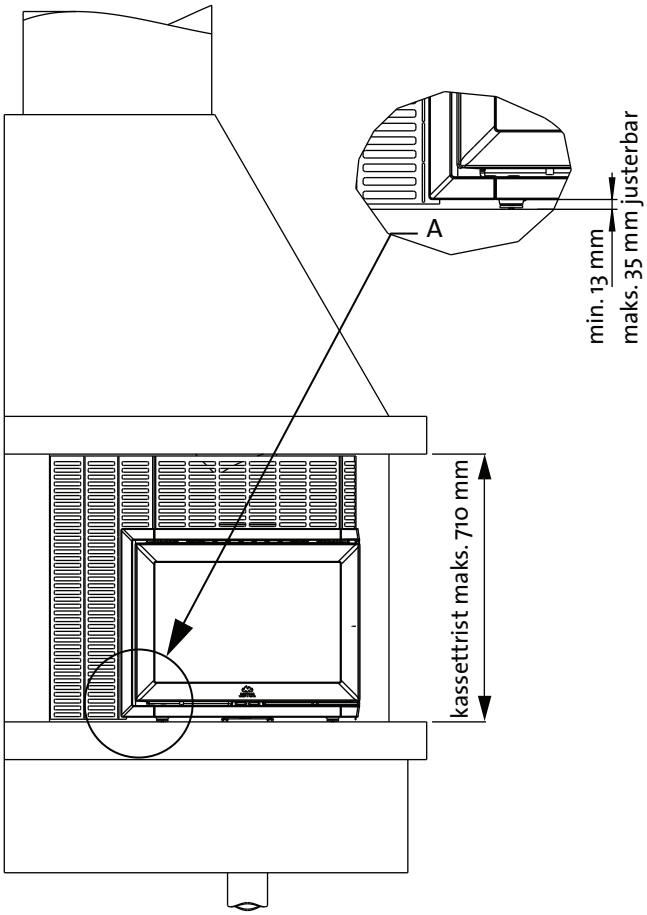
A
min. 13 mm
maks. 35 mm justerbar
kassettrist maks. 710 mm

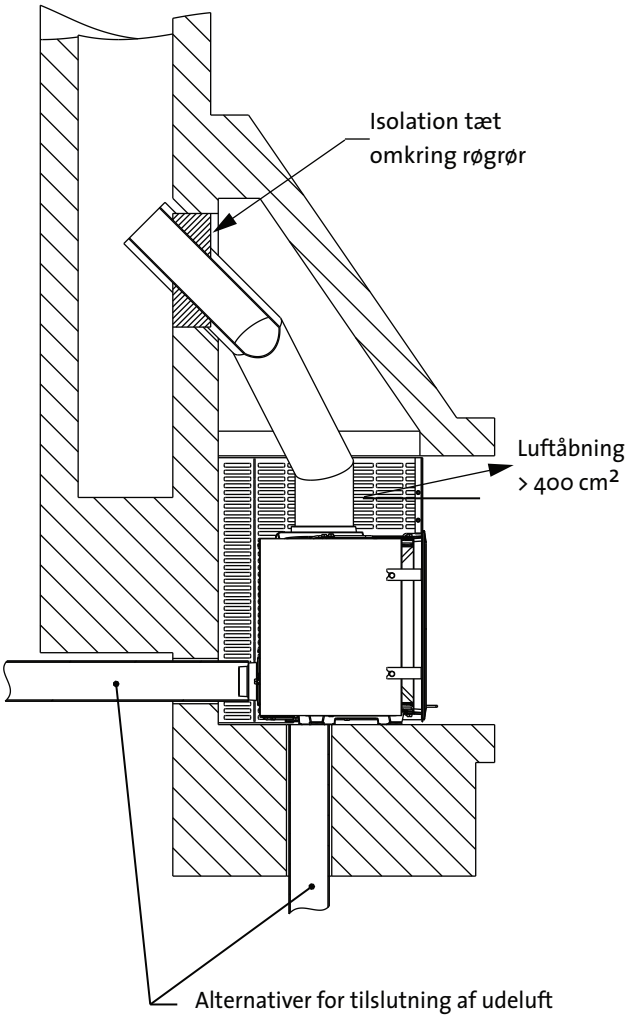
Isolation tæt
omkring røgrør
Luftåbning
> 400 cm²
Alternativer for tilslutning af udeluft

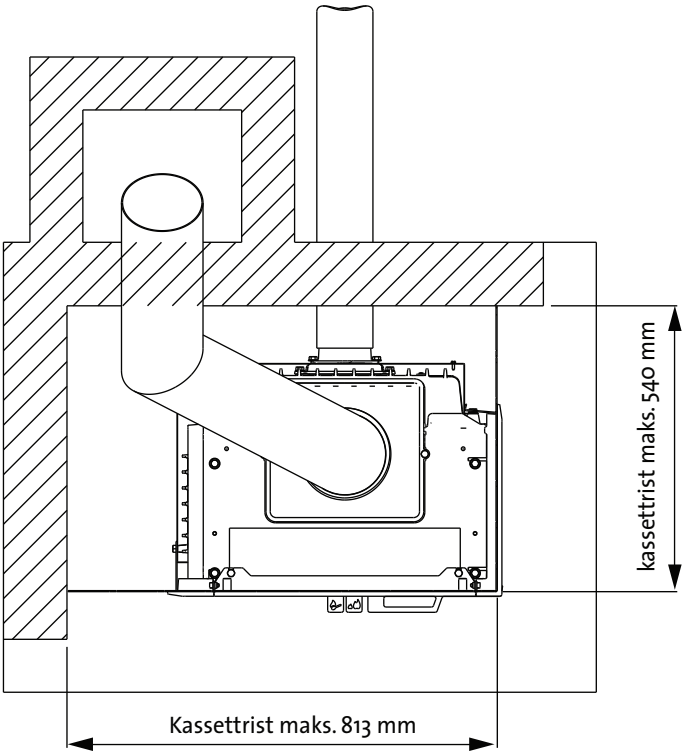
kassettrist maks. 540 mm
Kassettrist maks. 813 mm

Eksempel 2) Montering i åbent ildsted

Montering mod lige væg med god plads til siderne, lav højde. Illustrationen viser Jøtul I 520 F. I dette eksempel benyttes kassetterister (ekstraudstyr - art. nr. 50045747) til at udfylde mellemrummene mellem indsatsen og det åbne ildsted.

Fig. 28

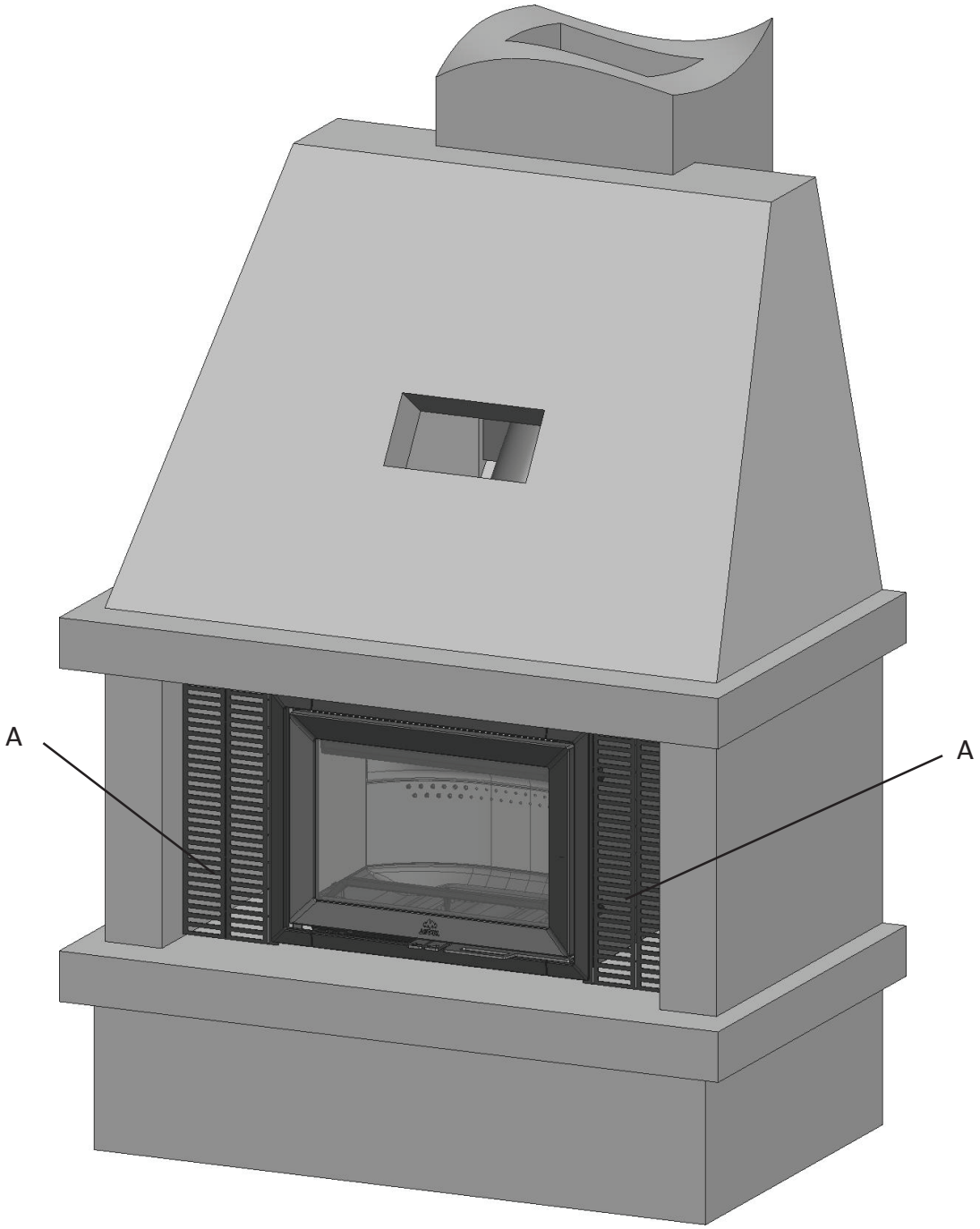

Kassetteristerne **(A)** skal tilskæres og tilpasses det specifikke åbne ildsted. Se den specifikke manual for montering af kassetterister.

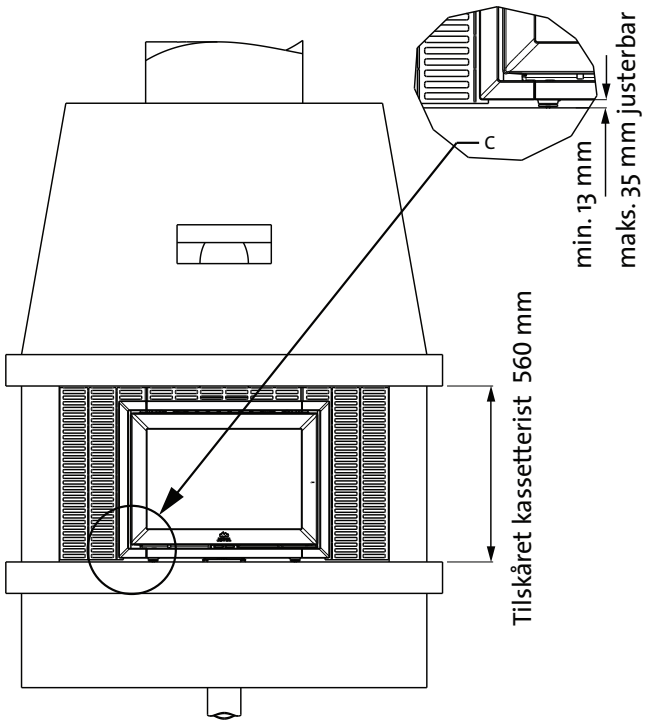
C
min. 13 mm
maks. 35 mm justerbar
Tilskåret kassetterist 560 mm

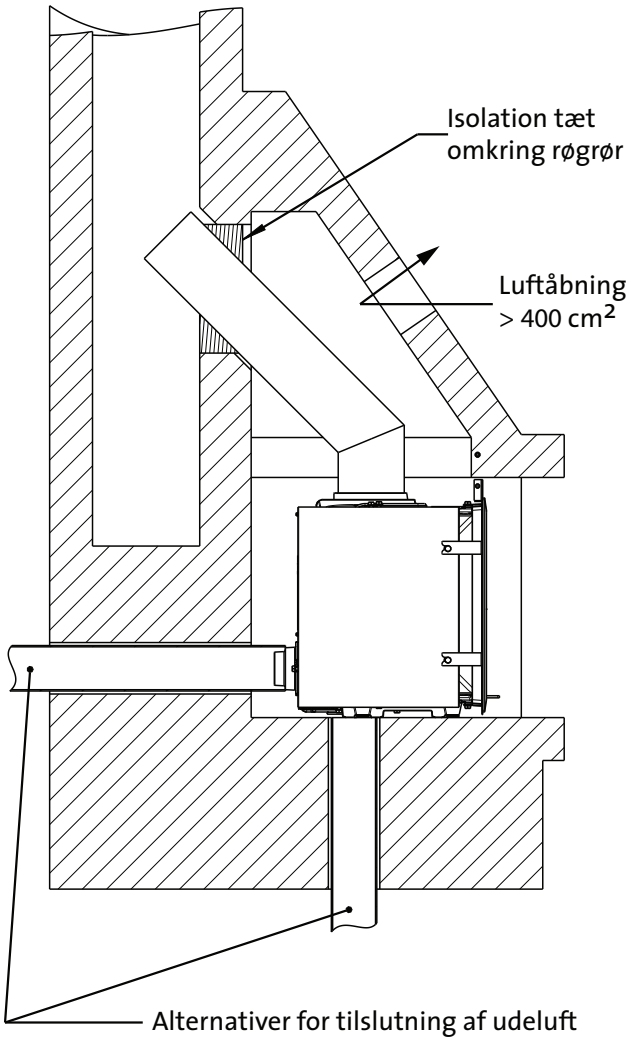
Isolation tæt
omkring røgrør
Luftåbning
> 400 cm²
Alternativer for tilslutning af udeluft

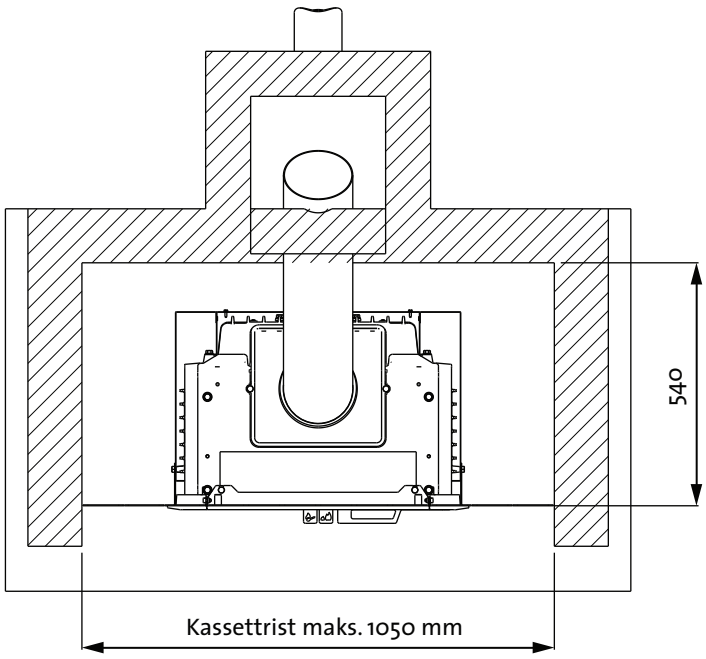
540
Kassettrist maks. 1050 mm

Eksempel 3) Montering i åbent ildsted

Montering mod lige væg med begrænset plads direkte mod front. Illustrationen viser Jøtul I 520 F med røgklokke drejet 45° monteret fra indersiden.

Fig. 29

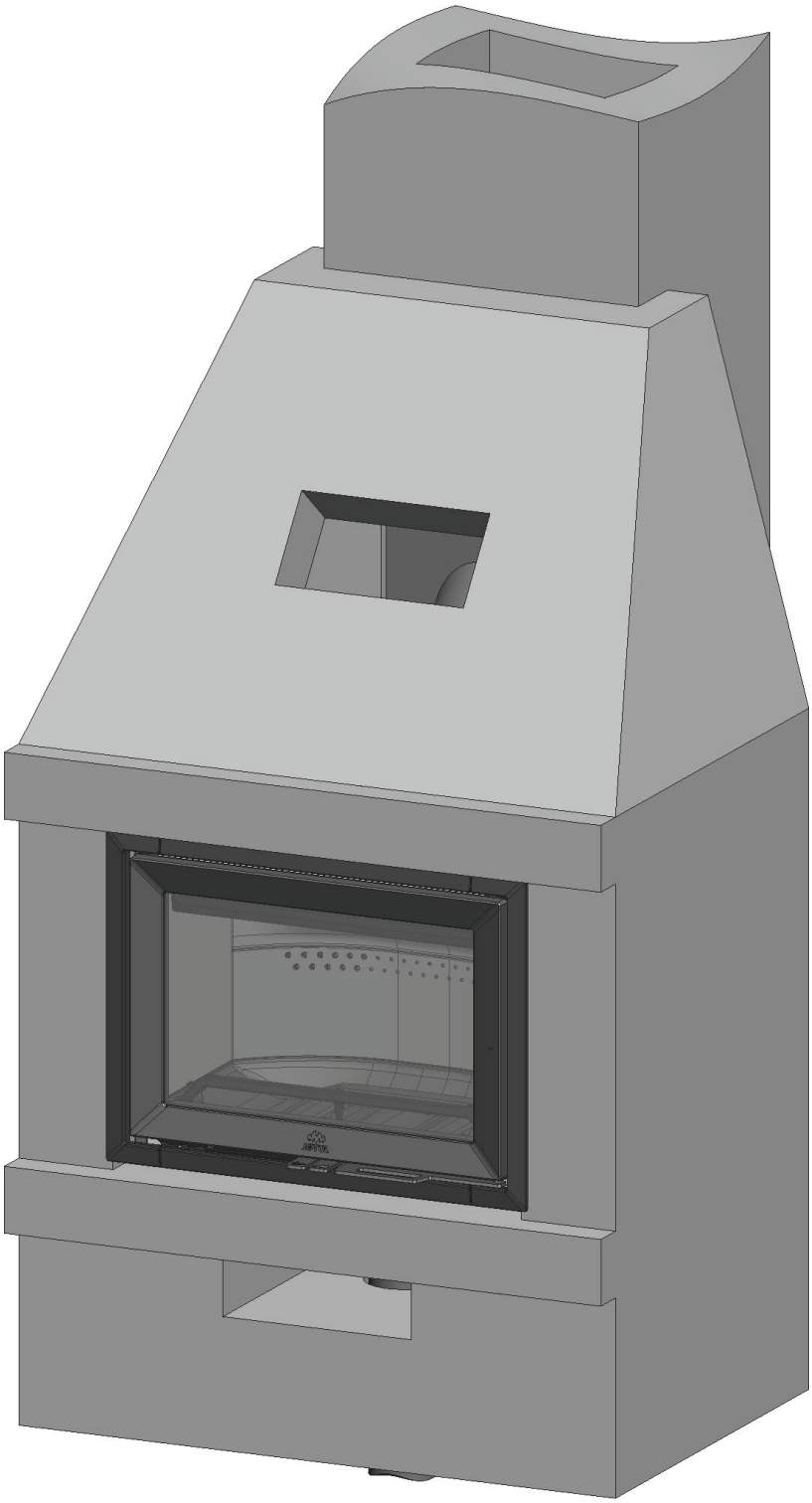

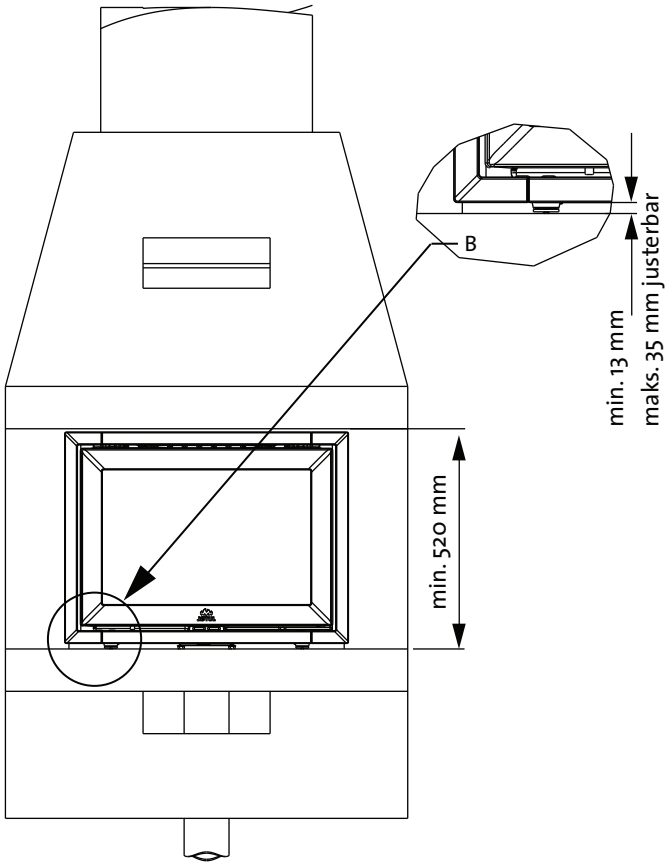
B
min. 13 mm
maks. 35 mm justerbar
min. 520 mm

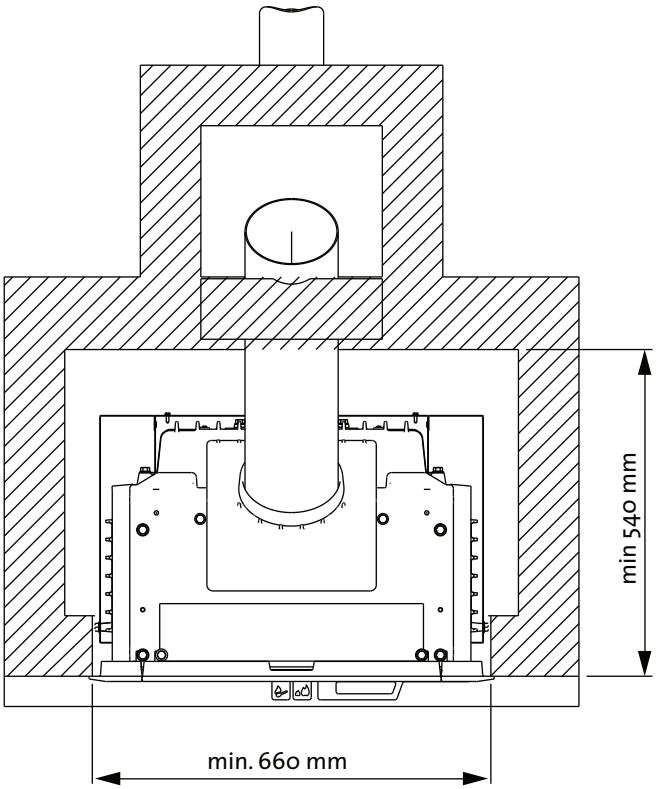
min 540 mm
min. 660 mm

Fig. 25

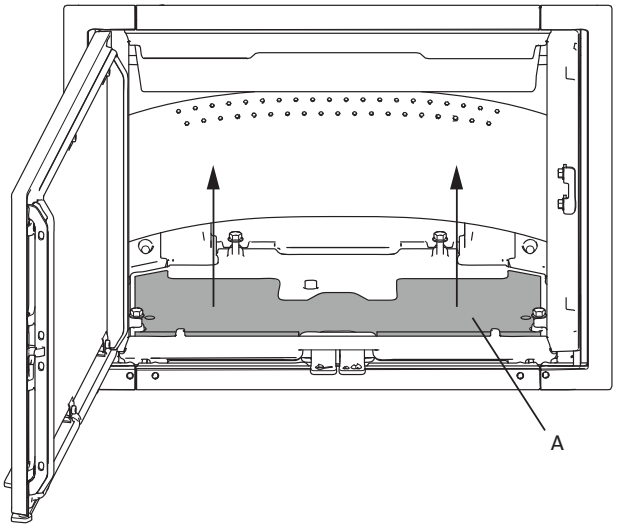

4. Løft isoleringsmåtten (A) op.

Fig. 26

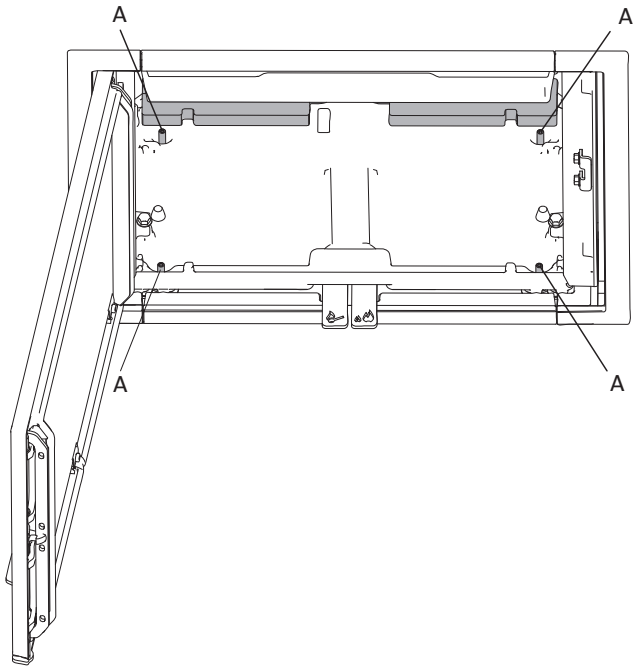

5. Benyt den medfølgende unbrakonøgle til at justere stilleskruerne **(A)**, indtil brændkammeret står i vater og i den ønskede højde.
6. Sæt ledepladen, røgvenderpladen og sidepladerne på plads igen.

Indsætning af indsats i åbent ildsted

Fig. 30

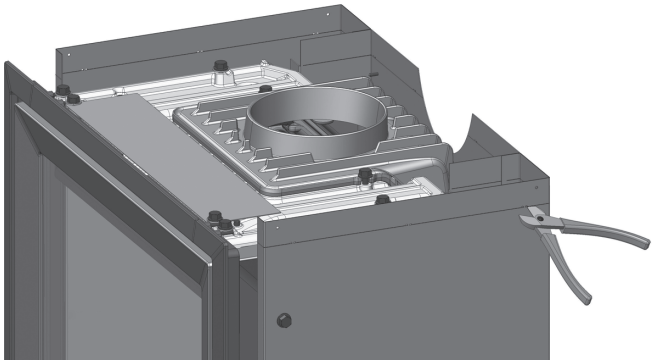

1. Klip skærmpladernes øvre del af i punkterne i perforeringen, og fjern delen.

Fig. 30

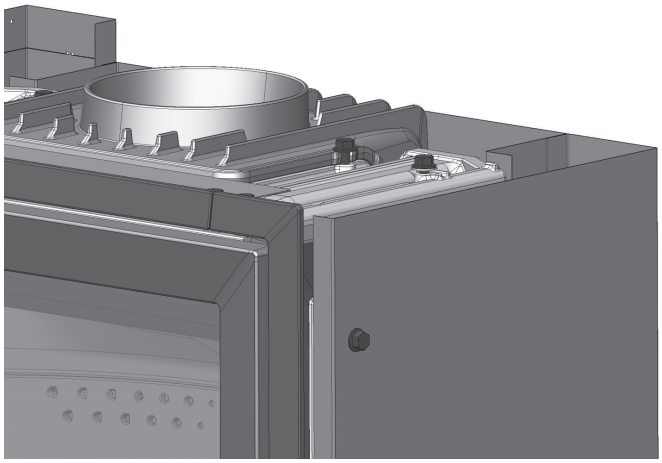

Fig. 32

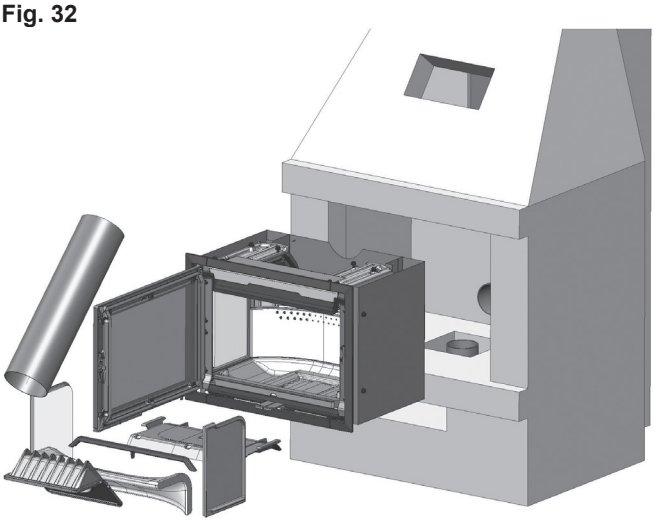

2. Før indsætning af brændkammer i ildstedet tages følgende dele ud: Askeliste, sidebrændplader, bageste brændplade, røgvenderplade og ledeplade. Disse monteres igen, når røgrør og røgklokke er monteret. Se figurerne nedenfor.

Fig. 33

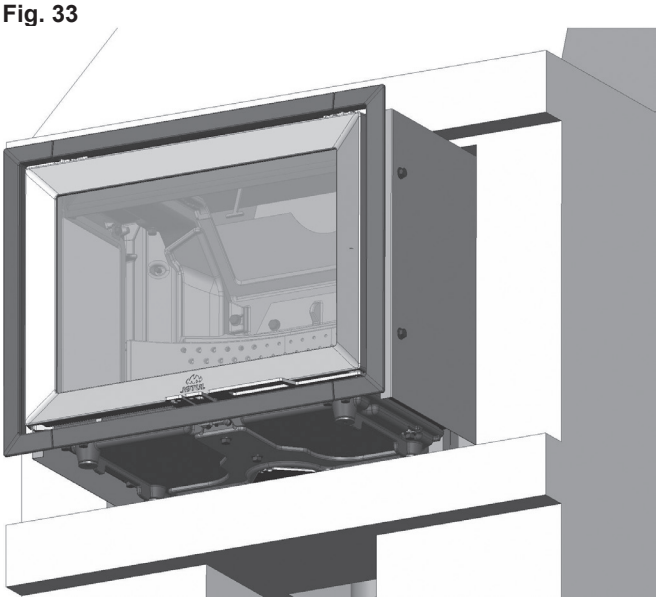

3. Skub brændkammeret ind på undersidens støbte skinner, indtil det er kommet helt ind på plads. Stil brændkammeret i vater som beskrevet i afsnittet ”Nivellering af indsatsen”.

Fig. 34

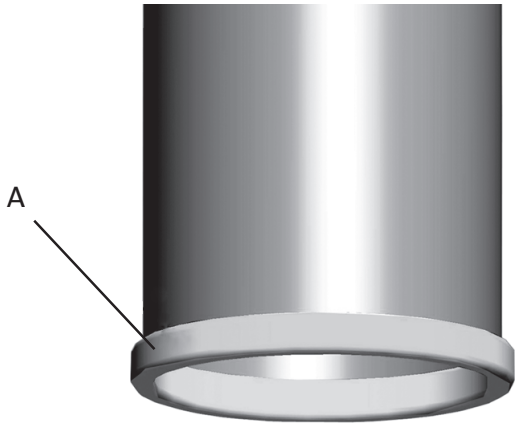

4. Læg pakning **(A)** på kanten af røgrøret.

Fig. 35

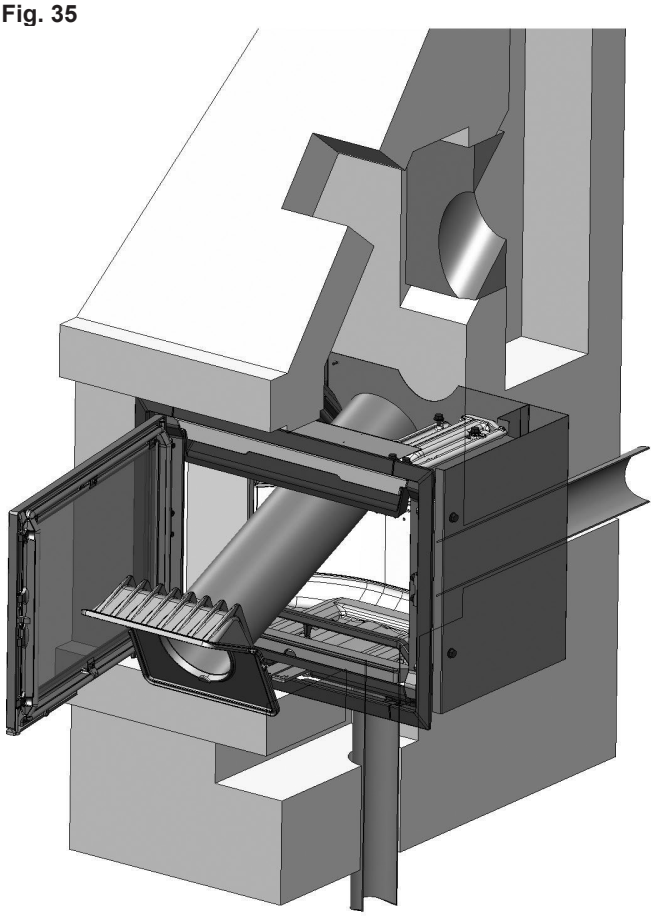

5. Monter røgklokken **(A)** på røgrørets pakningsbelagte ende.
6. Monter røgrøret med røgklokken på, fra indersiden af brændkammeret.

Fig. 36

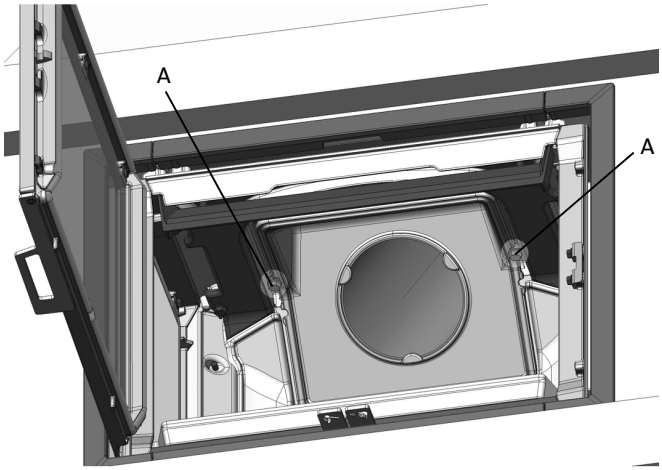

7. Monter derefter røgklokken med skruerne **(A)**, som blev fjernet tidligere, da den blev afmonteret fra topudtaget.

Fig. 37

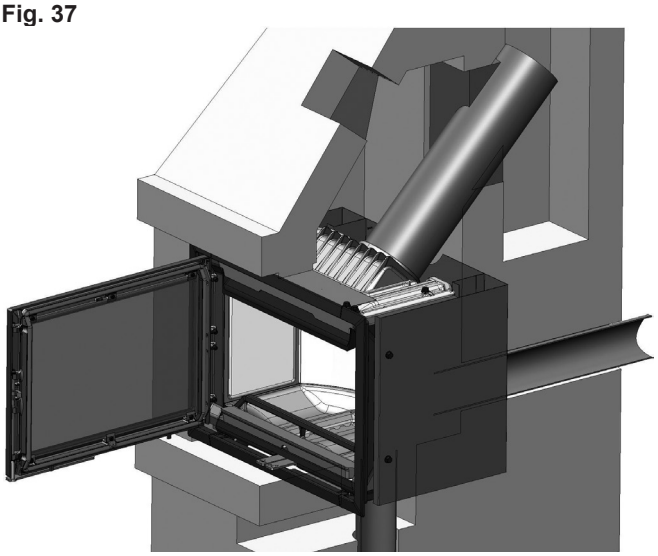

8. For installation som vist i eksempel 3 anbefaler vi at føre røgrøret ind gennem brændkammerets døråbning. Før røgrøret med røgklokken på ind gennem døråbningen og åbningen for dørklokken og eventuelt isolationsmateriale og videre op i skorstenen.

Fig. 38

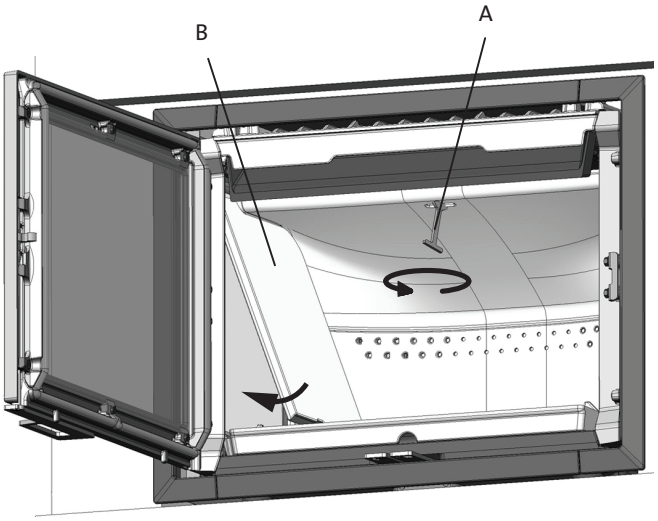

9. Skyd nøglen **(A)** op gennem åbningen i røgvenderpladen, drej den rundt, og fastgør den.
10. Sæt sidebrændpladerne **(B)** på plads.

Eksempel ved selvmuring

Ved selvmuring benyttes benstativ (ekstraudstyr, art. nr. 51044759). NB! Maksimal benlængde skal benyttes! Se **fig. 1 e og 1 f**. Stativet er tilpasset til at give plads til mursten på indersiden af den medfølgende mureramme.

Fig. 39

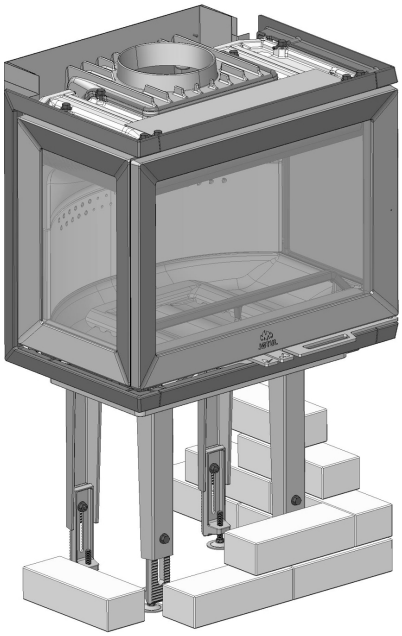

1. Stenene mures, således at de passer ind under indsatsens ramme.

Fig. 40

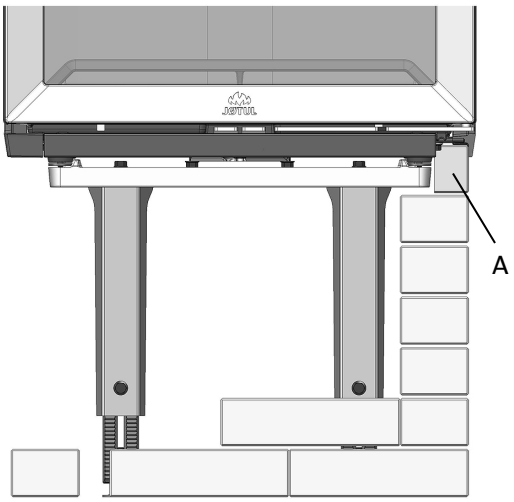

2. Sidste sten **(A)** skæres til, således at den passer ind mellem benstativet og rammen. **NB! Husk krav til åbninger for konvektionsluft (fig. 1 e og f).**

5.0 Daglig brug

5.1 Betjeningsanordninger

Optændingsventilen (A)

Denne ventil benyttes ved optænding og endvidere til at få ekstra gang i flammerne ved ilægning af nyt brænde. Under kontinuerlig fyring med hårdt træ såsom eg og bøg kan optændingsventilen være 0–50 % åben. Ved fyring med bløde træsorter såsom birk og fyr kan optændingsventilen være lukket.

- Indstilling ved normal belastning: 0–50 %

Spuleluft- eller luftventilen (B)

Spuleluften forvarmes og tilføres ilden indirekte. Spuleluften skyller desuden glasset for at forhindre soddannelse. Hvis reguleringen for spuleluft skrues for langt ned, kan der opstå sod på glasset. Spuleluften fastlægger, hvor meget varme man får ud af brændeovnen.

- Indstilling ved normal belastning: 40–70 %

CB-teknik (Ren forbrænding)

Jøtul I 520 er udstyret med CB-teknik, dvs. ren forbrænding. Luften går gennem et specialudviklet kanalsystem. Dette betyder, at de gasser, der frigives under forbrændingsprocessen, forbrændes optimalt. Den forvarmede luft ledes ind i brændkammeret via de små huller i brændkammerets bageste brændplade. Luftmængden styres af forbrændingshastigheden og kan derfor ikke reguleres.

5.2 Optænding

Vigtigt!
Vær opmærksom på, at hvis der bruges for lidt brænde til optændingen, eller hvis brændet er kløvet for groft, opnås der ikke korrekt arbejdstemperatur i brændkammeret. Resultatet af en forkert optænding bliver dårlig forbrænding med kraftig soddannelse, eller at ilden går ud, når indsatsens dør lukkes.

Hvis huset har mekanisk ventilation, og der er undertryk i huset, og ildstedet ikke er monteret med udeluftstilslutning, skal der åbnes et vindue i nærheden før optænding. Lad vinduet stå åbent i nogle minutter, indtil der er kommet godt gang i ilden.

Fig. 41

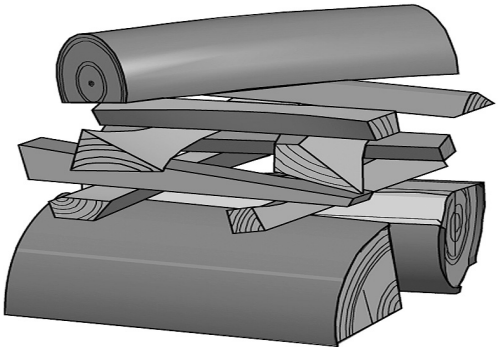

Læg to halvstore brændestykker på hver sin side i bunden af brændkammeret. NB! For at undgå sod på glasset er det vigtigt, at brændestykkerne ikke ligger ind mod produktets glas.
Læg optændingsbriketter eller evt. birkebark mellem brændestykkerne. Læg lidt fintkløvet brænde på kryds og tværs, og tænd op.

Fig. 42

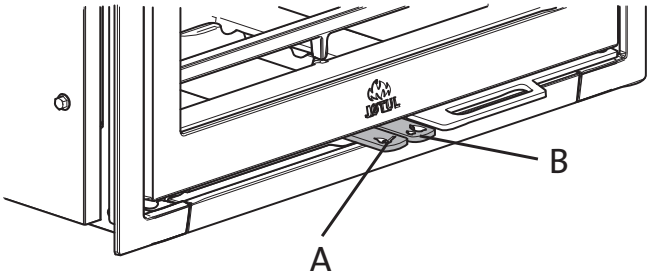

- Træk optændingsventilen **(A)** ud (Luftventilen **(B)** følger da automatisk med.

5.3 Fyring og påfyldning af brænde

Fig. 43

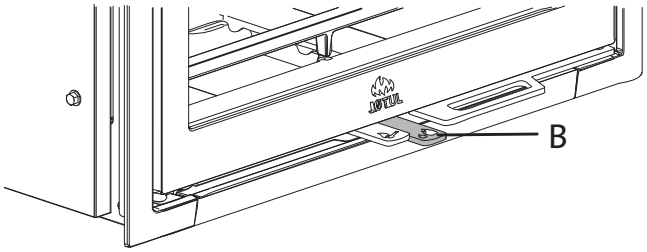

- En forudsætning for at kunne regulere angivet effekt er et tykt lag gløder og en høj temperatur i brændkammeret. Når ilden er brændt ned til gløder, lægges der mere brænde på. **NB! Brug en handske el. lign., da håndtagene kan blive varme.**
- Åbn døren på klem, og lad undertrykket i brændkammeret udjævne sig i et par sekunder, før ovndøren åbnes helt. På denne måde undgås røgudslag og spild af aske. Læg aldrig mere brænde på, hvis ilden stadig brænder godt.
- Læg 2–3 brændestykker på med en samlet vægt på ca. 2 kg. For optimal forbrænding må der KUN lægges brænde op til de øverste huller i bagpladen.
- Luk døren.
- Optændingsventilen og luftventilen åbnes i 2-3 minutter, indtil brændet er blevet forkullet og brænder godt. Herefter lukkes optændingsventilen, og luftventilen justeres til 40-70 %.
- Forudsætningen for regulering af forbrændingen varierer afhængigt af temperaturen i brændkammeret og trækket i skorstenen.

Bemærk! Det er vigtigt at få gang i ilden hurtigt, og det anbefales derfor at skrue op for forbrændingsluften. Fyring med for lav temperatur og for lidt luft kan i værste fald forårsage antændelse af gasser, som kan skade brændeovnen.

Advarsel mod overfyring

Ildstedet må aldrig overfyres

Ildstedet er udviklet og testet til brug med en nominel effekt på 7 kW. Dette svarer til en forbrænding på ca. 2,3 kg brænde pr. time.
Maksimal brændemængde pr. ilægning er 3,4 kg/time (3-4 brændestykker pr. gang).

Vigtigt!
Fyr aldrig med helt åben optændingsventil i længere tid. Et sikkert tegn på overfyring er glødende prikker på produktet. Reducer da luftventilindstillingerne øjeblikkeligt!
Ved mistanke om for højt/dårligt træk i skorstenen skal der søges fagkyndig hjælp til udbedring.

Lugt under fyring

Under den første fyring kan brændeovnen afgive en generende gas, der kan være ildelugtende. Dette skyldes, at lakken tørrer. Gassen er ikke giftig, men man bør sørge for at udlufte rummet godt. Fyr med godt træk, indtil alle gasser er brændt af, og man hverken bemærker røg eller lugt.

5.4 Krav til brændsel

Trækvalitet

Hugning og opbevaring

- Alle træsorter kan benyttes som brændsel. Generelt er de hårde træsorter bedst at fyre med, f.eks. birk eller ask, som brænder jævnt og giver begrænset aske. Andre træsorter såsom løn, birk og gran er også udmærkede alternativer.
- Det bedste træ får man, når træet hugges, saves og kløves før 1. maj.
- Længden på træstykkerne skal tilpasses brændkammeret. Det anbefales at lave stykker med en diameter på 6-10 cm og 10 - 20 mm kortere end brændkammeret, således at der bliver plads til luftcirkulation. Hvis træstykkernes diameter er større, skal træet kløves før brug. Kløvet træ tørrer hurtigst.
- Det afskårne og kløvede træ skal lagres tørt i 1-2 år, før det er tilstrækkeligt tørt.
- Det er en god ide at opbevare brændet ved stuetemperatur et par dage før brug.

Fugtighed

For at undgå miljøproblemer og for at få bedst mulig fyringsøkonomi skal brændet være tørt, før det bruges som brændsel:

- Træet må maks. indeholde 20 % fugtighed.
- Den bedste virkningsgrad opnås ved en fugtighed på 15–18 %. En let måde at kontrollere brændets fugtighed på er at slå brændestykkerne mod hinanden. Hvis brændet er fugtigt, høres en dump lyd.
- En stor del af varmen bruges til at fordampe vandet, hvis det træ, der benyttes, er for fugtigt. Brændeovnen kommer derfor ikke op i temperatur og afgiver derfor heller ikke varme til rummet. Dette er uøkonomisk og giver endvidere sod på glasset, i brændkammeret og i skorstenen. Derudover forurenes miljøet ved fyring med fugtigt brænde.

Vær særligt omhyggelig med aldrig at fyre med følgende materialer:

- Husholdningsaffald, plastposer o. lign.
- Malet eller imprægneret træ (som er meget giftigt).
- Spån- og laminatplader.
- Drivtømmer (havvand).

Dette kan skade produktet og er forurenende.
NB! Brug aldrig tændvæsker såsom benzin og sprit og lign. til optænding. Du kan skade både dig selv og produktet.

Træforbrug

Træforbrug ved nominel varmeafgivelse: Ca. 2,3 kg/t.

Størrelsen på brændet bør være:

Optændingstræ (fintkløvet træ):
Længde: 30-50 cm
Diameter: 6-10 cm
Mængde pr. optænding: 3 stk. på 0,6-0,8 kg pr. stk. og 10-12 pinde med en samlet vægt på ca. 1 kg.

Træ til almindelig fyring:

Træ (kløvet træ):
Længde: 30-50 cm
Mængde pr. ilægning: 0,7 kg pr. brændestykke og 2-3 stykker pr. ilægning, dvs. 1,5-2,0 kg pr. ilægning
Påfyldningsinterval: Ca. 50 minutter

Nominel varmeafgivelse opnås ved ca. 40-70 % åbning af luftventilen og 0-50 % af optændingsventilen.

5.5 Almene henvisninger

BEMÆRK: Dele af brændeovnen (specielt de udvendige flader) vil blive varme under driften. Der bør udvises fornøden forsigtighed.

- Brug en handske når du håndterer ovnen
- Tøm aldrig asken i en brændbar beholder. Der kan være gløder i asken i lang tid efter afsluttet fyring
- Hold brændkammeret lukket undtagen under optænding, genpåfyring og fjernelse af restmateriale for at forhindre røgspild
- Hold luft-ind- og udgangshullerne fri for utilsigtet blokering, mens ovnen er i brug
- Når brændeovnen ikke er i brug, kan spjældindstillingerne lukkes for at undgå træk igennem ovnen
- Efter længere tids stilstand bør man kontrollere røgvejene for eventuelle blokeringer inden genoptænding
- Natfyring frarådes på det kraftigste. Ovnen er ikke egnet til natfyring

BEMÆRK: Anbring ikke brændbart materiale i ovnens strålingszone.

6.0 Vedligeholdelse

6.1 Rengøring af glas

Det vil altid blive dannet noget sod på glasset, men mængden afhænger af de lokale forhold og reguleringen af luftventilen.

Et godt råd! Ved normal rengøring – fugt et stykke køkkenrulle med varmt vand og dyp det i lidt aske fra brændkammeret. Gnid glasset med papiret, og vask derefter af med rent vand. Tør godt af. Hvis det er nødvendigt at rengøre glasset grundigere, bruges et godkendt glasrenseprodukt *(følg brugsanvisningen på flasken)*.

6.2 Fjernelse af aske

- Asken må kun fjernes, når brændeovnen er kold.

1. Brug en skuffe eller lignende, og fjern asken gennem døren.
2. Lad altid noget aske blive liggende tilbage som et beskyttende lag på brændeovnens bund.
3. Aske skal placeres forsvarligt udendørs, eller tømmes på et sted hvor asken ikke medfører brandfare.

6.3 Rensning og fjernelse af sod

Under fyring vil der kunne danne sig en sodbelægning indvendigt på brændeovnens varmeflader. Sod har en god isolerende effekt og vil derfor reducere brændeovnens varmeafgivelse.

En årlig indvendigt rengøring er nødvendig for at få det maksimale varmeudbytte af produktet. Det er en god idé at gøre dette, når skorsten og skorstensrør fejes.

6.4 Fejning af røgrør til skorsten

Røgrør skal fejes gennem produktets døråbning. Så skal røgvenderpladen og ledepladen fjernes.

6.4 Kontrol af brændeovnen

Jøtul anbefaler, at du selv kontrollerer dit brændeovn grundigt efter at fejning/rengøring er udført. Se alle synlige overflader efter for revner. Kontrollér også, at alle samlinger er tætte, og at pakningerne ligger rigtigt. Slidte eller deformerede pakninger bør skiftes ud.
Rens pakningsrillen godt, påfør keramisk lim (kan købes hos din lokale Jøtul-forhandler), og pres pakningen godt på plads. Efter kort tid er samlingen tør.

6.5 Udvendig vedligeholdelse

Lakerede produkter vil efter nogle års brug kunne ændre farve. Overfladen bør pudses og børstes fri for løse partikler, før der påføres ny Jøtul-ovnlak.

7.0 Service

Advarsel! Enhver ikke autoriseret ændring af produktet er ulovlig! Der må kun bruges originale reservedele!

7.1 Udskiftning af brændplader, røgvenderplade og ledeplade

Fig. 44

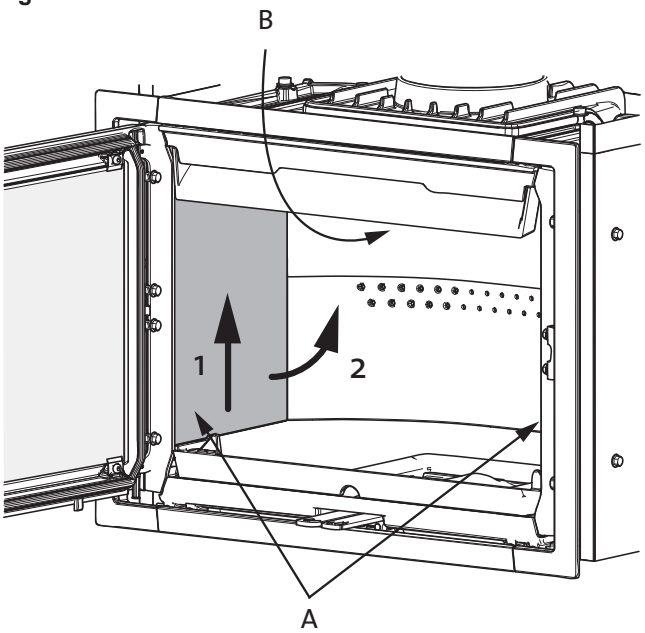

1. Fjern først askelisten **(fig. 13 A)**.
2. Tag sidebrændpladen **(A)** ud ved at løfte den lidt op, samtidig med at røgvenderpladen **(B)** holdes oppe. Træk sidebrændpladen ud nederst, og tag den ud.
3. Tag så den anden sidebrændplade ud samtidig med at røgvenderpladen holdes oppe på samme måde som ved første sidebrændplade.

Fig. 45

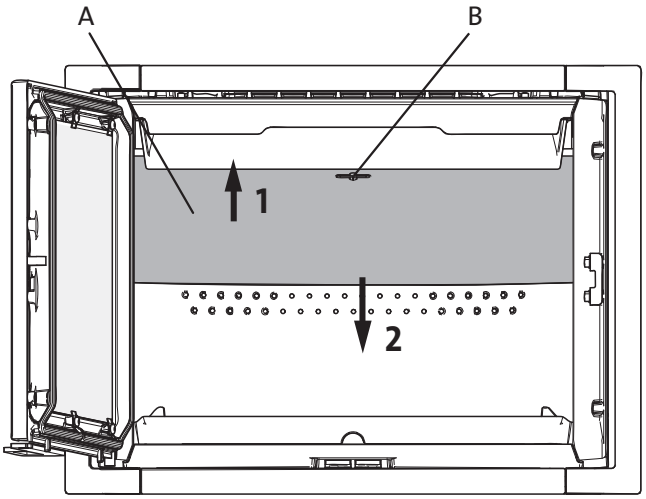

4. Løft først røgvenderpladen **(A)** op. Drej nøglen **(B)** 90°, og fjern så nøglen. Træk røgvenderpladen ned i bagkanten.

Fig. 46

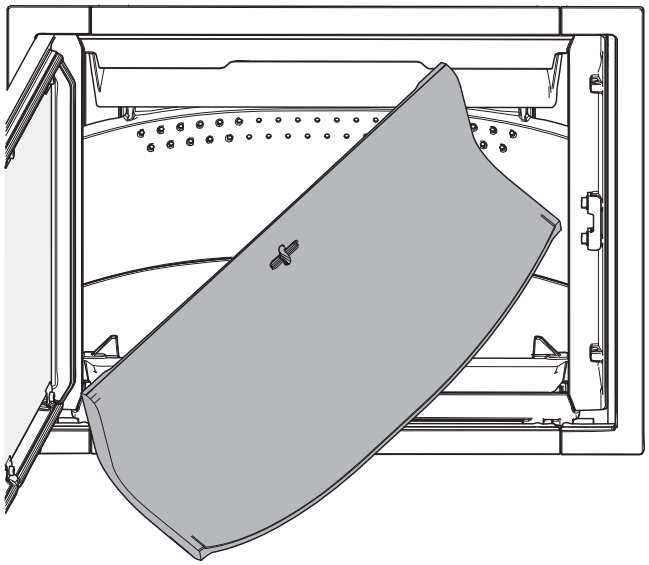

5. Drej det ene hjørne mod dig selv, og træk den ud sidelæns.

Fig. 47

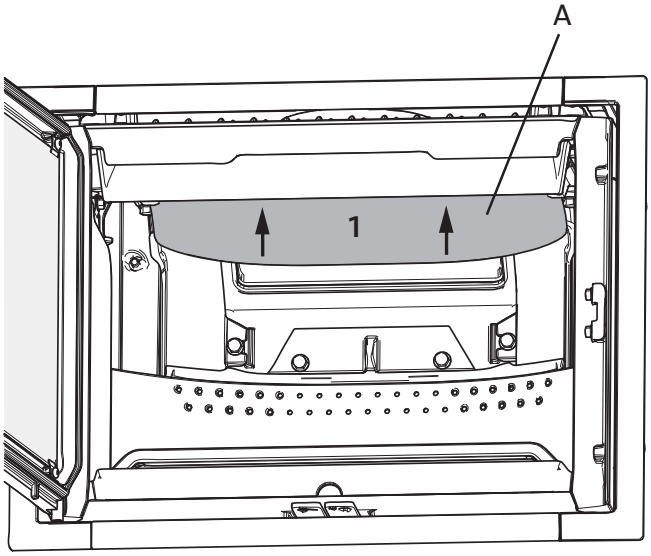

6. Fjern derefter ledepladen **(A)** ved først at løfte den lidt op. Skub derefter ledepladen bagover.

Fig. 48

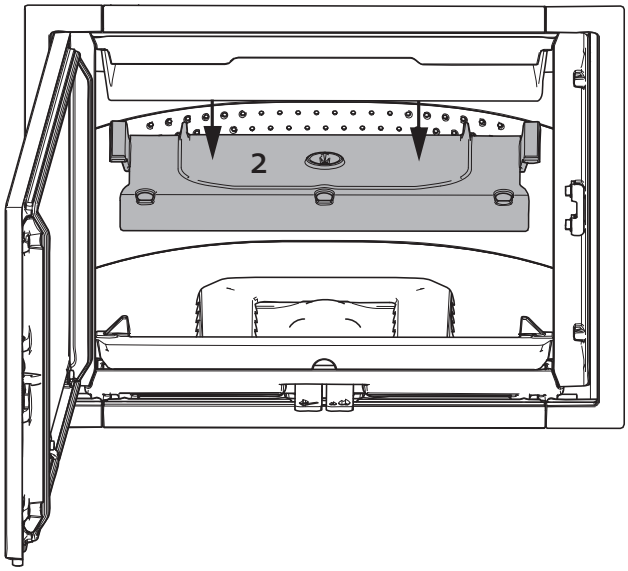

7. Sænk ledepladen ned, og tag den ud.
8. Ved genmontering følges samme procedure i omvendt rækkefølge.

7.2 Udskiftning af luftkanal og fyrbund

Ved placering i en selvmuret eller præfabrikeret omramning og åbne ildsteder skal man først sørge for, at indsatsen sættes i vater.

Fig. 49

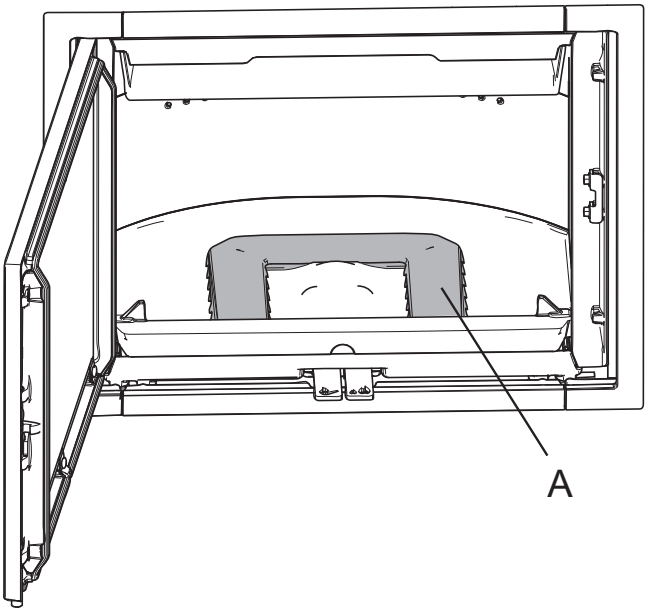

1. Løft op, og fjern luftkanalen **(A)**.

Fig. 50

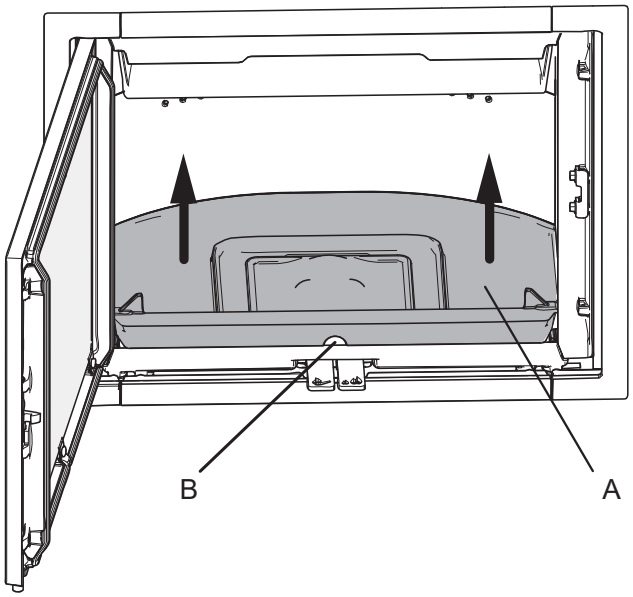

2. Tag fat i hullet **(B)** i forkanten af fyrbunden **(A)**, og løft op.

Fig. 51

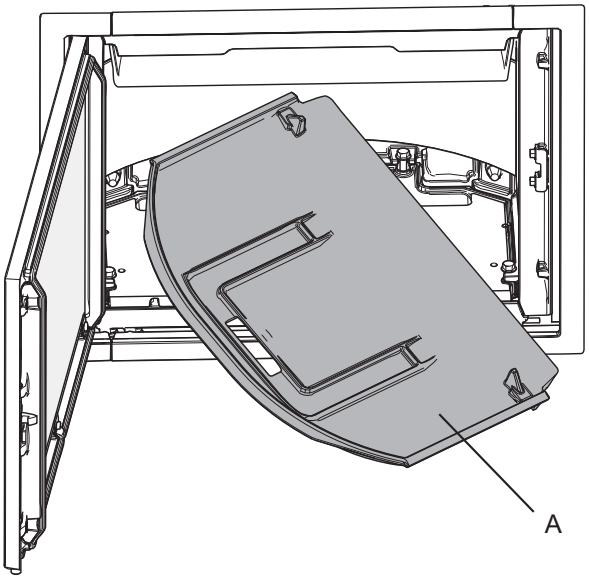

3. Drej det ene hjørne mod dig selv, og kant fyrbunden ud.
4. Ved genmontering følges samme procedure i omvendt rækkefølge.

7.3 Selvlukkende dør

Ved at foretage denne ændring gør du døren selvlukkende

Fig. 52

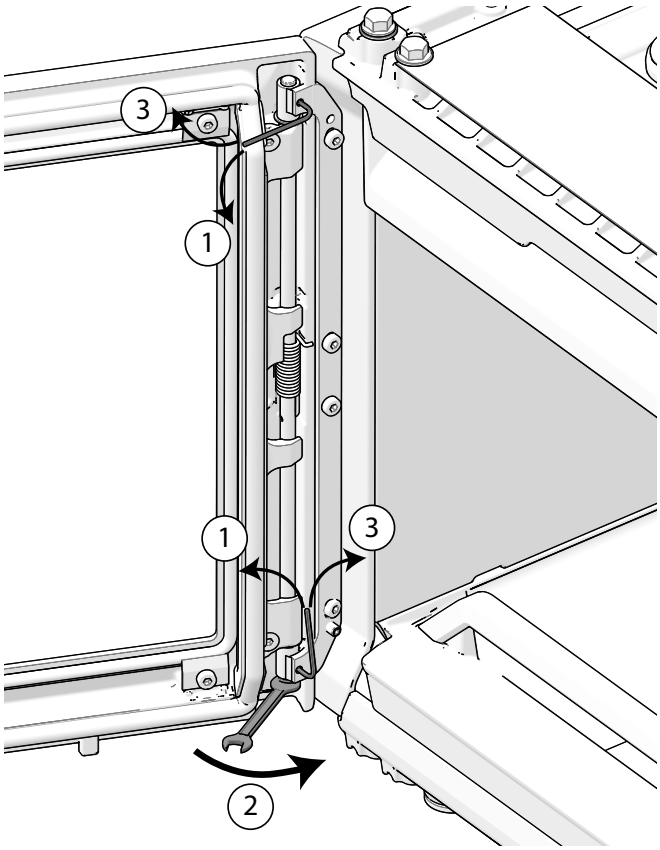

1. Løsn de to unbrakoskruer.
2. Stram skruen på undersiden.
3. Stram unbrakoskruen igen.

NB! Denne operation skal udføres flere gange for at opnå den ønskede effekt.

8.0 Ekstraudstyr

8.1 Benstativ, komplet

Art. nr. 51044759

8.2. Dørlås, komplet, venstre

For højrehængslet dør
Art. 50045754

8.3 Rammer

Ramme, bred til Jøtul I 520 F,
Art. nr. 50045750

Ramme, bred til Jøtul I 520 FL/FR
Art. nr. 50045751

Ramme, bred til Jøtul I 520 FRL
Art. nr. 50045752

8.4 Konvektionstop, komplet Jøtul I 520 F

Art. nr. 50045755

8.5 Kassetterist

Kassetterist Jøtul I 520 F / FR / FL
Art. nr. 50051746

9.0 Driftsforstyrrelser - fejlsøgning

Dårligt træk

- Tjek skorstenens længde – den skal opfylde kravene i nationale love og regler. (Læs mere i afsnit **«2.0 Tekniske data»**).
- Kontrollér, at skorstenens min. tværsnit er i henhold til det, som er beskrevet i **«2.0 Tekniske data»**.
- Kontrollér, at der ikke er noget, der hindrer røggasserne i at slippe ud: Grene, træer osv.
- Ved mistanke om for højt/dårligt træk i skorstenen skal der søges fagkyndig hjælp til måling og udbedring.

Ilden dør ud efter et stykke tid

- Kontrollér, at brændslet er tørt nok.
- Tjek, om der er undertryk i huset – sluk evt. mekaniske blæsere og åbn et vindue i nærheden af pejsen.
- Tjek, at luftventilen er åben.
- Kontrollér, at røgudtaget ikke er tæt af sod.

Hvis der dannes unormalt meget sod på glasset

Det vil altid dannes noget sod på glasset, men mængden afhænger af:

- Brændslets fugtighed.
- Lokale trækforhold.
- Regulering af luftventilen.

Størstedelen af sodbelægningen vil normalt blive brændt af, når luftventilen reguleres op til maks., og der fyres godt op i brændeovnen. (Se også pkt. «6.1 Rengøring af glas - et godt råd».)

10.0 Genbrug

10.1 Genbrug af emballage

Ildstedet bliver leveret med følgende emballage:

- Palle af træ kan saves op og brændes i ildstedet.
- Emballage i pap skal leveres til genvinding.
- Poser i plast skal leveres til gjenvinding.

10.2 Genbrug af ildstedet

Ildstedet består af:

- Metal skal leveres til gjenvinding.
- Glas **skal håndteres som specialaffald. Glasset fra ildstedet kan <u>ikke</u> lægges i kontaineren for almindelig glas ved kildesortering.**
- Brændplader i vemkikulitte kan leveres som restaffald.

11.0 Garantivilkår

1. Vores garanti omfatter:

Jøtul AS garanterer, at de udvendige støbejernsdele er fri for materiale- og produktionsfejl på købstidspunktet. Du kan udvide garantien på de udvendige støbejernsdele til 25 år fra leveringsdatoen ved at registrere dit produkt på jotul.com og udskrive beviset på den udvidede garanti senest tre måneder efter købsdatoen. Vi anbefaler, at du opbevarer garantibeviset sammen med købskvitteringen. Jøtul AS garanterer desuden, at stålpladedelene er fri for materiale- og produktionsfejl på købstidspunktet i en periode på 5 år fra leveringsdatoen.

Denne garanti er betinget af, at brændeovnen er monteret af en faguddannet montør i overensstemmelse med gældende love og regler samt Jøtuls monterings- og brugsanvisning. Reparerede produkter og reservedele er dækket i den oprindelige garantiperiode.

2. Garantien dækker ikke:

2.1. Skader på forbrugsvarer som brændplader, ildriste, røgledeplader, pakninger m.m., da disse nedbrydes over tid som følge af almindelig slitage.
2.2. Skader forårsaget af forkert vedligeholdelse, overophedning, brug af uegnet brændsel (eksempelvis, men ikke begrænset til, drivtømmer, imprægneret træ, bræddestumper, spånplade) eller for fugtigt/vådt træ.
2.3. Monteret ekstraudstyr med henblik på afhjælpning af lokale trækforhold, lufttilførsel eller andre omstændigheder, som Jøtul ikke har indflydelse på.
2.4. Tilfælde af ændringer/modifikationer af pejsen, som Jøtul ikke har givet samtykke til, eller hvor der er anvendt ikke-originale dele.
2.5. Skader forårsaget under opbevaring hos forhandleren, under transport fra forhandleren eller under monteringen.
2.6. Produkter, som sælges af uautoriserede forhandlere i områder, hvor Jøtul driver et selektivt distributionssystem
2.7. Tilknyttede omkostninger (eksempelvis, men ikke begrænset til, transport, arbejdsløn, rejseomkostninger) eller erstatning for indirekte skader.

Pilleovne, glas, sten, beton, emalje og lakerede flader (eksempelvis, men ikke begrænset til, afskalning, revnedannelse, bobler, misfarvning og krakelering) er omfattet af den nationale lovgivning om salg af forbrugerprodukter. Denne garanti gælder for køb foretaget inden for EØS (Det Europæiske Økonomiske Samarbejde). Alle henvendelser vedrørende garanti skal rettes til den lokale autoriserede Jøtul-forhandler inden for et rimeligt tidsrum, hvilket vil sige senest 14 dage fra den dato, hvor fejlen eller defekten først blev opdaget. Se forhandlerlisten på vores hjemmeside jotul.com.

Hvis Jøtul ikke er i stand til at opfylde de forpligtelser, der er skitseret i ovenstående garantivilkår, vil Jøtul tilbyde et erstatningsprodukt med en lignende varmekapacitet gratis.

Jøtul forbeholder sig retten til at afvise at erstatte dele eller service, hvis garantien ikke er registreret online. Denne garanti påvirker ikke eventuelle rettigheder i henhold til gældende national lovgivning vedrørende salg af forbrugerprodukter. Den nationale reklamationsret gælder fra købsdatoen mod forevisning af kvittering/angivelse af serienummer.

SE - Monterings- och bruksanvisning

Innehållsförteckning

2.0 Tekniska Data.....73

3.0 Säkerhetsanvisningar.....77

4.0 Installation.....77

5.0 Daglig användning.....100

6.0 Underhåll.....102

7.0 Service.....102

8.0 Tillval.....105

9.0 Driftsproblem – felsökning.....105

10.0 Återvinning.....105

11.0 Garantivillkor.....106

2.0 Tekniska Data

Installation

- Husägaren är ansvarig för att installation och montering görs i enlighet med nationella, europeiska och lokala byggnads-föreskrifter samt information som lämnats i denna monterings- och bruksanvisning
- Man är dessutom skyldig att få installationen inspekterad och godkänd av den lokala sotaren
- Installationen av en ny eldstad ska anmälas till den lokala miljö- och byggnadsmyndigheten

Säkerhet

Eventuella ändringar av produkten som görs av återförsäljaren, montören eller användaren kan medföra att produkten och säkerhetsfunktionerna inte fungerar som avsett. Detsamma gäller montering av tillbehör eller extrautrustning som inte levereras av Jøtul AS. Problemet kan också uppstå om delar som är nödvändiga för kaminens funktion och säkerhet tas bort.

Braskaminen är tillverkad i enlighet med produktens typgodkännande där dess monterings- och bruksanvisning ingår. Läs och följ bruksanvisningen noggrant.

DoP finns på www.jotul.se

Tekniska data

Test enligt EN 16510			
	Klassificering av braskamin	Type BE	
P_{nom}	Nominell effekt	7,5	kW
η_{nom}	Verkningsgrad vid nominell värmeeffekt	77	%
η_s	Säsongsbetonad rumenergieffektivitet vid nominell värmeeffekt	67	%
EEI	Energieffektivitetsindex	102	
	Energieffektivitetsklass	A	
	Rekommenderat bränsle	Tre*	
	Max. vedlängd	500	mm
	Bränsleförbrukning	2,3	kg/h
	Eldningsmängd	1,7	kg
	Max. eldningsmängd	2,5	kg
CO_{nom}	CO emission vid 13% O_2 vid nominell värmeeffekt	0,079	%
		988	mg/Nm^3
NO_{xnom}	NO_x @ 13% O_2 vid nominell värmeeffekt	49	mg/Nm^3
OGC_{nom}	OGC @13% O_2 vid nominell värmeeffekt	72	mg/Nm^3
PM_{nom}	Stoft @ 13% O_2 vid nominell värmeeffekt	13	mg/Nm^3
p_{nom}	Undertryck vid nominell värmeeffekt	13	Pa
	Rekommenderat undertryck i rökstosen	18-20	Pa
	Behov av förbränningsluft	21,6	m^3/h
T_{snom}	Skorsteinstemperatur vid nominell värmeeffekt	370	°C
T class	Skorsteinsbeteckning	T400 G	
$Ø_{f.g\ nom}$	Rökmängd vid nominell värmeeffekt	7,3	g/sec
V_h	Stående luftförlust	NPD	m^3/h
	Läckage före test vid ett mättryck på 5 Pa (1013 mbar, 27 °C)	NPD	Nm^3/h
	Läckage före test vid ett mättryck på 10 Pa (1013 mbar, 27 °C)	NPD	Nm^3/h
	Läckage före test vid ett mättryck på 15 Pa (1013 mbar, 27 °C)	NPD	Nm^3/h
CON/INT	Kontinuerlig förbränning (CON)/Intermittent förbränning (INT)	INT**	
	Klassificering av reaktion på brand	A1	
E, f	Strömförsörjningsspänning, frekvens	-	kW

* Använd endast rekommenderat bränsle – beteckning I.

** Med intermittent förbränning avses här vanlig eldning i en eldstad. Det betyder att ny ved läggs på glödbädden efter behov.

Tekniska Data

Grundläggande tekniska data			
	Material	Rostfritt stål Gjutjärn Keramisk sten/vermiculite Glas	
	Ytbehandling	Senotherm	
	Rökutlopp	Topp/Bak	
d_{out}	Rökrörsdimension	150	mm
	Friskluftstos utv. diameter	80/100	mm
L	Generella dimensioner (djup)	431	mm
H	Generella dimensioner (höjd)	499	mm
W	Generella dimensioner (bredd)	594	mm
m	Vikt	ca 141	kg
m_{chim}	Maximal belastning av en skorsten kaminen får bära	120	kg

Minsta avstånd till brännbart material			
d_R	Baksida	för installation – se manual/uppställningsritningar	mm
d_S	Sidor	för installation – se manual/uppställningsritningar	mm
d_C	Tak	för installation – se manual/uppställningsritningar	mm
d_P	Främre	1000	mm
d_F	Fram till botten fram strålningsområdet	för installation – se manual/uppställningsritningar	mm
d_L	Fram till sidan fram strålningsområdet	för installation – se manual/uppställningsritningar	mm
$d_{B'}$	Avstånd från eldningslucka till golv	för installation – se manual/uppställningsritningar	mm
d_{non}	Minsta avstånd till obrännbar väg	-	mm
	Hörn	för installation – se manual/uppställningsritningar	mm
	Koden för isolerat rökrör	T400-N1-D-Vm-L50050-G100	
	Konvektionsluftintag	min 500	cm²
	Konvektionsluftutsläpp	min 750	cm²

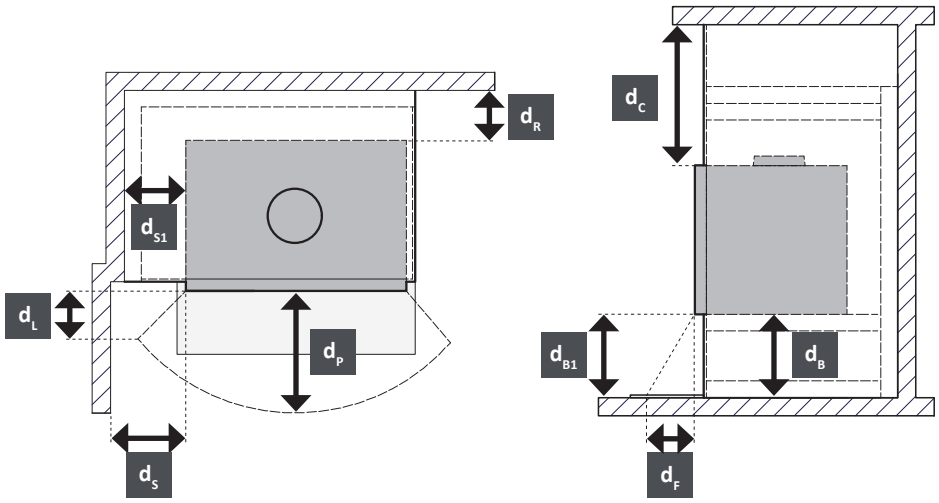

Typskylt

Alla Jøtul braskaminer är försedda med en typskylt som anger provningsstandarder och avstånd till brännbart material.

Typskylten är placerad på kaminens baksida.
Uppge alltid detta nummer vid kontakt med återförsäljare eller Jøtul.

Typskylt

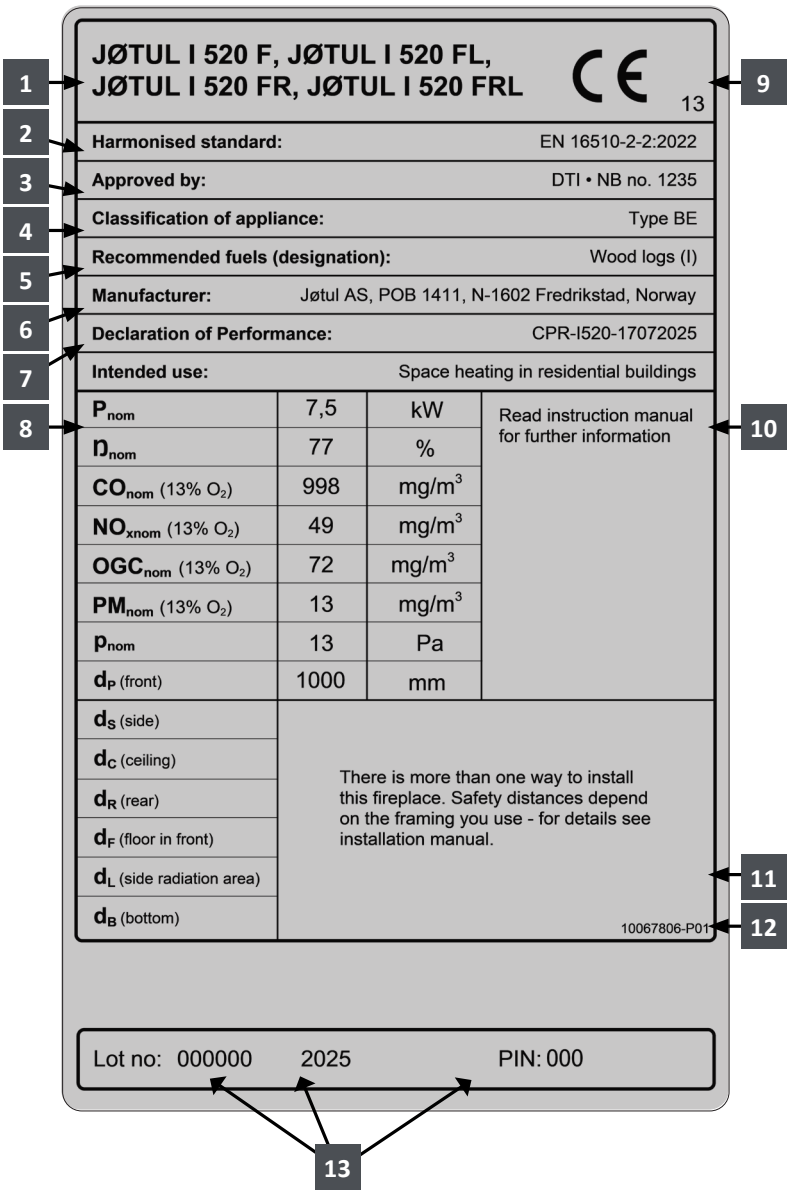

TYPSKYLT FÖRKLARING

1. Typ och/eller modellnummer eller beteckning för att göra det möjligt att identifiera braskaminen
2. Rekommenderat bränsle
3. Namn på testcenter/certifieringsnummer
4. Klassificering av braskamin
5. Rekommenderat bränsle
6. Tillverkarens namn och adress
7. DOP dokumentnummer
8. Värdetabell:

P_{nom} - nominell effekt

η_{nom} - verkningsgrad vid nominell värmeeffekt

CO_{nom} - CO emission vid 13 % O_2 vid nominell värmeeffekt

NO_{xnom} - NO_x @ 13 % O_2 vid nominell värmeeffekt

OGC_{nom} - OGC @ 13 % O_2 vid nominell värmeeffekt

PM_{nom} - stoft @ 13 % O_2 vid nominell värmeeffekt

p_{nom} - undertryck vid nominell värmeeffekt

Minsta avstånd till brännbart material:

d_R - baksida

d_S - sidor

d_C - tak

d_P - främre

d_F - fram till botten fram strålningsområdet

d_L - fram till sidan fram strålningsområdet

d_B - under botten (ej när det gäller fötter)

9. CE-märke för överensstämmelse - Siffrorna anger året för utfärdandet av certifikatet
10. Produktspecifikationer och instruktioner
11. Avfall från elektrisk och elektronisk utrustning
12. Typskyltnummer
13. Produktregistreringsnummer

3.0 Säkerhetsanvisningar

OBS! För att säkra optimal funktion och säkerhet rekommenderar Jøtul att installationen utförs av en kvalificerad montör (se lista över återförsäljare på www.jotul.com).

Eventuella ändringar på produkten som utförs av återförsäljare, montör eller användare kan leda till att produkten och säkerhetsfunktionerna inte fungerar korrekt. Detsamma gäller vid montering av tillbehör eller tillval som inte har levererats av Jøtul. Det kan även inträffa om delar som är nödvändiga för eldstadens funktion och säkerhet har demonterats eller avlägsnats.

I alla dessa fall friskriver sig tillverkaren allt ansvar och reklamationsrätten upphör att gälla.

3.1 Brandskyddsåtgärder

All användning av eldstaden kan innebära fara. Observera därför nedanstående anvisningar:

- Minsta tillåtna säkerhetsavstånd vid användning av eldstäderna finns i **bild 1c, bild 1d, bild 1e** och **bild 1f**.
- Kontrollera att inte möbler och annat brännbart material kommer för nära eldstaden. Minsta avstånd från eldstadens öppning fram till brännbart material är 1000 mm.
- Låt elden brinna ut. Släck aldrig med vatten.
- Eldstaden blir varm när du eldar i den och du kan få brännskador om du rör vid den.
- Töm endast askan när eldstaden är kall. Aska kan innehålla glöd och bör förvaras i en icke brännbar behållare.
- Askan ska placeras på lämplig plats utomhus eller tömmas där den inte kan orsaka brand.

Om skorstensbrand uppstår:

- Stäng alla luckor och ventiler.
- Håll eldstadsluckan stängd.
- Kontrollera om det är rök i vinds- och källarutrymmen.
- Ring brandkåren.
- Efter en skorstensbrand måste en fackman kontrollera eldstaden och skorstenen innan den kan börja användas igen.

3.2 Handske

Använd skyddshandsken när du hanterar produkten när den är varm.

4.0 Installation

Jøtul I 520 kan monteras i prefabricerade omramningar, murade omramningar och befintliga öppna eldstäder (öppna spisar).

Se separat bruksanvisning för den prefabricerade omramningen vid montering av densamma.
OBS! Produkten kan inte placeras direkt i ett hörn om konvektionsluftsöppningen är mot taket

Benstativ kan användas (artikelnummer: 51044759) (tillval) om du murar egen omramning **(se bild 1 e och f)**.

Vid montering i öppen spis (som murats enligt gällande föreskrifter) måste den öppna spisen uppfylla insatsens krav för omramning, gällande regler för uppställning mot brännbart material samt för luftöppningar **(se bild 1 c, d, e och f)**.

- Kaminen måste installeras i rum med god ventilation. God ventilation är avgörande för kaminens effektiva funktion.
- Apparaten får inte installeras med ventilationssystem som har ett tryck under -15 Pa.
- Fläktar, när de används i samma rum eller utrymme som apparaten, kan orsaka problem.
- Det rekommenderas att installera brandvarnare i hemmet.
- De avstånd som anges i manualen gäller endast om du följer den maximala mängden ved. De garanterar endast brandsäkerhet. Det finns ingen garanti för att byggmaterialet klarar temperaturen utan synliga förändringar.
- Kontrollera att byggnormer och eventuella lokala föreskrifter följs vid installationen.

4.1 Golv

Underlag

Kontrollera att golvet klarar belastningen från eldstaden. Det finns information om vikt i **«2.0 Teknisk information»**.

Erforderligt skydd av trägolv under eldstaden

Produkten kan placeras direkt på ett trägolv som är täckt med en platta av metall eller annat icke brännbart material. Rekommenderad tjocklek min. **0,9 mm**. Plåten ska täcka hela golvytan inuti omramningen. Avstånd mellan golv och ram måste minst vara 428mm **(se bild. 1f)**.

Vi rekommenderar att du tar bort golv som inte är förankrat i det bärande underlaget – s.k. flytande golv – under kaminen.
Golvbeläggning av brännbart material som linoleum, mattor etc. måste avlägsnas under eldstadsplanen.

Vi rekommenderar att golvmaterial som inte sitter fast i underlaget – så kallat flytande golv – avlägsnas före installationen.

Jøtul rekommenderar att golvbeläggning av brännbart material, t ex. heltäckningsmatta osv, tas bort under golvplattan.

Krav för skydd av antändbart golvmaterial framför eldstaden

Golvplåtens utformning måste följa tillämpliga lagar och förordningar.

För Sverige: Minimum 300 mm framför eldstaden och 100 mm vid vardera sidan måste täckas.

Kontakta lämplig myndighet för information om förordningar och installationskrav.

4.2 Vägg

Avstånd till brännbar vägg skyddad av isolering

Jøtul I 520 kan monteras i öppen konstruktion/omramning förutsatt att avståndet till vägg (såväl brännbar som icke brännbar vägg) inte understiger 700 mm (sidor med glas) eller 362 mm (sidor utan glas). Om dessa avstånd understigs blir temperaturen för hög mot tak och angränsande väggar **(bild 1 e och f)**. Vid denna typ av installation behövs inga konvektionshål i omramningens front och gemensamma sida (nödvändiga konvektionsöppningar finns på ovansidan).

OBS! Kaminen får inte förses med heltäckande topplatta. Det måste finnas minst 750 cm^2 fri luftarea på ovansidan och minst 500 cm^2 fri öppning i sockeln.

Erforderlig isolering

Om insatsen monteras i en egenkonstruerad omramning med brännbar vägg som skyddas med isolering kan följande typ och tjocklek av isolering väljas:

- Jøtul JGFW-5 brandmursplatta (50 mm) (specifik värmeledningsförmåga = λ-värde = 0,06 W/mK)
- Rockwool Brann Bats (50 mm) (λ-värde = 0,046 W/mK)
- Siporex (150 mm) (λ-värde = 0,144 W/mK)

Andra material kan användas, men isoleringsförmågan måste alltid vara densamma som eller bättre än värmemotståndet* (R) för Jøtul JGFW-5 (50 mm).

- *Värmemotstånd (R) är ett uttryck för materialets isolerförmåga i förhållande till dess tjocklek. Värmemotstånd (R) beräknas enligt följande: materialets tjocklek (d) dividerad med materialets värmeledningsförmåga (R = d/λ-värde).*

*Värmemotståndet (R) för Jøtul JGFW-5 är 0,83 m2*K/W.*

Avstånd till brännbar vägg skyddad av brandmur (bild 1)

Erforderlig brandmur enligt gällande föreskrifter

Brandmuren ska vara minst 100 mm tjock och vara byggd av tegelsten, betongsten eller lättbetong. Andra material och konstruktioner med föreskriftsenlig dokumentation kan också användas.
Vid osäkerhet gällande föreskrivna lagar och säkerhetskrav som ställs, tag kontakt med Skorstensfejarmästaren eller byggnadsmyndigheten.

Avstånd till icke brännbar vägg

Med icke brännbar vägg menas här en icke bärande vägg av massivt murverk/betong.

Erforderlig omramning

Omramningen måste bestå av icke brännbart material.
OBS! Hela bakväggen och eventuellt sidoväggen innanför omramningen måste vara täckt med isolering/brandmur.

Om omramningens kåpa muras upp till taket och taket är av brännbart material, måste en extra isolering installeras över insatsens överdel och kåpans ventiler för att förhindra uppvärmning av taket. Använd till exempel: Stenull **100 mm** ovanpå en stålplatta min. **0,9 mm eller brandmursplåt min. 30 mm (t.ex. Jøtul Group Accessories brandmur)**. Se **bild 1 e och f**. Säkerställ ventilation i omramningens överdel, genom t.ex. spalt till tak.

OBS! Kom ihåg att installationen ska kunna sotas och inspekteras.

4.3 Luftcirkulation

Mellan insatsen och murverket ska det strömma luft, och det är mycket viktigt att det finns fri lufttillförsel till luftventilerna.

Nedan angiven luftarea är minimikrav.
Nödvändiga luftöppningar (cirkulationsluft):
Sockel: Fri öppning på minst 500 cm^2.
Huv: Fri öppning på minst 750 cm^2.
Se bild 1 e och f.

4.4 Tak

Eldstaden kan monteras med varmluftsoppningens överkant på omramningen **min. 400 mm** under tak av brännbart material. Se **bild 1 e och f**. Säkerställ ventilation i omramningens överdel, genom t.ex. spalt till tak (min. 20 mm).

4.5 Skorstenens funktion

Skorstenen är kaminens motor – den är avgörande för produktens funktion.

Skorstensdraget genererar ett undertryck i kaminen. Detta undertryck avlägsnar röken från produkten och suger luft genom förbränningsluftspjället till förbränningsprocessen.
Förbränningsluften hjälper också till att hålla glaset rent från sot.

Skorstensdraget uppstår till följd av temperaturskillnaden mellan skorstenens insida och utsida. Ju större temperaturskillnad desto bättre skorstensdrag. Därför är det viktigt att skorstenen uppnår drifttemperatur innan du justerar luftventilerna för att minska förbränningen *(en murad skorsten behöver längre tid för att uppnå drifttemperatur än en skorsten av stål)*.

Dagar då det på grund av väder och vind är dåligt drag i skorstenen är det extra viktigt att drifttemperaturen uppnås så snabbt som möjligt – då är det viktigt att veden antänds snabbt. Tips: Klyv veden i tunna vedpinnar och använd ett extra tändblock.

OBS! Om kaminen inte har används under en längre tid måste du försäkra dig om att skorstensröret inte är igensatt.

Bild 1 a

Produkt:
Jøtul I 520 F

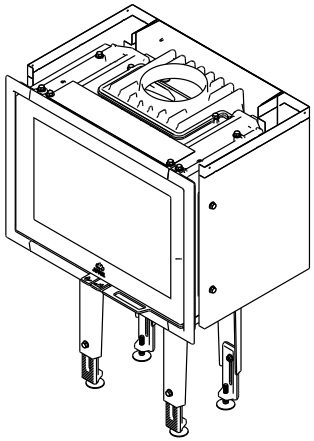

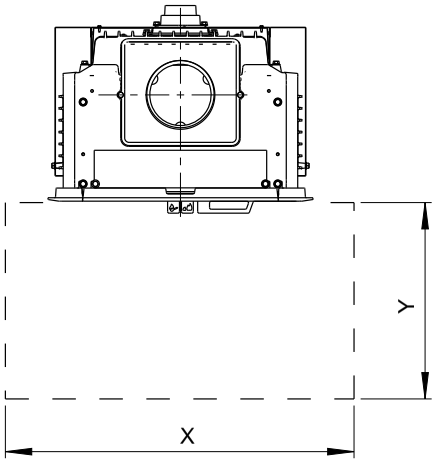

Min. mått eldstadsplan X,Y:
Enligt nationella lagar och förordningar

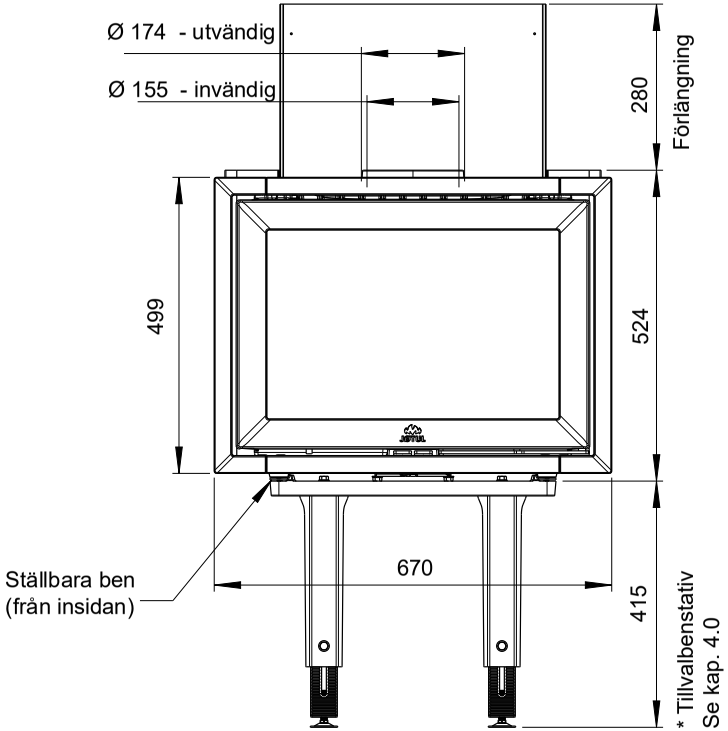

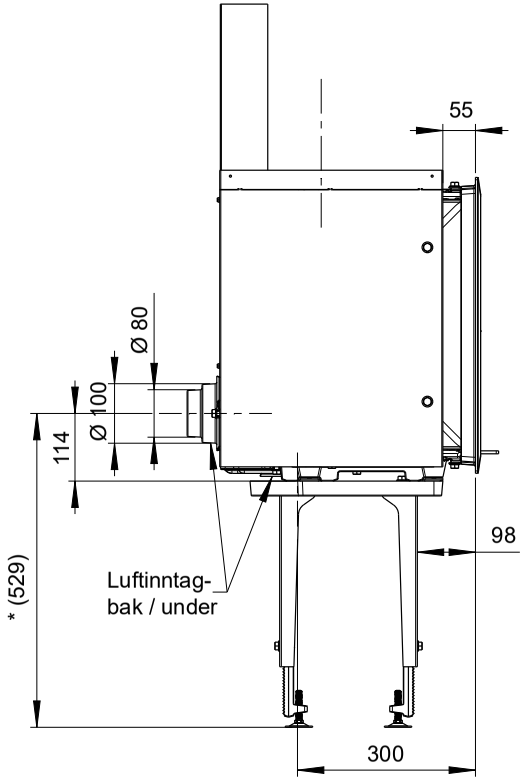

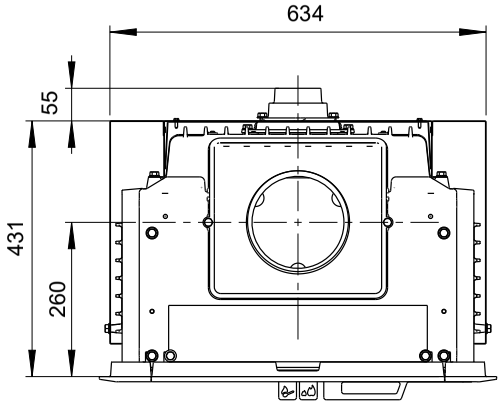

Min. avstånd till möbler/
brännbara material

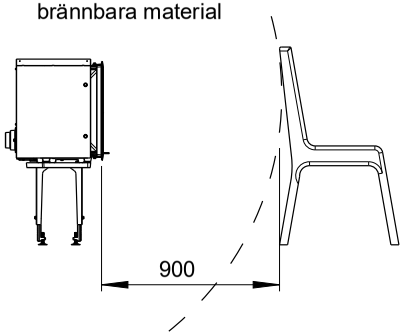

900143 - P01

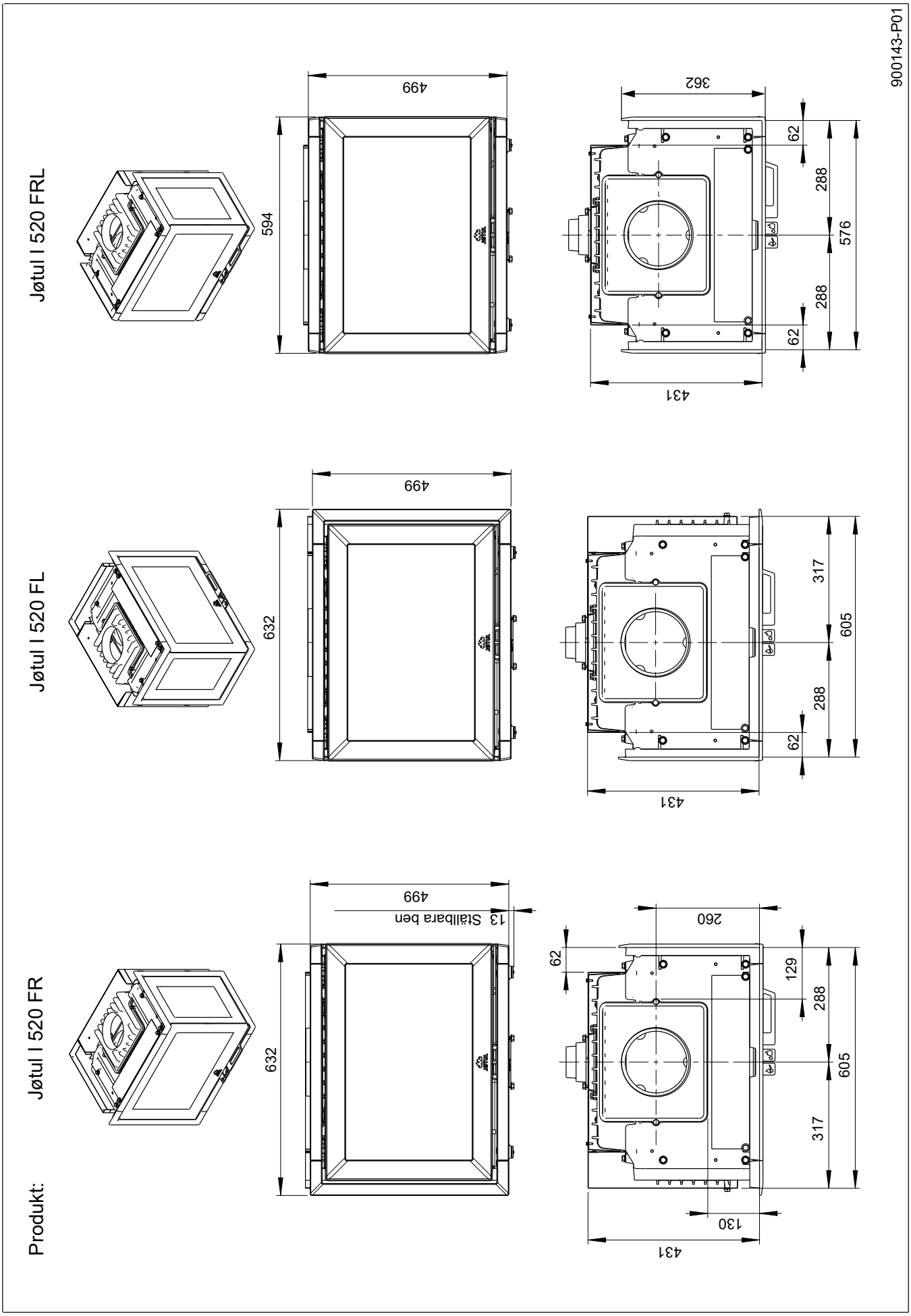
Produkt:
Jøtul I 520 FR
Jøtul I 520 FL
Jøtul I 520 FRL
632
499
13 Stålbara ben
594
431
130
260
62
129
288
317
605
576
362
900143-P01

Bild 1 b

Bild 1 c

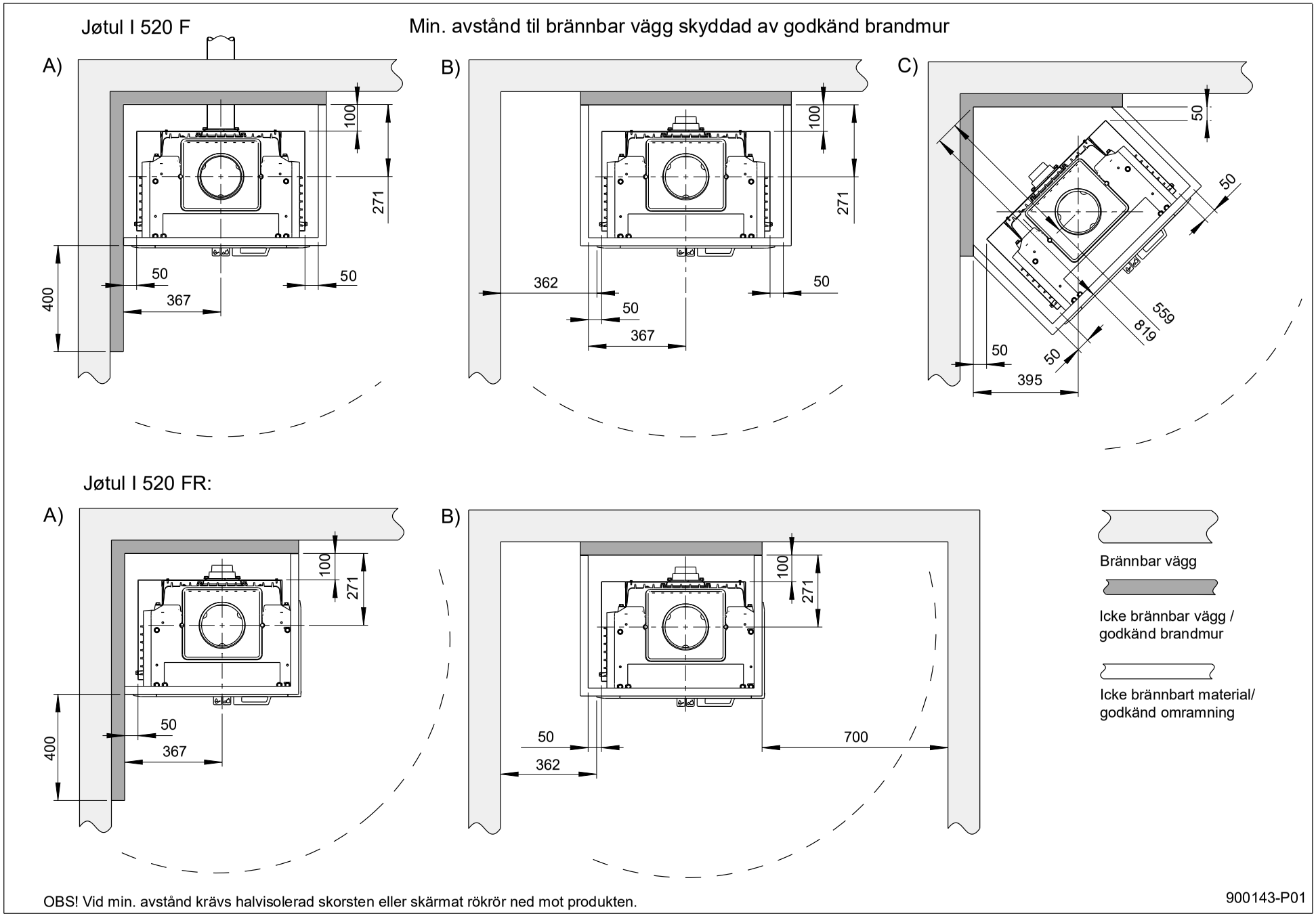

OBS! Vid min. avstånd krävs halvisolerad skorsten eller skärmat rökrör ned mot produkten.

900143-P01

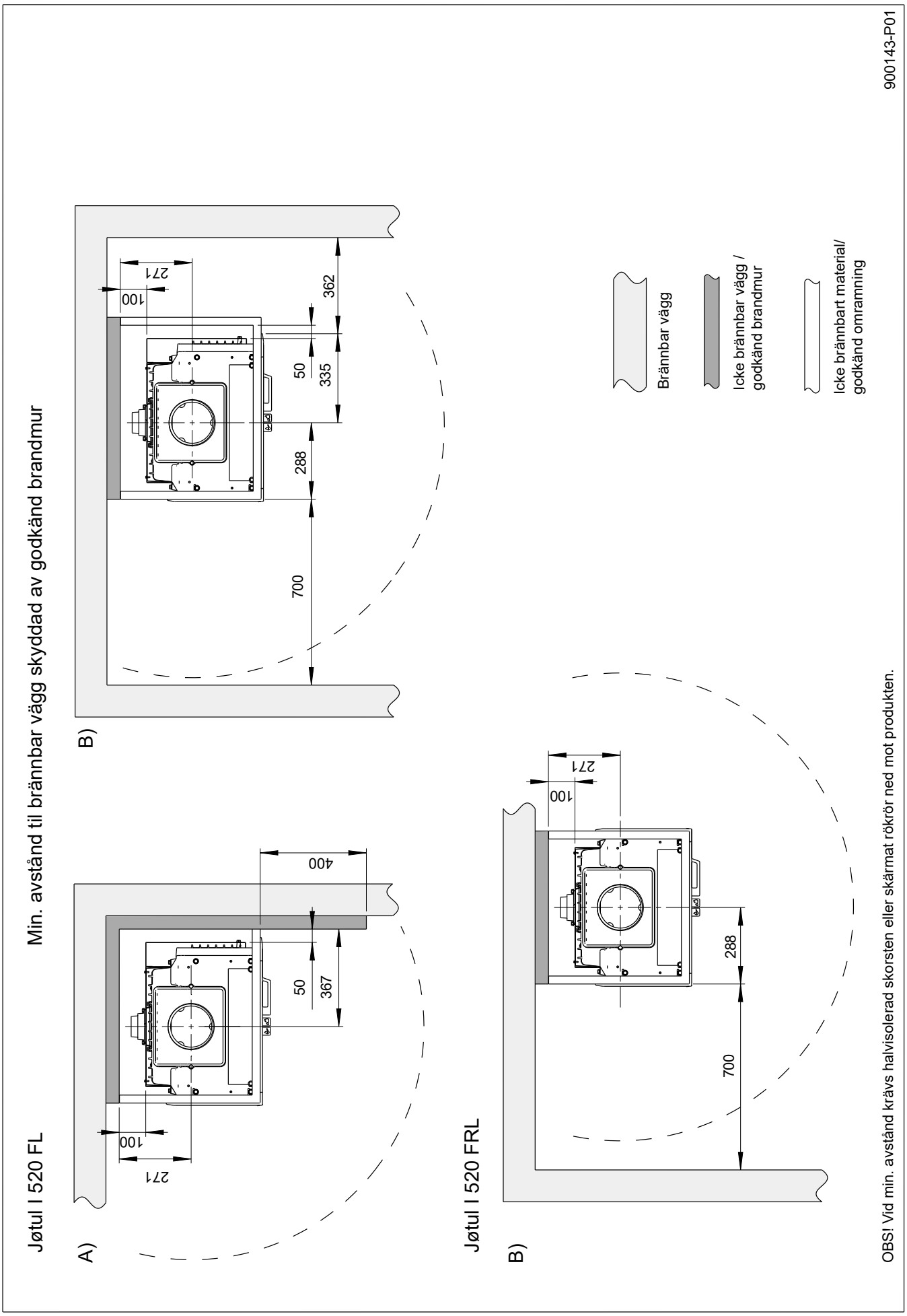
Min. avstånd til brännbar vägg skyddad av godkänd brandmur
Jøtul I 520 FL
A)
B)
Jøtul I 520 FRL
B)
400
50
367
100
271
362
335
288
700
Brännbar vägg
Icke brännbar vägg / godkänd brandmur
Icke brännbart material/ godkänd omramning
900143-P01
OBS! Vid min. avstånd krävs halvisolerad skorsten eller skärmat rökrör ned mot produkten.

Bild 1 d

Bild 1 e

Min. avstånd til brännbart tak / golv

Jøtul I 520 F / I 520 FR / I 520 FL - alt. A), C)

Hörnplacering

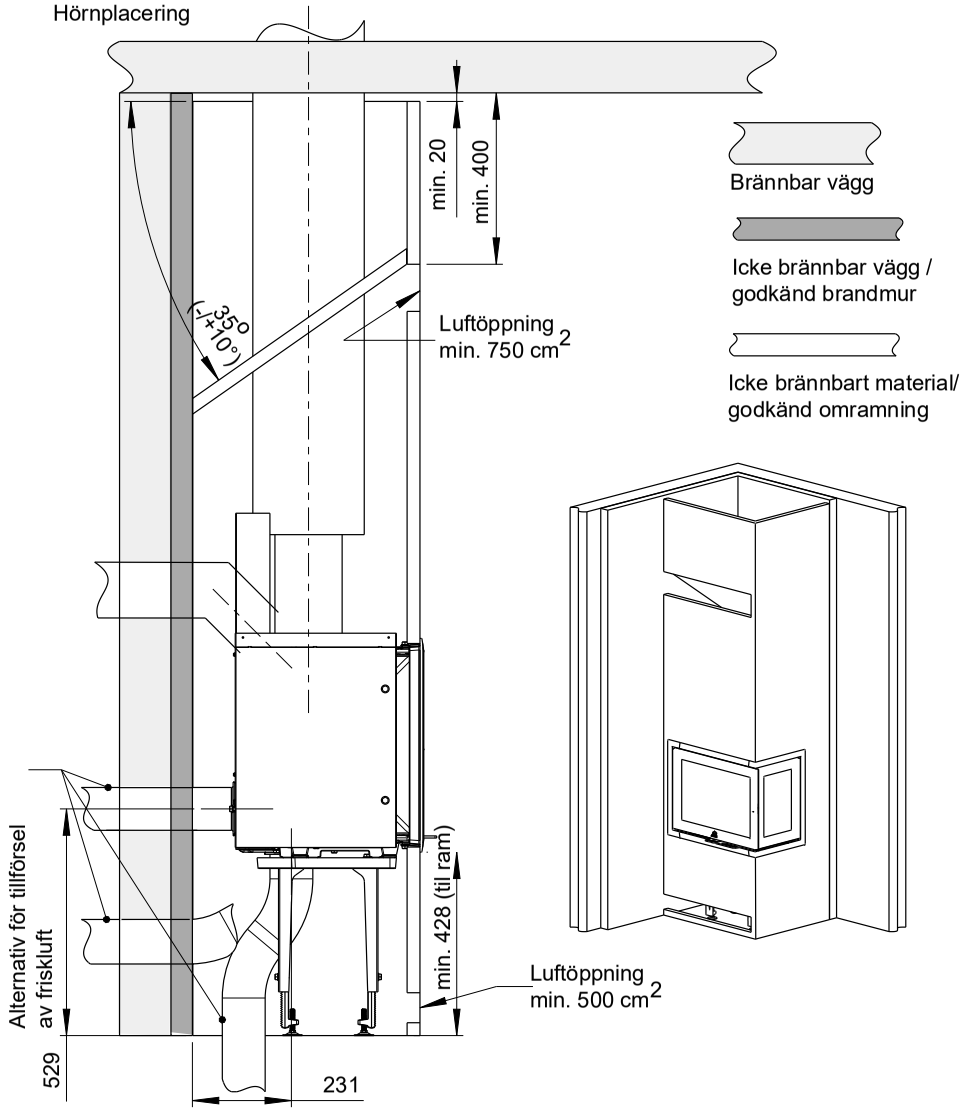

OBS! Vid min. avstånd krävs halvisolerad skorsten eller skärmat rökrör ned mot produkten.

Bild 1 f

Min. avstånd til brännbart tak / golv

Jøtul I 520 F / I 520 FR / I 520 FL / I 520 FRL - alt. B)

Placering mot rak vägg – OBS! Inte för hörnplacering.

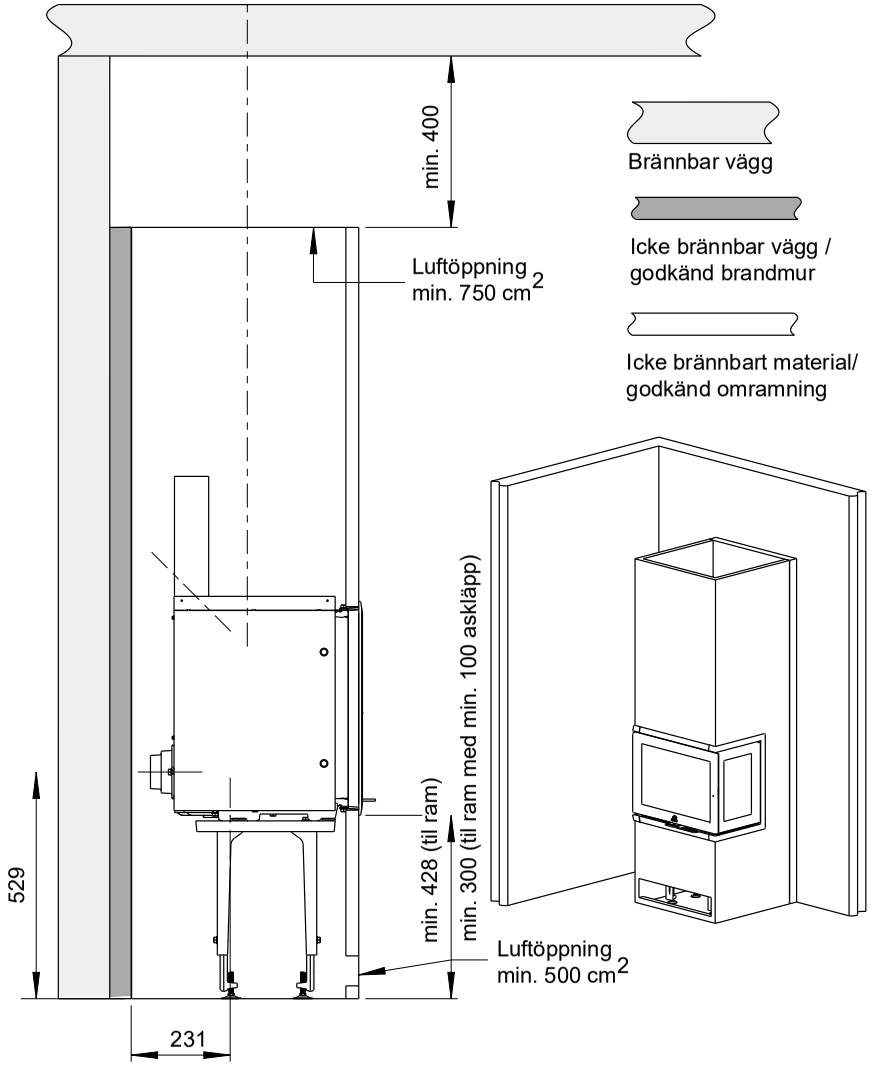

OBS! Om I 520 FRL används med en eldstadsmantel för taket,
använd inställningsprinciperna i fig 1 e.

900143-P04

4.6 Skorsten och rökrör

- Eldstaden kan anslutas till skorsten och rökrör som är godkända för eldstäder för fasta bränslen, med den rökgastemperatur som anges under **«2.0 Tekniska data»**.
- Vi rekommenderar att skorstenen är minst 4 meter, med en rördiameter mellan Ø 125 mm - Ø 150 mm, eftersom detta kommer bidra till optimalt drag i skorstenen. Var uppmärksam på att rökutsläpp eller funktionsfel kan uppstå om skorstenslängden är lägre än den rekommenderade.
- Flera kaminer för fast bränsle kan anslutas till samma skorstenspipa om skorstenstvärsnittet är tillräckligt och dörren är självstängande. Se 7.3
- Eldstaden bör provmonteras innan du gör hål i skorstenen så att du kan markera rätt placering av insatsen och hålet i skorstenen. Se **bild 1e och f** för minimimått. **OBS! Detta gäller inte för installation i öppen spis.**
- **OBS! Vid användning av knärör med vinkel som är 45 grader eller mindre är det inte krav på att renslucka används. Om vinkeln överstiger 45 grader ska knärör med renslucka användas (för att sotning ska kunna utföras).**
- Vid användning av halvisolerat rökrör (startsektion) måste delen minst uppfylla klass T 400-N1-D-Vm-L50050-G100. För installationskrav, se ritning.
- Skorstenens och rökrörets funktion vad gäller säkerhetsavstånd måste uppfyllas. Skorstenen ska verifieras enligt EN 13384-2:2015+A1:2019 beroende på den specifika installationssituationen.

OBS! Anslutningarna måste vara flexibla. I annat fall kan sprickor uppstå på grund av rörelser i installationen.

OBS! Det är viktigt att insatsen ansluts korrekt och tätt, i annat fall kommer den inte att fungera korrekt.
Spiskonstruktionens vikt får inte belasta skorstenen. Spiskonstruktionen får inte hindra skorstenens möjlighet att kunna röra sig och får inte förankras i skorstenen.

Rekommenderat skorstensdrag, se «2.0 Tekniska data». Vid för stort drag kan man installera ett rökrörsspjäll så att draget kan regleras.

4.6 Förberedelse/montering

Produkten levereras i ett kolli. Lämna allt emballage till återvinning. **OBS! Kontrollera att kaminen är fri från skador innan installationen påbörjas.**
Produkten är tung! Anlita hjälp vid uppställning och montering.

Bild 2

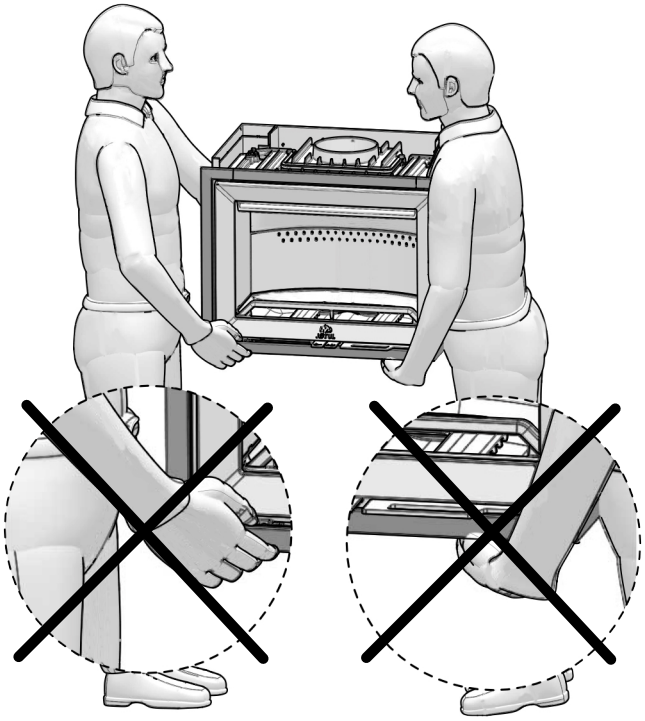

OBS! Lyft inte produkten med ramarna på.

1

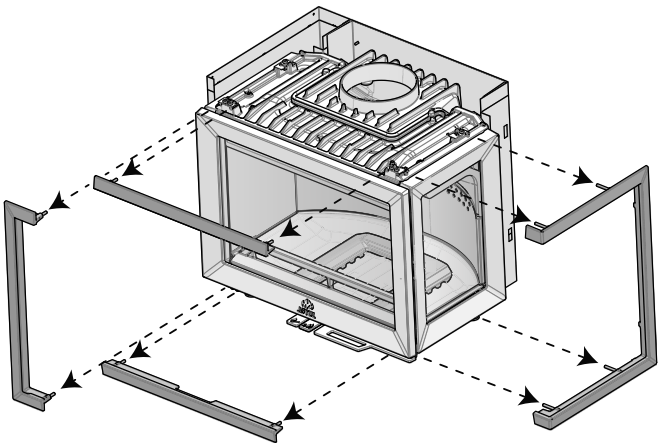

2

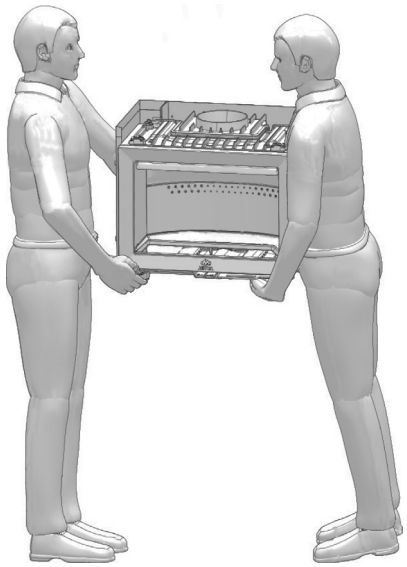

3

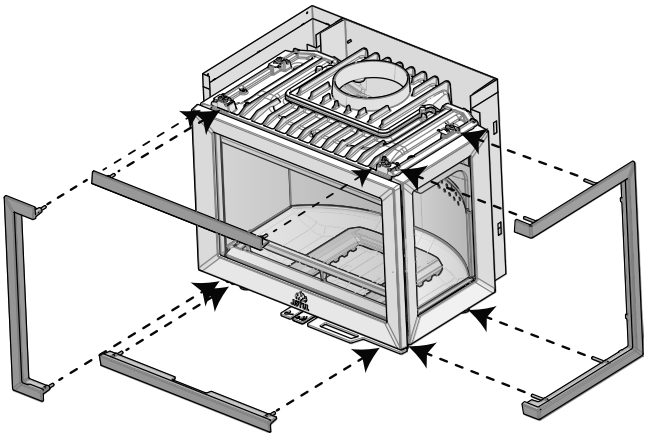

Friskluftsanslutning

Friskluftsanslutningssats finns som tillval **(separat bruksanvisning medföljer tillvalsutrustningen: friskluftsanslutning Ø 100, artikelnummer: 10026187).** Anslutningsstosen är anpassad för friskluftslang med Ø 100 eller Ø 80 mm.
Detta ska utföras innan inmurning eller omramning.
Vid montering i befintlig öppen spis (öppen eldstad) måste hänsyn tas till regler för brandsäkerhet.

Montering av friskluft

Bild 3

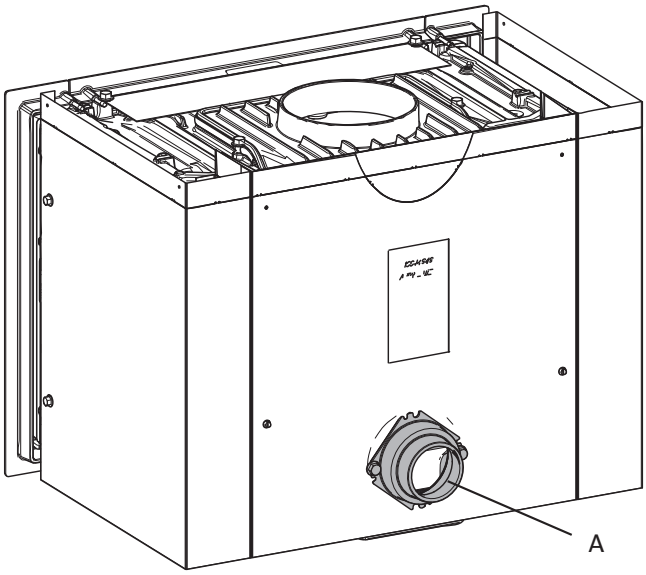

1. Produkten levereras med luftintag **(A)** bak. Luftintaget kan flyttas till kaminens undersida (se **bild 4**).

Bild 4

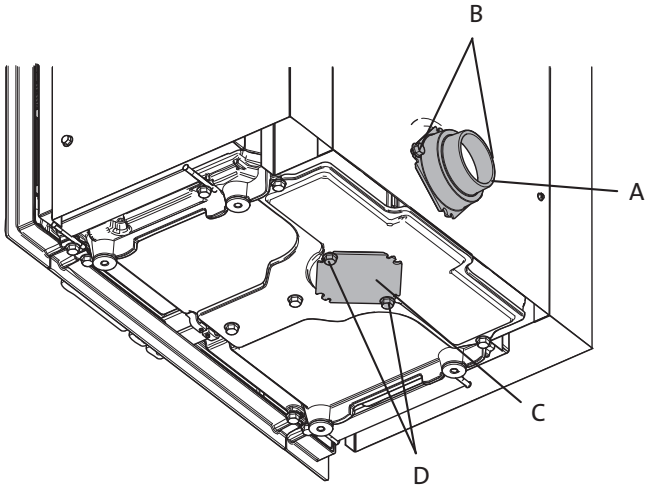

2. Skruva ur de två skruvarna **(B)** och ta bort stosen **(A)** som sitter framför luftintaget.
3. Skruva därefter ur de två skruvarna **(D)** under insatsen och ta bort locket **(C)**.
4. Montera stosen **(A)** på lockets plats och fäst den med skruvarna **(B)**.
5. Fäst därefter locket (som du lossade från undersidan) över hålet för det bakre luftintaget (använd samma skruvar).

Montering av benstativ (tillval)

Använd benstativ (artikelnummer: 51044759) (tillval) om du murar egen omramning (se bild 1 e och f).

Ändring av luckans hängning

Produkten levereras från fabrik med vänsterhängd lucka. Luckan kan ändras till högerhängd (detta bör utföras vid installering i öppen spis eller omramning).

Sats för högerhängning av lucka finns som tillval.

Artikelnummer: 50045754 (se bruksanvisningen, artikelnummer: 10045851, som medföljer monteringssatsen).

4.7 Anslutning till skorsten

Innan du monterar kaminen måste du bestämma hur den ska anslutas till skorstenen.

Monteringsalternativ för rökklocka

Rökklockan kan monteras både från utsidan och från insidan. Rökklockan fabriksmonteras för topputtag från utsidan, men den kan också monteras för topputtag från insidan. Den kan också monteras roterad 45 grader (bakuttag) både från utsidan och från insidan.

Vid montering från insidan måste eldstadsbeklädnad, rökhylla och övre rökhylla först tas ut.

Bild 5

Topputtag monterat från utsidan (fabriksmonterat)

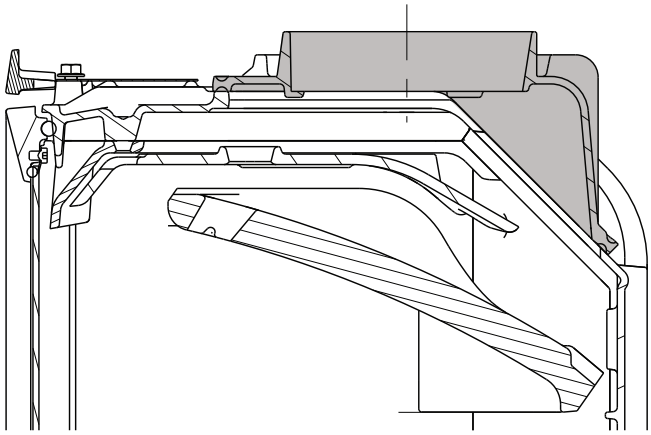

Topputtag monterat från insidan

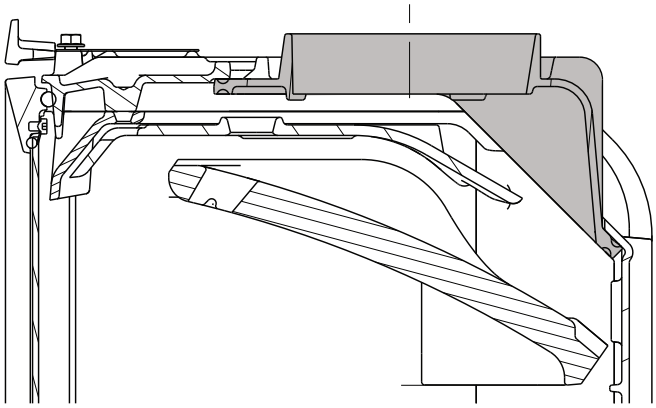

Bakuttag (roterat 45 grader) monterat från utsidan

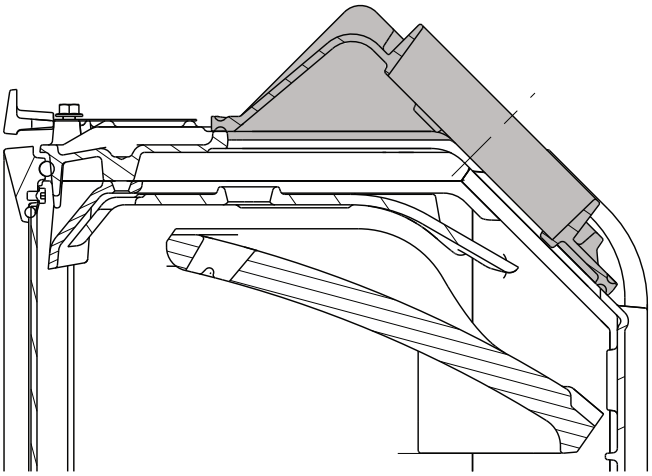

Bakuttag (roterat 45 grader) monterat från insidan

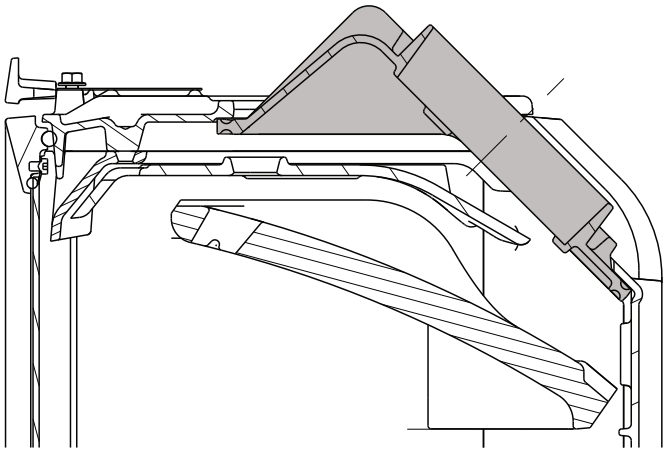

Topputtag

Produkten levereras från fabrik med stosen monterad för topputtag. För att skydda väggen bakom kaminen mot värmestrålning från rökröret höjer du den inre bakre strålningsplåten.

Bild 6

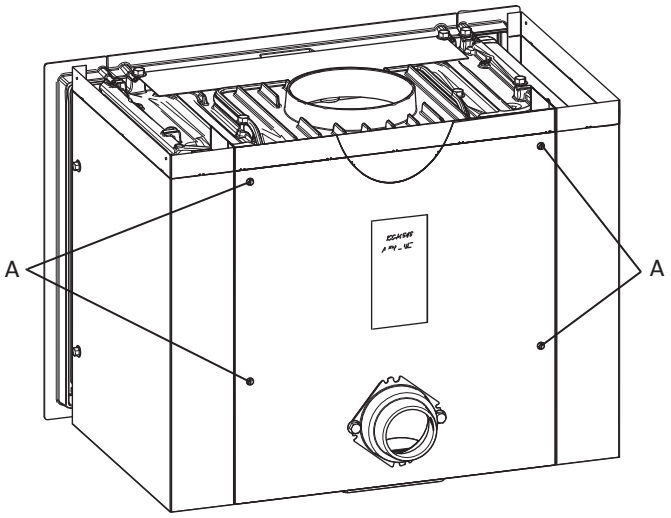

1. Lossa de fyra skruvarna **(A)**.

Bild 7

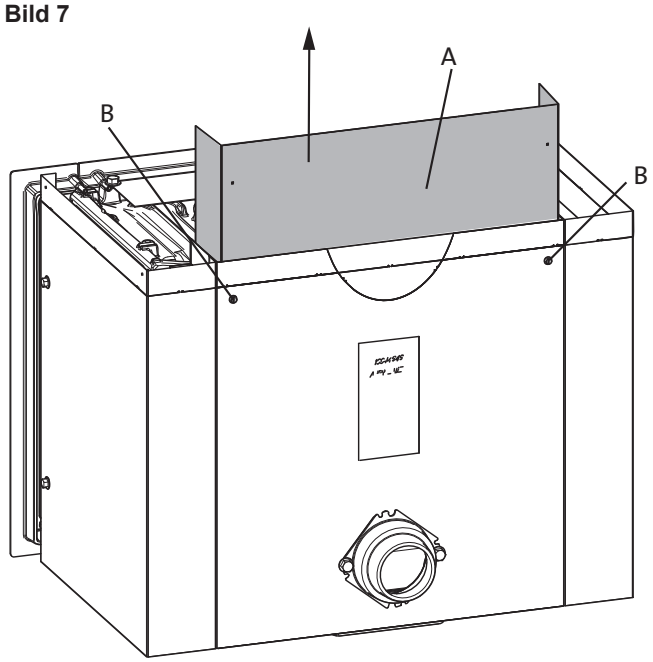

2. Lyft upp den inre värmeskölden **(A)**.
3. Fäst den med de två övre skruvarna **(B)**.

Ändring till bakuttag

Rökuttaget kan vid behov ändras till bakuttag. Rökklockan kan också monteras från insidan om det är trångt på platsen där insatsen ska monteras.

Skruva ur de fyra skruvarna (se bild 6).

Bild 8

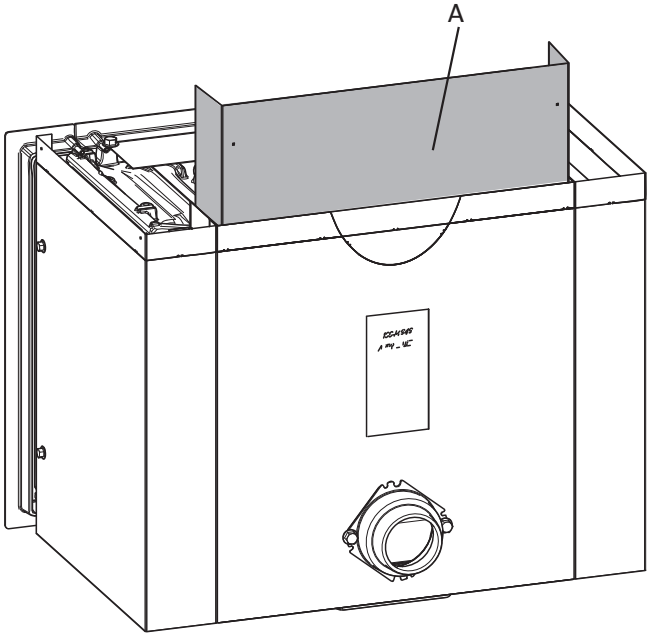

1. Ta bort den inre värmeskölden **(A)**.

Bild 9

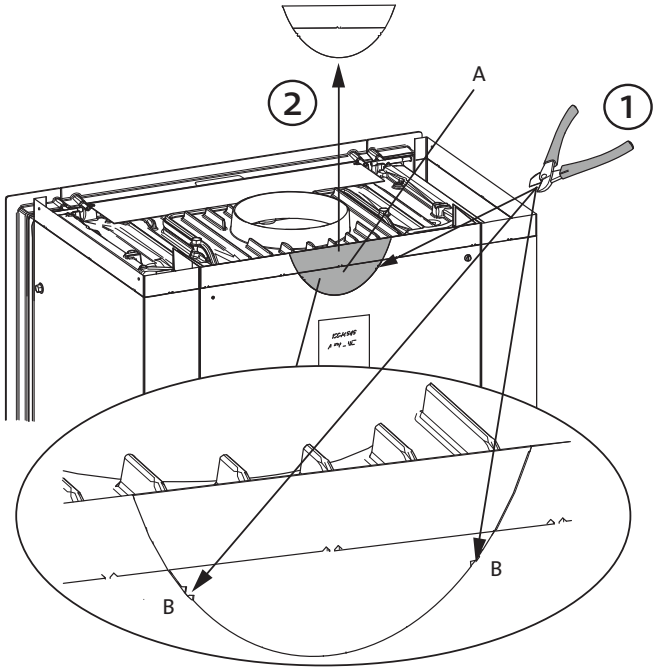

2. Vid användning av bakuttag måste den halvmåneformade plåten (A) först avlägsnas. Klipp vid båda punkterna **(B)** i perforeringen och avlägsna därefter den halvmåneformade plåten.

Bild 10

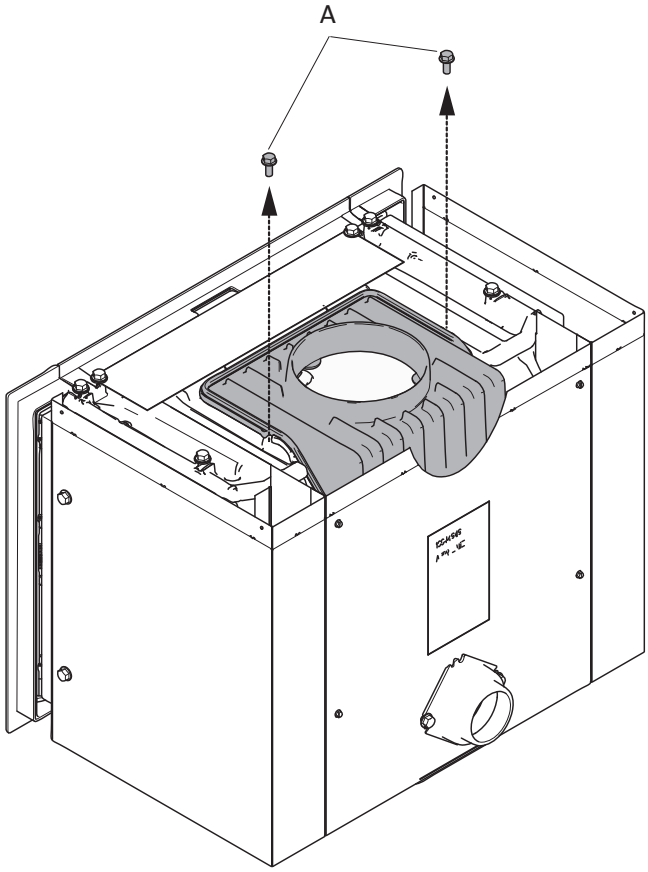

3. Skruva ur de två skruvarna **(A)** som förankrar rökklockan i insatsen.

Bild 11

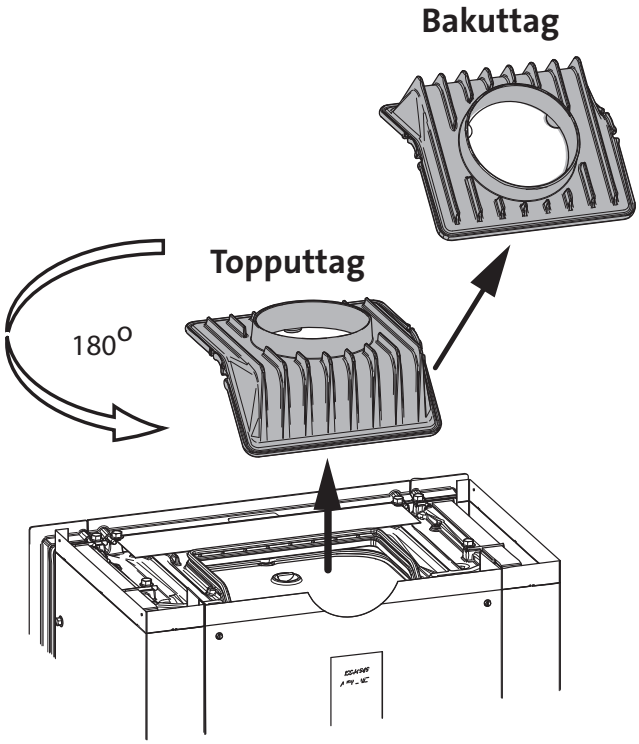

4. Lyft upp rökklockan och rotera den ett halvt varv.

Bild 12

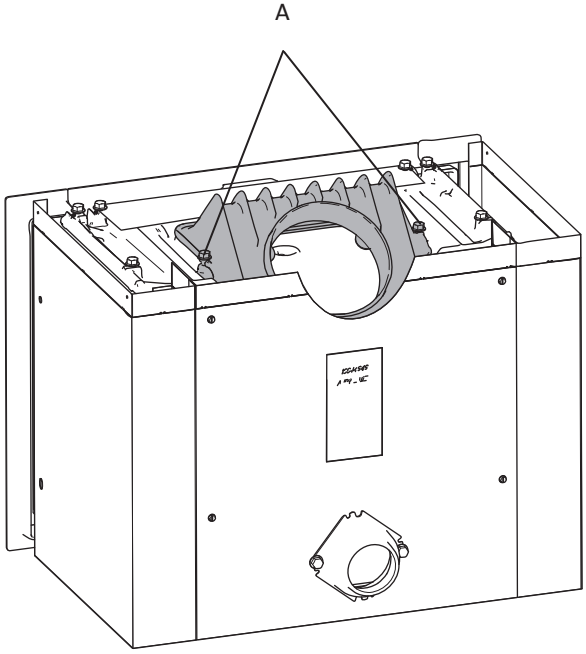

5. Fäst rökklockan i insatsen med samma två skruvar **(A)**.

4.8 Montering

Montering av invändig rökklocka

Produkten kan monteras i fyra olika utseenden. Tillvägagångssättet vid montering varierar beroende på vilket utseende du väljer.
För följande tre utseenden följer du **bild 13–20** vid montering. Jøtul I 520 F (glas i front), Jøtul I 520 FL (glas i front och på vänster sida) och Jøtul I 520 FR (glas i front och på höger sida).

För Jøtul I 520 FRL (glas i front och på båda sidor) följer du **bild 14–20.**

Bild 13

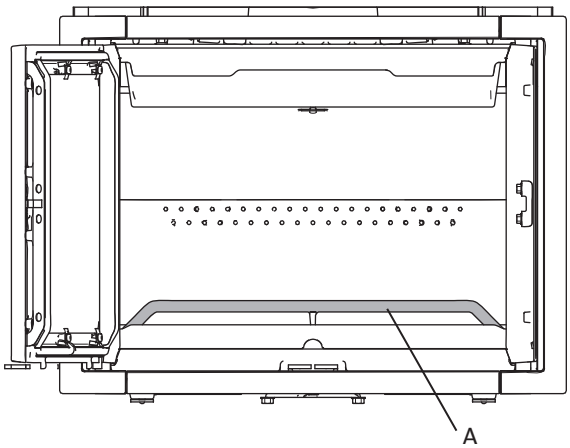

1. Öppna luckan och ta bort vedhållaren **(A)**.

Bild 14

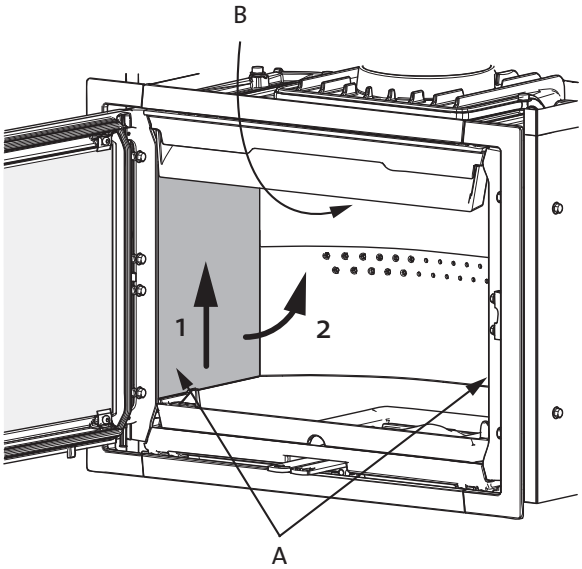

2. Ta ut sidobeklädnaden **(A)** genom att lyfta upp den lite samtidigt som du håller upp rökhyllan **(B)**. Dra sidobeklädnaden utåt i dess nedre del och ta ut den. Ta bort den andra sidobeklädnaden på samma sätt.

Bild 15

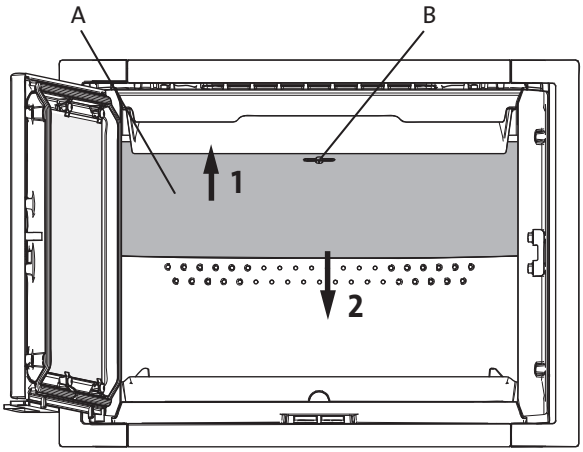

3. Lyft upp rökhyllan **(A)**. Vrid nyckeln **(B)** 90 grader och ta bort den. Dra rökhyllan nedåt i bakkant.

Bild 16

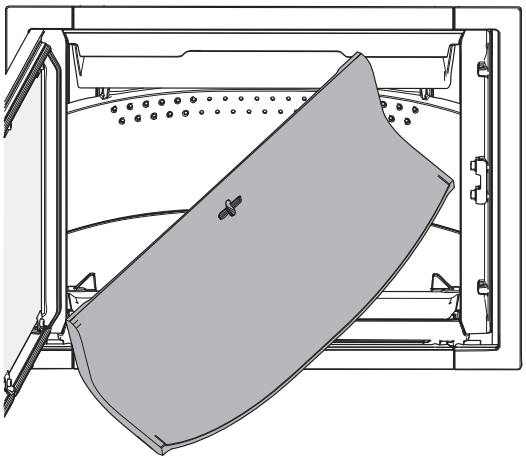

4. Vrid det ena hörnet mot dig och ta ut rökhyllan i sidled.

Bild 17

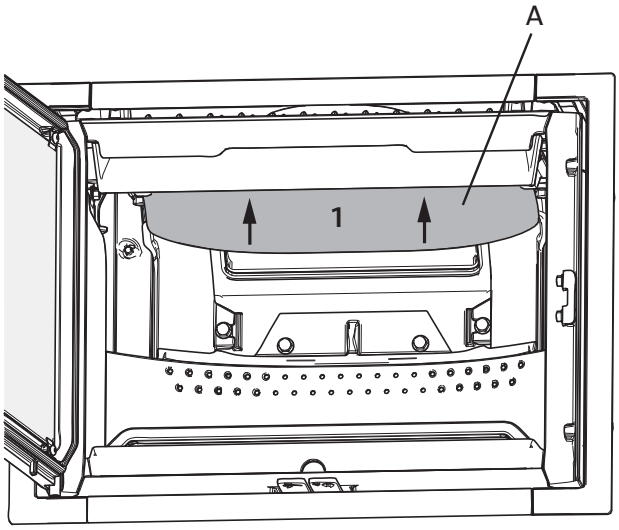

5. Ta därefter bort den övre rökhyllan **(A)** genom att först lyfta upp den något och därefter skjuta den bakåt.

Bild 18

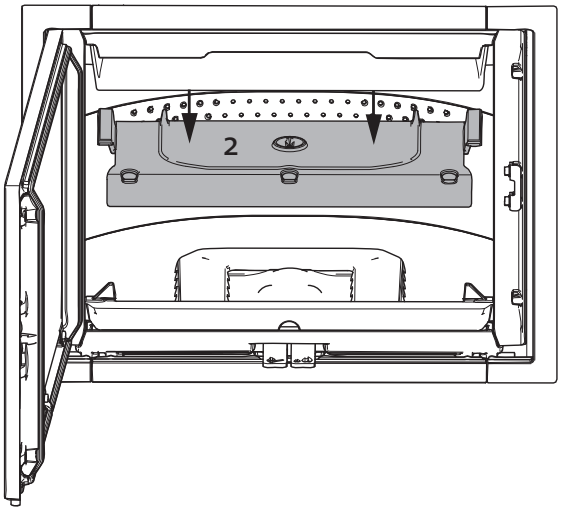

6. Sänk den övre rökhyllan och ta ut den.

Bild 19

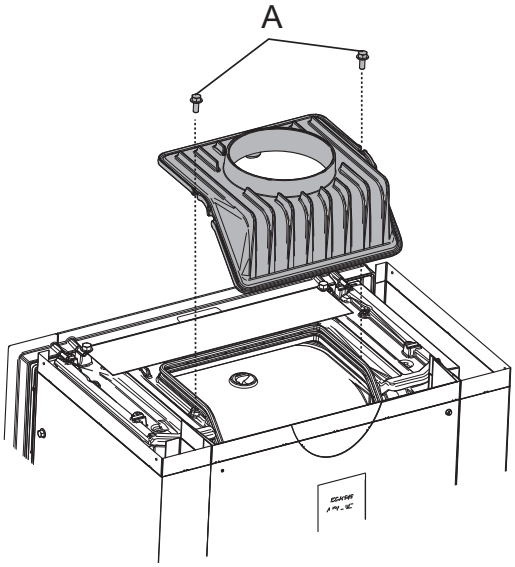

7. Skruva ur de två skruvarna **(A)** på båda sidor av rökklockan och lyft därefter av rökklockan.

Bild 20

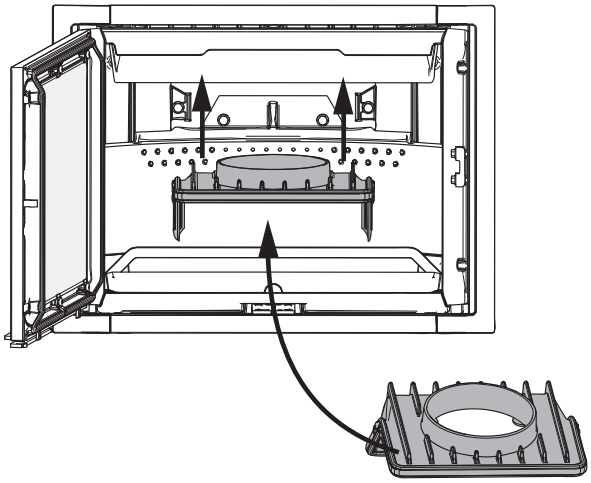

8. Fäst rökklockan inifrån.

Bild 21

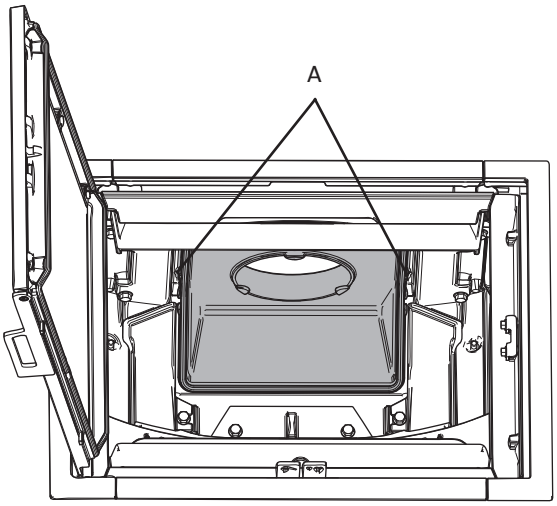

9. Skruva i samma två skruvar **(A)** från insidan.

Nivellering av insatsen

Vid placering i murad eller prefabricerad omramning och i öppen spis/öppen eldstad är det mycket viktigt att insatsen nivelleras.

Bild 22

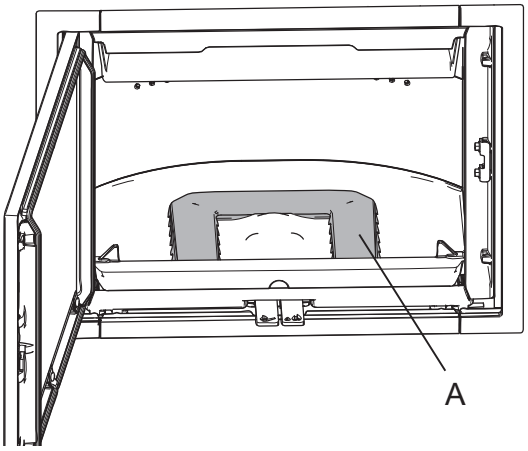

1. Lyft upp och ta bort luftkanalen **(A)**.

Bild 23

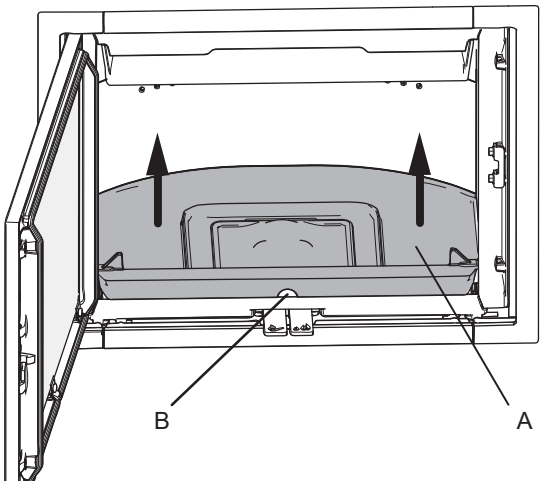

2. Fatta tag i hålet (B) i framkant på eldstadsbotten (A) och lyft.

Bild 24

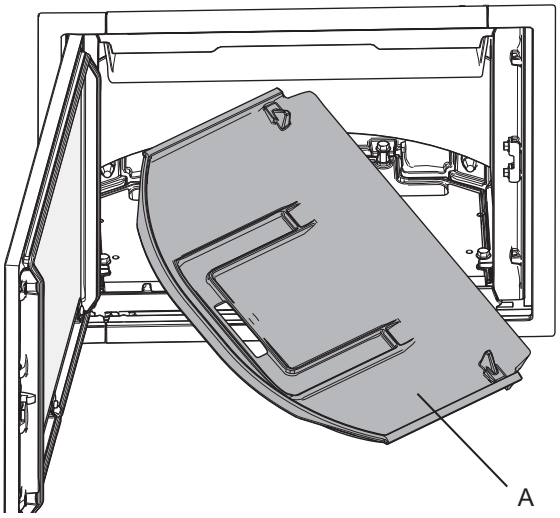

3. Vänd det ena hörnet mot dig och ta ut eldstadsbotten.

Bild 25

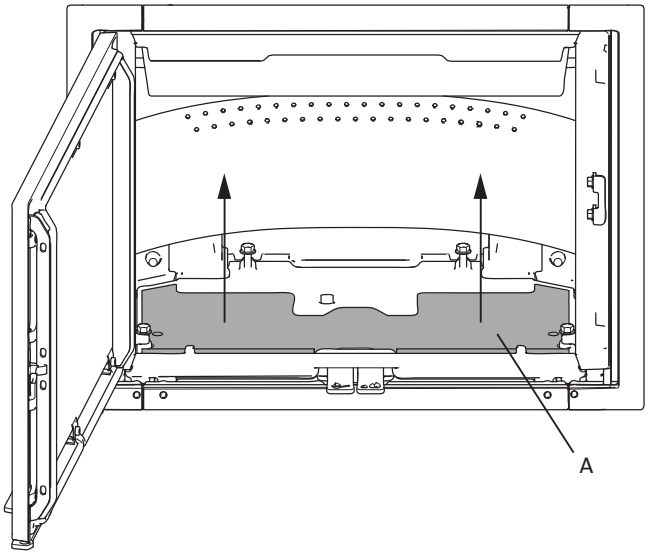

4. Lyft upp isoleringsmattan **(A)**.

4.9 Exempel på placering i öppen eldstad

Jøtul I 520 är utformad för att passa in i befintliga öppna spisar som murats enligt gällande föreskrifter. Den öppna spisen måste uppfylla insatsens behov för uppställning mot brännbart material. Det bör vara så stora luftöppningar för konvektionsluft som möjligt (500 / 750 cm^2) för bästa utnyttjande av värmen.

Nedan beskrivs tre olika exempel på montering i öppen spis/öppen eldstad, men det finns fler monteringsmöjligheter.

Exempel 1: Placering i hörn med gott om utrymme

På bilden visas Jøtul I 520 FR (glas i lucka och på höger sida). I detta exempel används kassettgaller (artikelnummer: 50045748) (tillval) för att fylla ut mellanrummet mellan insatsen och den öppna spisen.

Bild 27

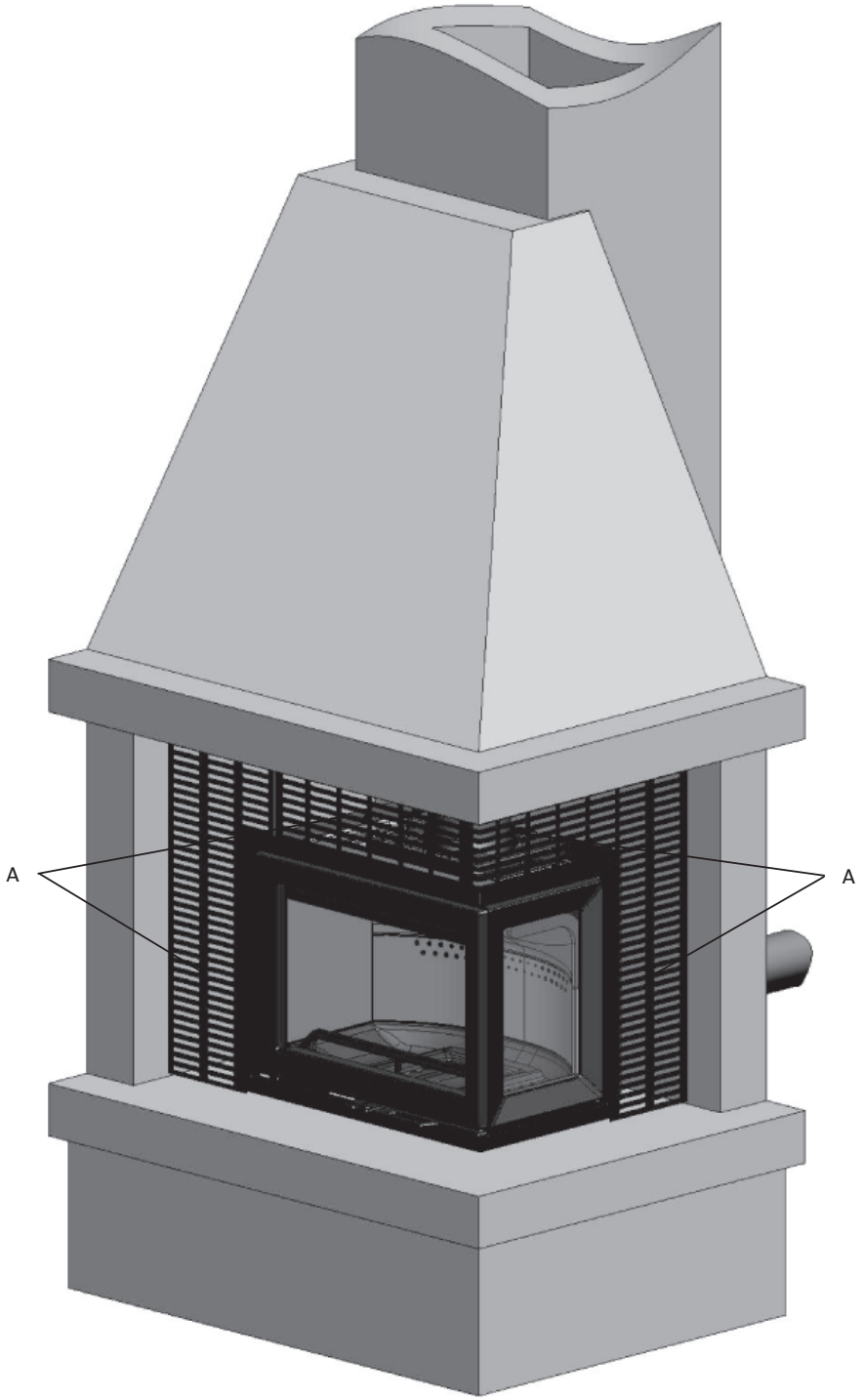

Kassettgallret **(A)** måste kapas och avpassas för den öppna spis där det ska monteras (se bruksanvisning för kassettgallret för information om montering).

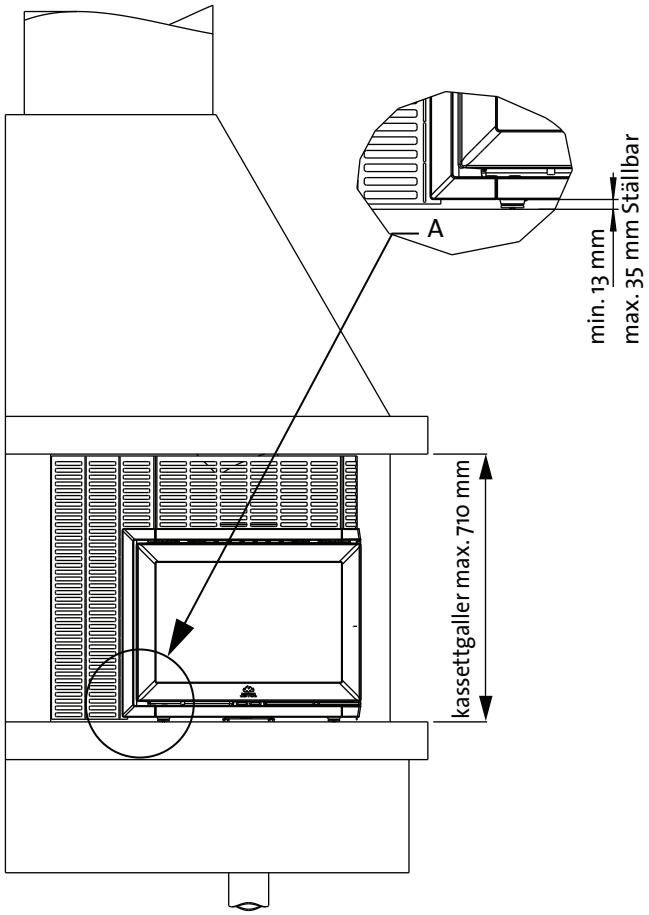
A
min. 13 mm
max. 35 mm Ställbar
kassettgaller max. 710 mm

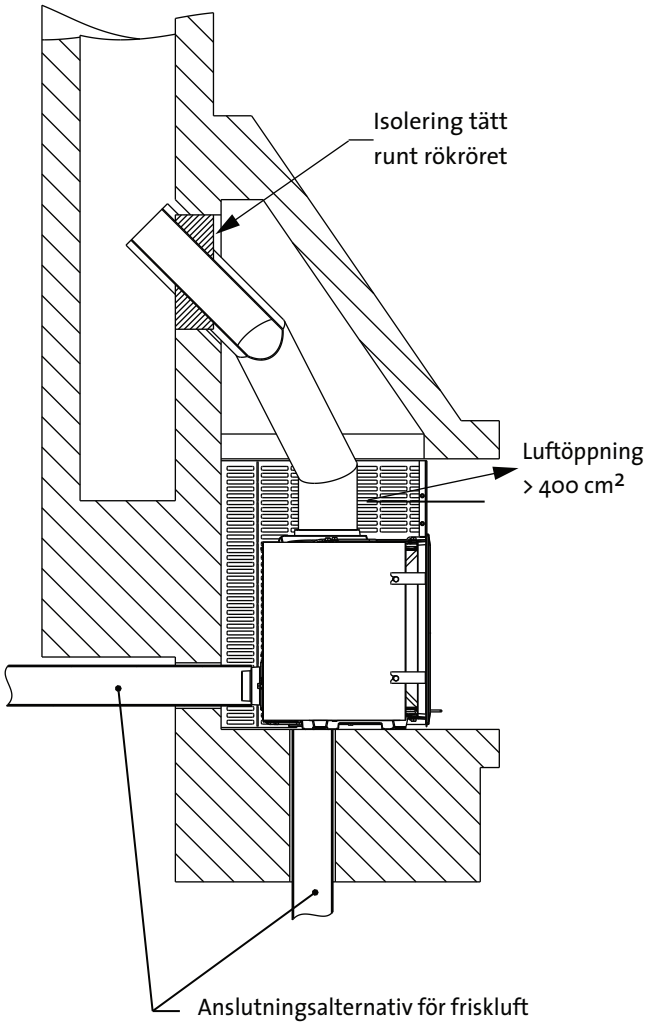
Isolering tätt
runt rökröret
Luftöppning
> 400 cm²
Anslutningsalternativ för friskluft

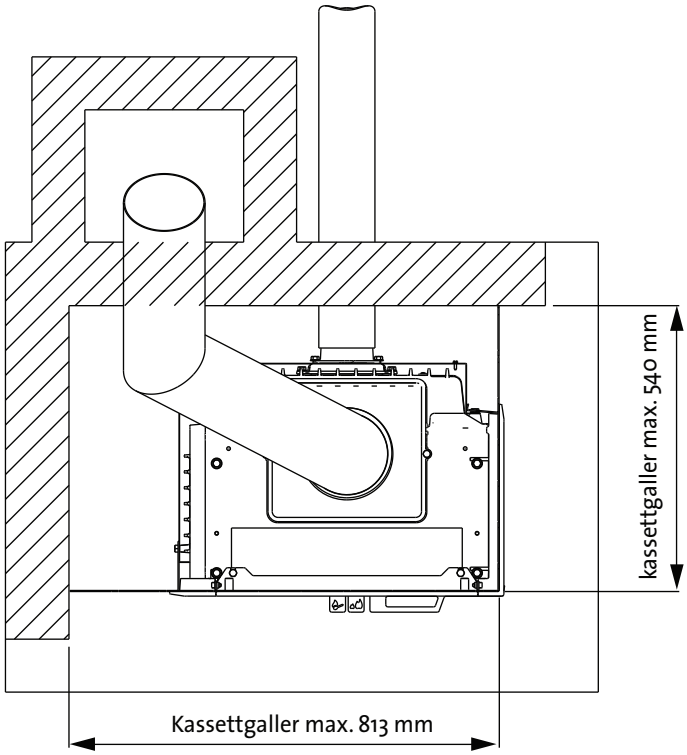
kassettgaller max. 540 mm
Kassettgaller max. 813 mm

Exempel 2: Montering i öppen eldstad

Montering mot rak vägg med gott om plats till sidorna och låg öppning. På bilden visas Jøtul I 520 F. I detta exempel används kassettgaller (artikelnummer: 50045747) (tillval) för att fylla ut mellanrummet mellan insatsen och den öppna spisen.

Bild 28

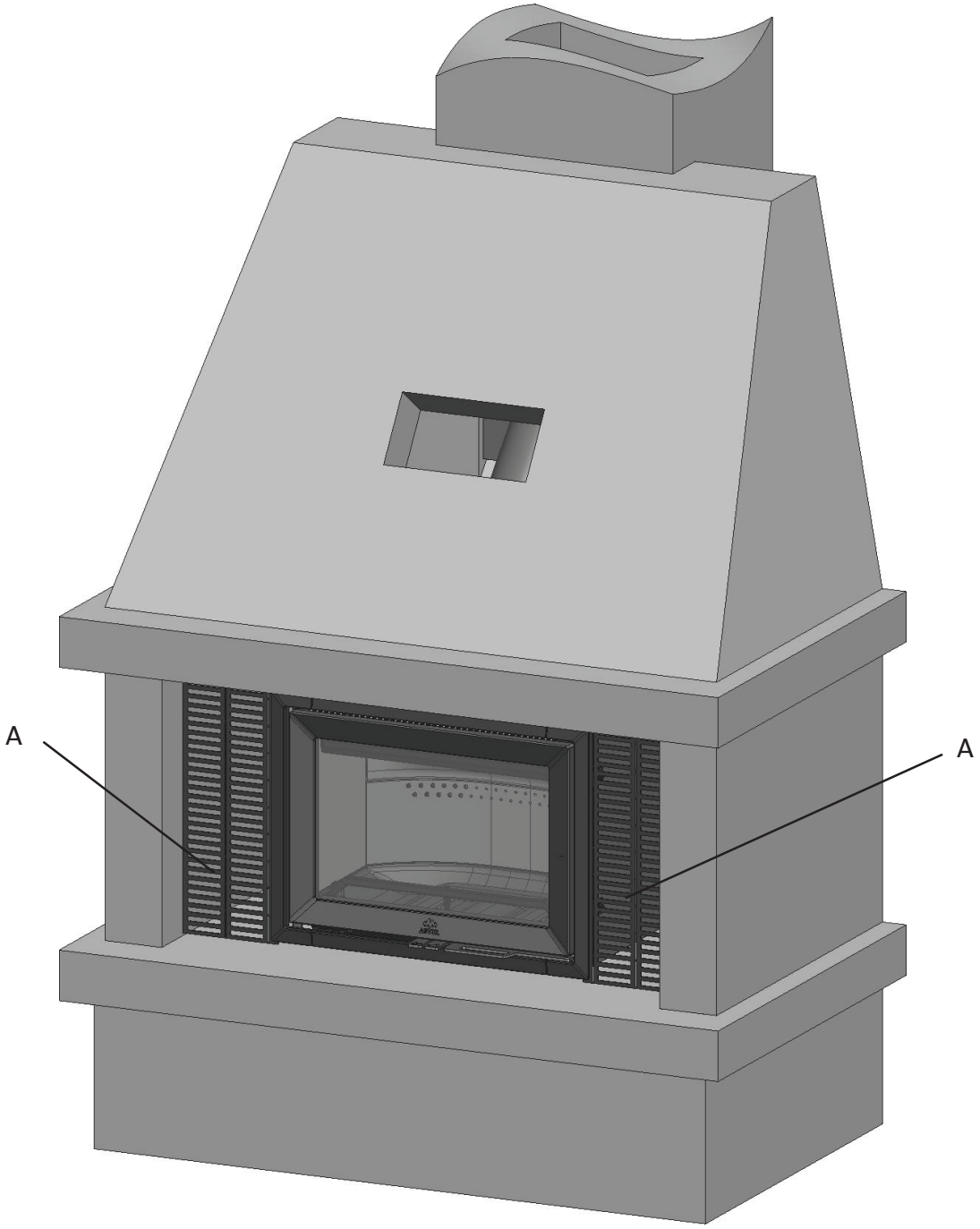

Kassettgallret **(A)** måste kapas och avpassas för den eldstad där det ska monteras (se bruksanvisning för kassettgallret för information om montering).

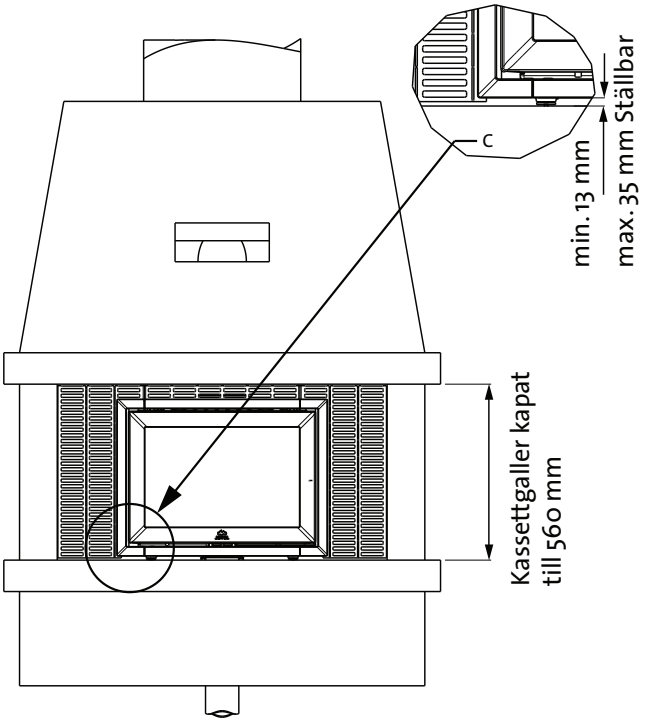
C
min. 13 mm
max. 35 mm Ställbar
Kassettgaller kapat
till 560 mm

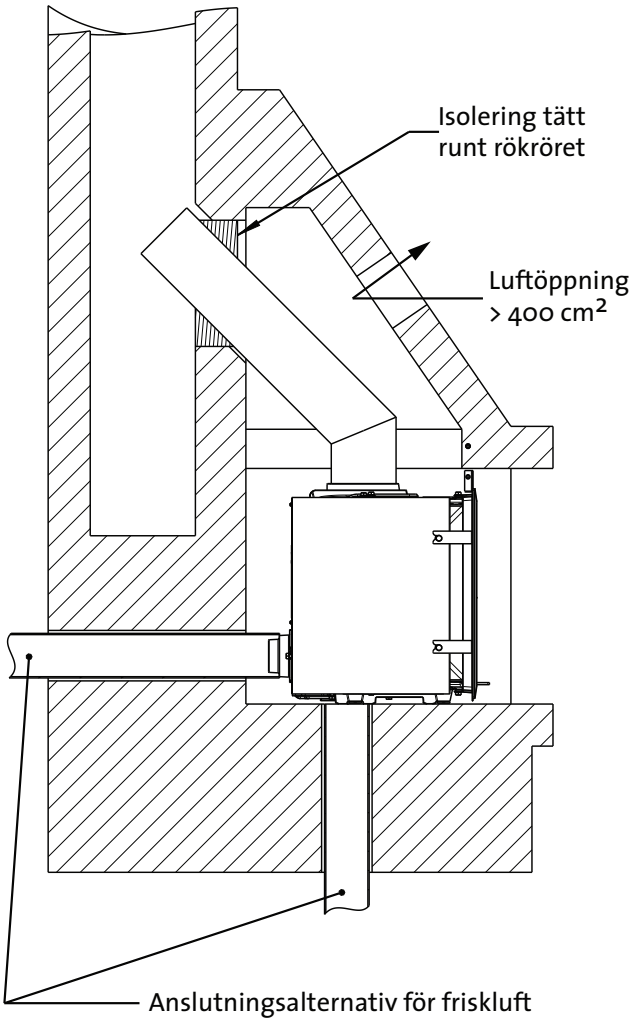
Isolering tätt
runt rökröret
Luftöppning
> 400 cm²
Anslutningsalternativ för friskluft

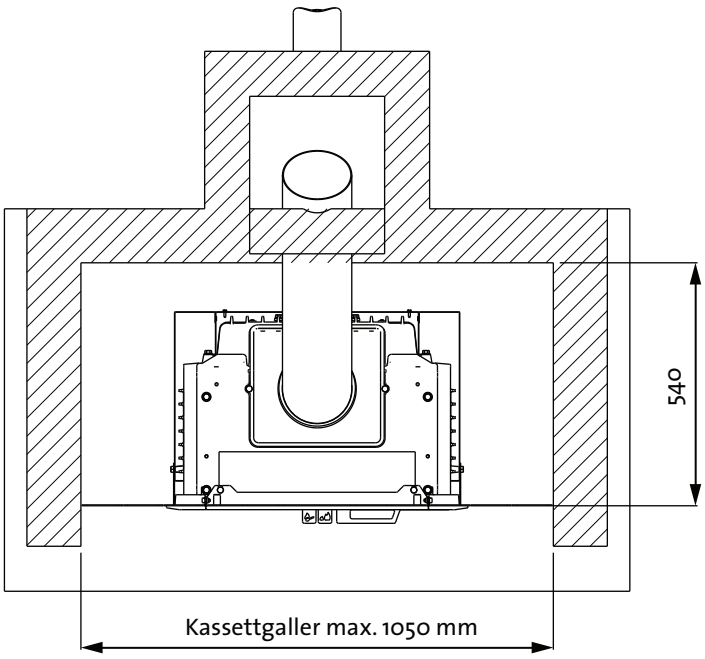
540
Kassettgaller max. 1050 mm

Exempel 3: Montering i öppen eldstad

Montering mot rak vägg med lite plats direkt mot fronten. På bilden visas Jøtul I 520 F med rökklocka roterad 45 grader och monterad från insidan.

Bild 29

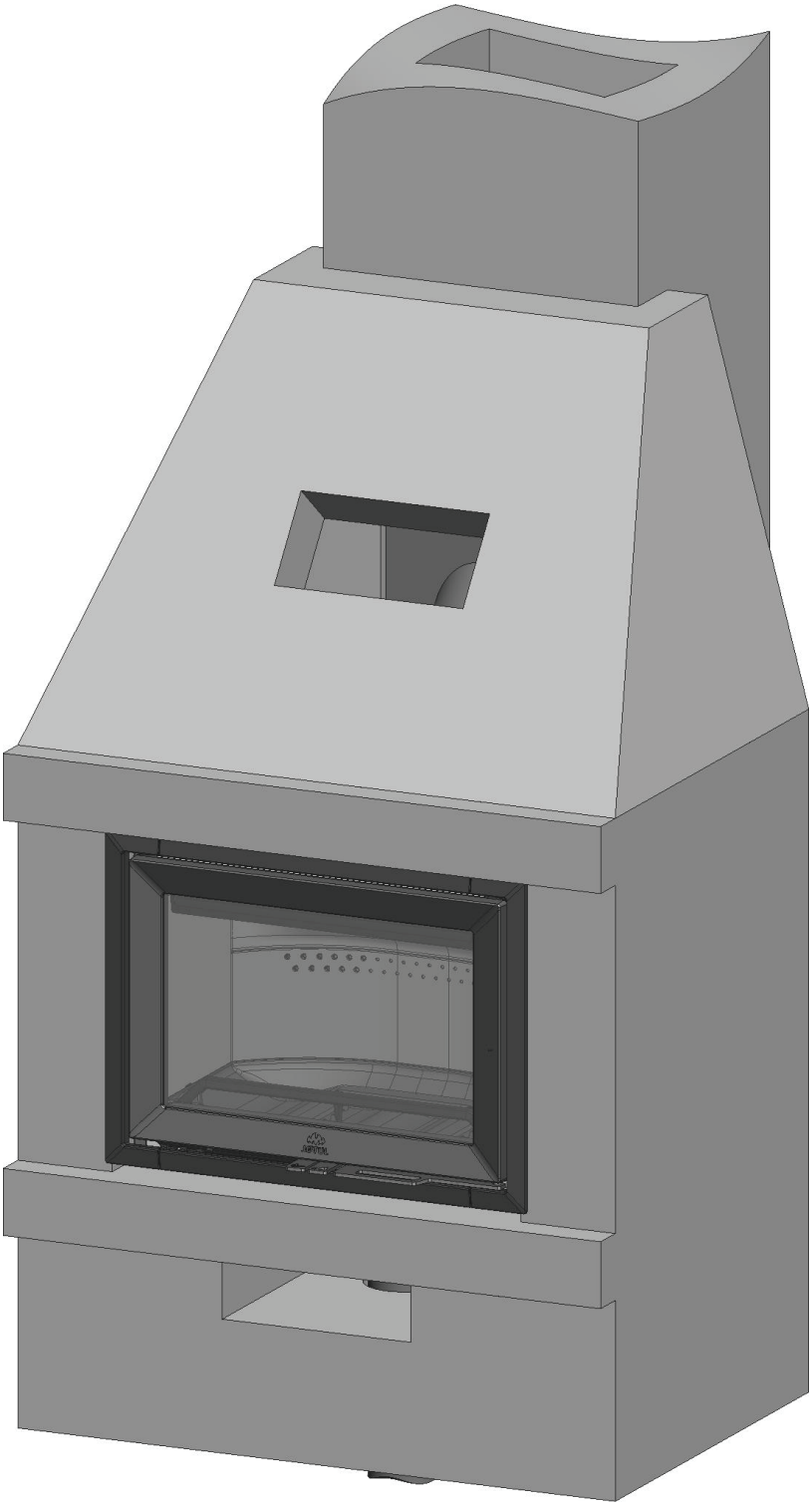

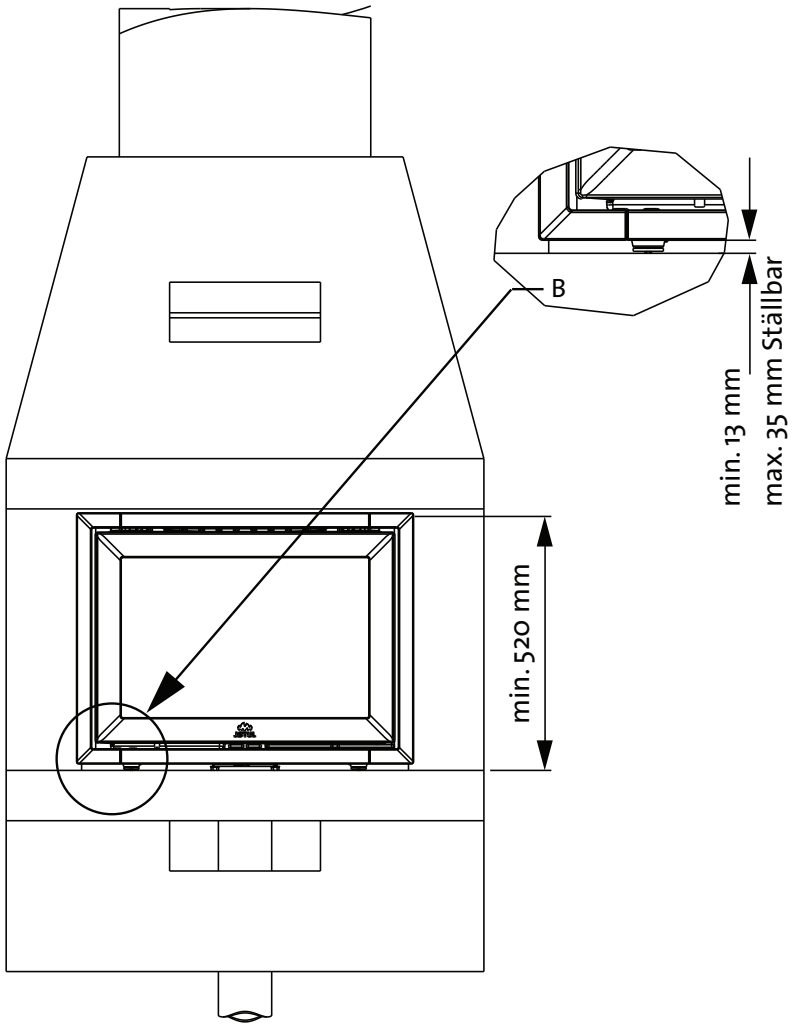
B
min. 13 mm
max. 35 mm Ställbar
min. 520 mm

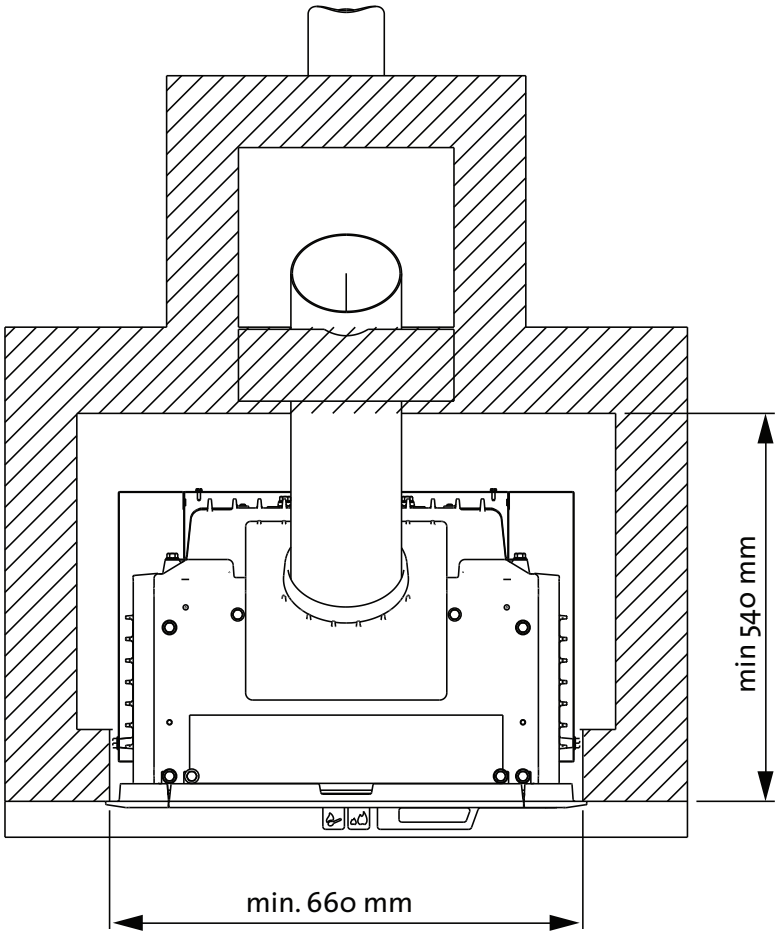
min 540 mm
min. 660 mm

Bild 26

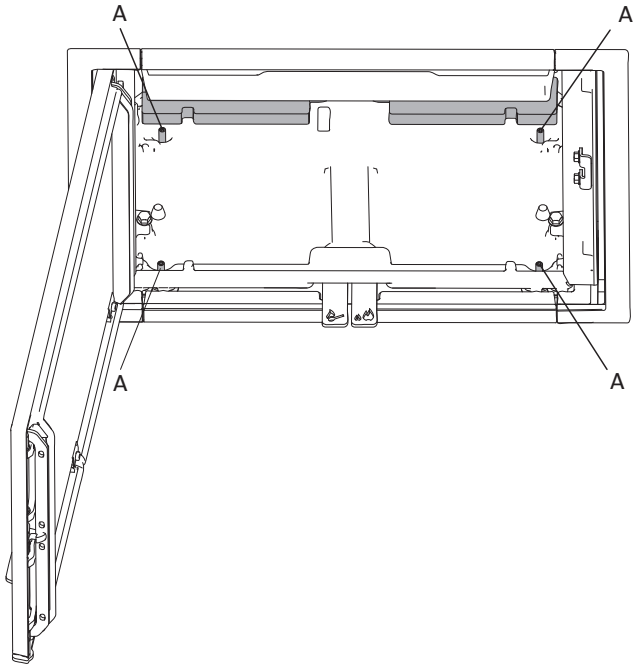

5. Justera ställskruvarna **(A)** tills insatsen är nivellerad och i önskad höjd (använd medföljande insexnyckel).
6. Sätt tillbaka den övre rökhyllan, rökhyllan och sidostyckena.

Installation av insats i öppen eldstad

Bild 30

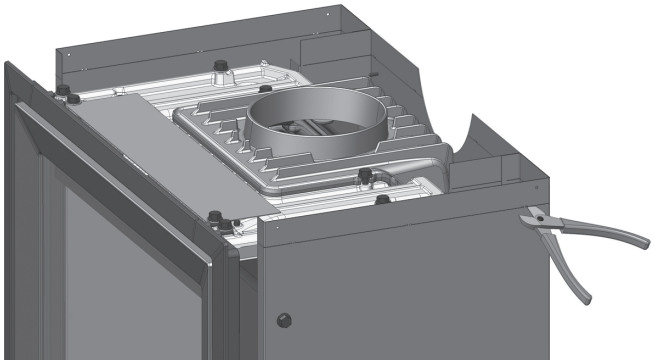

1. Klipp av och ta bort värmesköldens övre del vid punkterna i perforeringen.

Bild 31

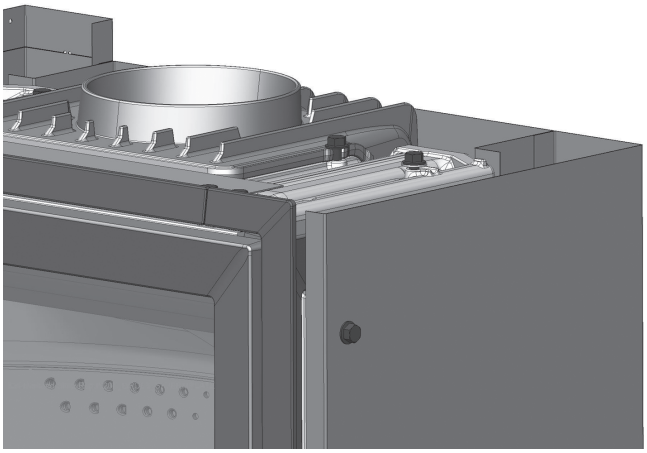

Bild 32

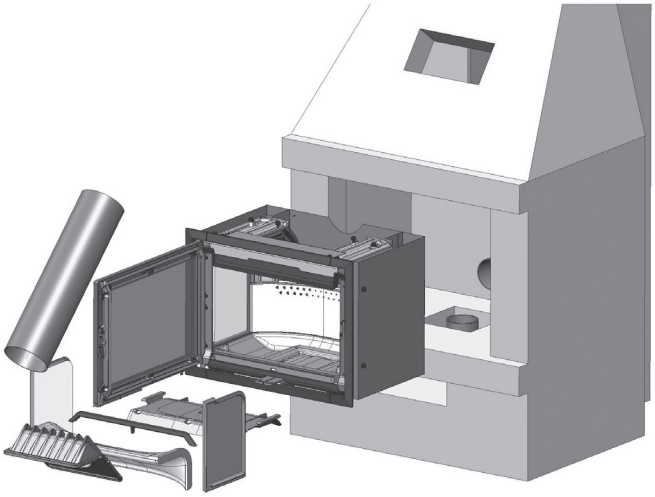

2. Ta ut följande delar innan du installerar insatsen i eldstaden: brasbegränsare, sidobeklädnader, eldstadsbeklädnad, rökhylla och övre rökhylla. Sätt tillbaka dessa delar när du har monterat rökrör och rökklocka (se bilder nedan).

Bild 33

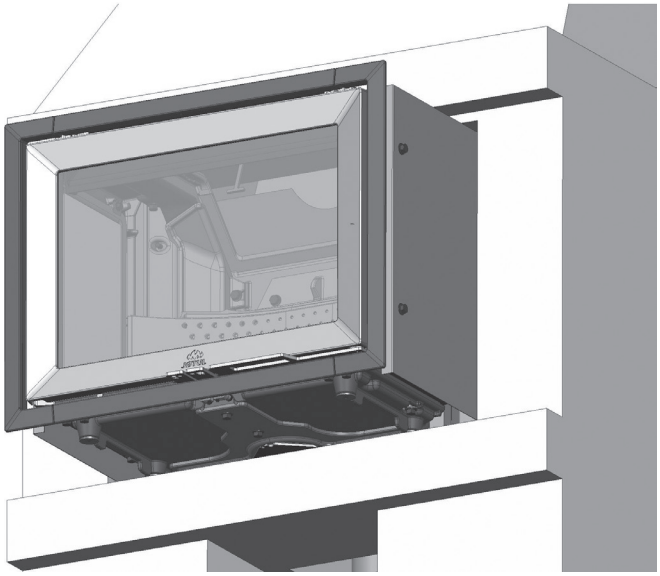

3. Skjut in insatsen på undersidans gjutna skenor tills den är på korrekt plats. Nivellera insatsen enligt beskrivning i avsnittet Nivellering av insatsen.

Bild 34

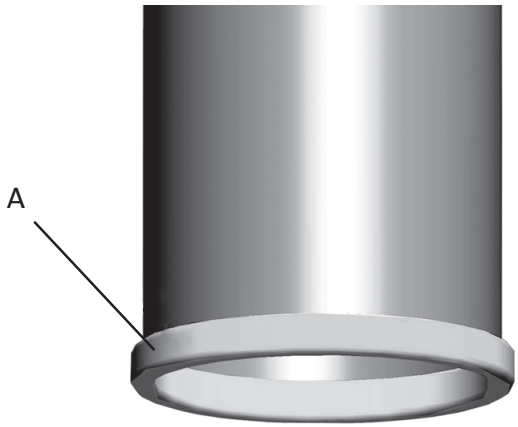

4. Placera tätningen **(A)** på rökrörets kant.

Bild 35

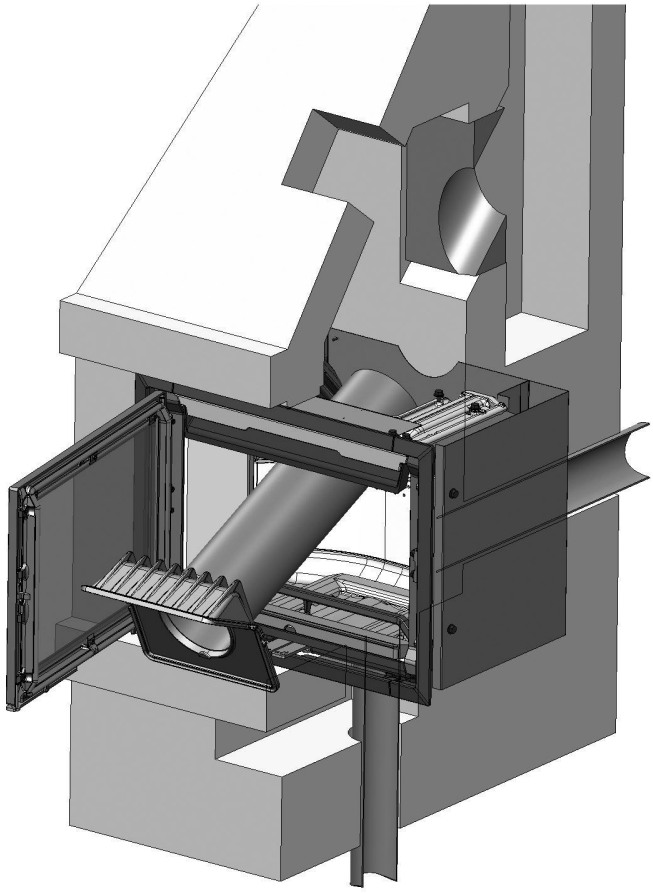

5. Montera rökklockan **(A)** på rökrörets tätningsbelagda ände.
6. Montera rökröret (med rökklockan på) från insidan av insatsen.

Bild 36

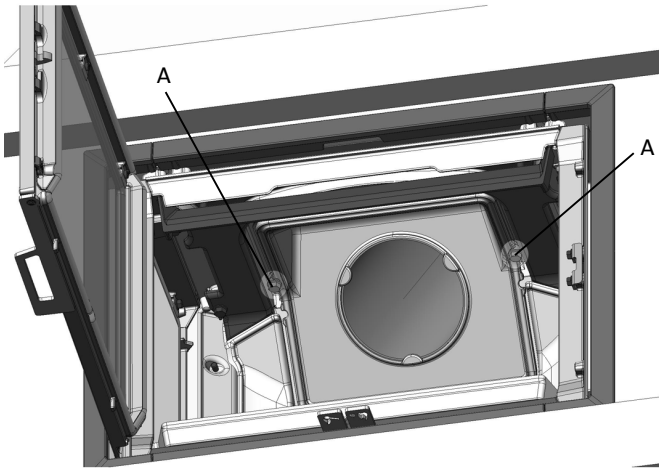

7. Fäst därefter rökklockan med skruvarna **(A)** (skruvarna du skruvade ur när du demonterade rökklockan från topputtaget).

Bild 37

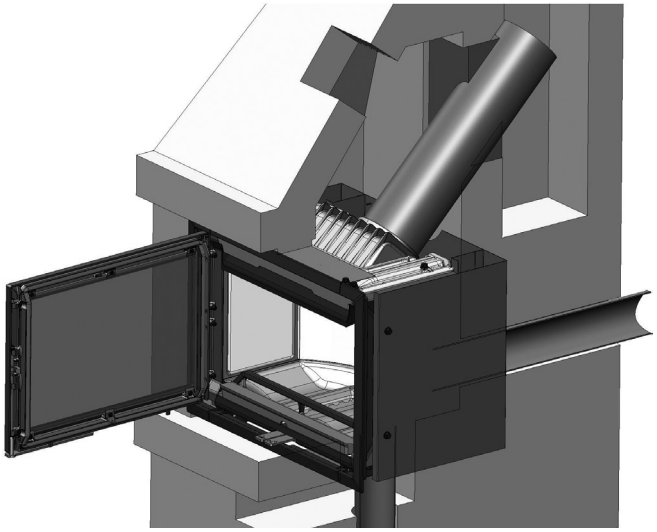

8. Vid installation enligt exempel 3 rekommenderar vi att du trär in rökröret genom insatsens lucköppning. För in rökröret (med rökklockan på) genom lucköppningen och genom öppningen för rökklockan och eventuellt isoleringsmaterial upp genom skorstenen.

Bild 38

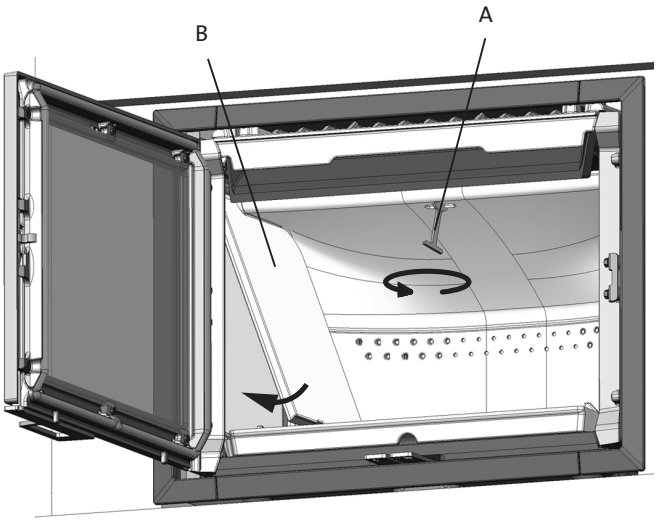

9. Skjut upp nyckeln **(A)** genom öppningen i rökhyllan och vrid den så att den låser sig.
10. Montera sidobeklädnaderna **(B).**

Exempel vid murning

Använd benstativ (artikelnummer: 51044759) (tillval) om du murar egen omramning. OBS! Max. benlängd måste användas! **(Se bild 1 e och 1 f).** Stativet är anpassat så att det finns plats för mursten på insidan av den medföljande murramen.

Bild 39

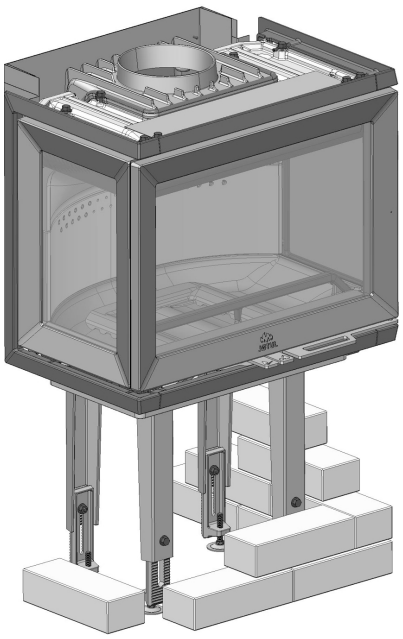

1. Mura stenarna så att de passar in under insatsens ram.

Bild 40

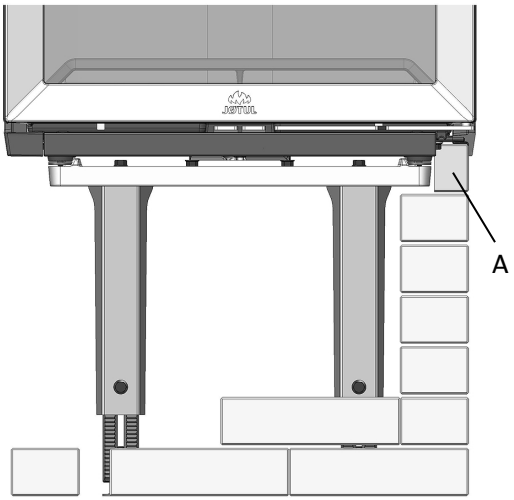

2. Kapa den sista stenen **(A**) så att den passar in mellan benstativet och ramen. **OBS! Glöm inte öppningar för konvektionsluft (bild 1 e och f).**

5.0 Daglig användning

5.1 Reglage

Tändventil (A)

Denna ventil används vid tändning och när elden behöver mer fart vid påfyllning av ved. Under kontinuerlig
eldning med hårt trä (ek eller bok) kan tändventilen vara öppen 0–50 %. Vid eldning med mjuka träslag (björk eller furu) kan tändventilen vara stängd.
Inställning vid normal belastning: 0–50 %

Spolluftventil eller luftventil (B)

Spolluften förvärms och tillförs elden indirekt. Spolluften håller också glaset rent från sot. Om spolluften ställs in på för lågt flöde kan det bildas sot på glaset. Spolluften reglerar vilken mängd värme kaminen avger.
Inställning vid normal belastning: 40–70 %

CB-teknik (ren förbränning)

Jøtul I 520 är utrustad med CB-teknik, dvs. ren förbränning. Luften passerar genom ett specialutvecklat kanalsystem. I detta system förbränns de gaser som frigörs under förbränningsprocessen på ett optimalt sätt. Den förvärmda luften leds in i insatsen via de små hålen i insatsens eldstadsbeklädnad. Luftmängden styrs av förbränningshastigheten och kan därför inte regleras.

5.2 Tändning

Viktigt!

Om du använder för lite ved vid tändning (eller om vedträna är för stora) uppnås inte korrekt arbetstemperatur i insatsen. Felaktig tändning resulterar i dålig förbränning (med kraftig sotutveckling) eller i att elden slocknar när insatsens lucka stängs.

Om huset har mekanisk ventilation (undertryck) måste du öppna ett fönster nära kaminen vid tändning (om kaminen inte har friskluftanslutning). Låt fönstret stå öppet några minuter tills veden har börjat brinna ordentligt.

Bild 41

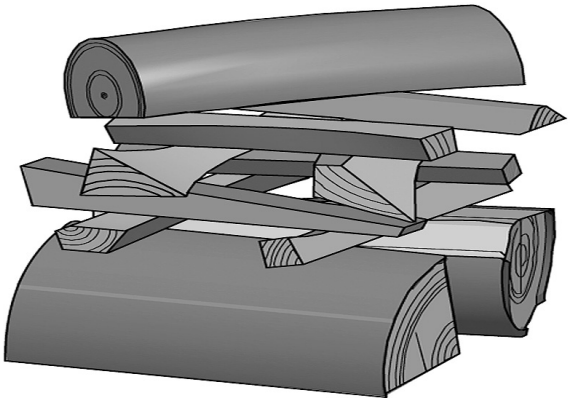

- Lägg in två halvstora vedträn på varje sida av insatsens botten. OBS! För att undvika att glaset sotas är det viktigt att veden inte ligger för nära glaset.
- Lägg tändbricketter eller björknäver mellan vedträna. Lägg några tunna vedpinnar i kors ovanpå vedträna. Tänd därefter en brasa.

Bild 42

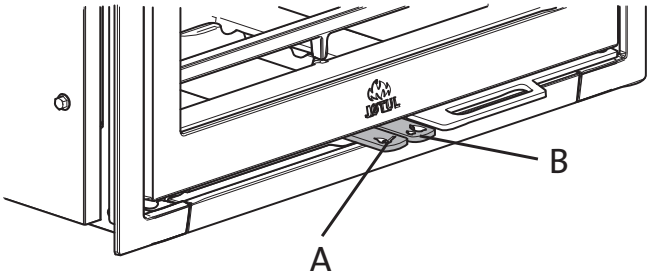

- Dra ut tändventilen **(A)** (luftventilen **(B)** följer automatiskt med).

5.3 Eldning och påfyllning av ved

Bild 43

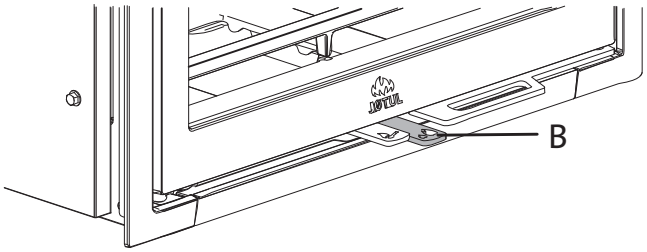

- En förutsättning för att kaminen ska kunna leverera angiven effekt är det finns ett tjockt lager glöd och att temperaturen är hög i insatsen. Lägg på med ved när brasan har brunnit ned till glöd. **OBS! Använd handskar (eller annat skydd) när du ska lägga på mer ved – reglagen kan bli mycket varma.**
- Öppna luckan lite på glänt och vänta tills undertrycket i insatsen utjämnas under några sekunder innan du öppnar luckan helt (på så sätt undviker du att rök och aska läcker ut ur kaminen). Lägg inte på mer ved när veden i kaminen brinner bra.
- Lägg på 2–3 vedträn (sammanlagd vikt cirka 2 kg). Lägg INTE på ved högre än till de övre hålen i bakstycket – förbränningen försämras om du lägger på mer ved.
- Stäng luckan.
- Öppna tändventilen och luftventilen i 2–3 minuter tills veden svartnar och brinner ordentligt. Stäng därefter tändventilen och justera luftventilen till 40–70 %.
- Förutsättningarna för reglering av förbränningen varierar beroende på temperaturen i insatsen och draget i skorstenen.

OBS! Det är viktigt att veden börjar brinna snabbt, så vi rekommenderar att du ökar tillflödet av förbränningsluft. Eldning med för låg temperatur och för lite luft kan i värsta fall leda till att gaser antänds och skadar kaminen.

Varning för överhettning

Kaminen får inte överhettas

Kaminen är avsedd och testad för användning vid nominell effekt på 7 kW (vilket motsvarar förbränning av cirka 2,3 kg ved per timma).
Max. ved per påfyllning är 3,4 kg/h (3–4 vedträn åt gången).

Viktigt!

Elda aldrig med tändventilen helt öppen under längre stunder. Ett säkert tecken på överhettning är glödande punkter på produkten. Minska då omedelbart luftventilsinställningen!
Anlita fackman om du misstänker att draget i skorstenen är för kraftigt eller för svagt.

Lukt under påfyllning

Första gången du tänder i kaminen kan den ge ifrån sig en irriterande gas, som kan lukta något. Detta beror på att lacken torkar. Gasen är inte giftig, men du bör vädra rummet ordentligt. Elda med ordentligt drag tills samtliga gaser har förbränts – tills varken rök eller lukt känns av.

5.4 Krav för bränslet

Vedkvalitet

Huggning och förvaring

Alla träslag kan användas i denna kamin. Generellt är hårda träslag (till exempel bok eller ask) bäst att elda med. Dessa brinner med jämn hastighet och ger liten mängd aska. Träslag som lönn, björk och gran är också utmärkta att elda med.
Veden blir bäst om den huggs, sågas och klyvs före 1 maj.
Längden på vedträna bör anpassas efter insatsens bredd. Vi rekommenderar vedträn med diameter 6–10 cm och 10- 20 mm längd kortare än insatsens bredd, så att det finns plats för luften att cirkulera. Klyv vedträn med större diameter innan du lägger in dem (kluven ved torkar också fortare än okluven ved).
Den kapade och kluvna veden är tillräckligt torr efter 1 till 2 års förvaring i torrt utrymme.
Veden blir ännu bättre om den förvaras i rumstemperatur ett par dagar innan den används.

Fuktighet

Veden ska vara torr innan den används – på så sätt blir eldningen miljövänligare och mer ekonomisk.

- Vedens fuktighet får inte överstiga 20 %.
- Den bästa verkningsgraden uppnås vid 15–18 % fuktighet. Du kan enkelt kontrollera vedens fuktighet genom att slå två vedträn mot varandra. Om veden är fuktig hörs ett stumt ljud.
- Om veden är för fuktig går en stor del av värmen åt till att förånga vattnet. Kaminen kommer därför inte upp i rätt temperatur, vilket resulterar i att den inte heller avger värme till rummet. Detta är oekonomiskt och leder till sotbildning på glas, insats och skorsten. Vid eldning med fuktig ved förorenas också miljön.

Var noga med att inte elda följande material:

- Hushållsavfall, plastpåsar och liknande.
- Malt eller impregnerat trävirke (som är mycket giftigt).
- Spån- och laminerade plattor.
- Drivved (havsvatten).

Detta kan skada produkten och är förorenande.
OBS! Använd inte vätskor som bensin, paraffin, rödsprit eller liknande att tända med. Du kan skada både dig själv och produkten.

5.5 Förbrukning av ved

Vedåtgång med nominell värmeavgivning: ca. 2,3 kg/t.

Rekommenderad vedstorlek:

Tändved (tunna vedträn)

Längd: 30–50 cm
Diameter: 6–10 cm
Antal vedträn per braständning: 3 vedträn (0,6–0,8 kg/vedträ) och 10–12 pinnar (sammanlagd vikt cirka 1 kg).

Ved till vanlig eldning:

Ved (kluven ved)
Längd: 30–50 cm
Antal vedträn per påfyllning: 2–3 vedträn (vikt per vedträ cirka 0,7 kg) per påfyllning, dvs. 1,5–2,0 kg per påfyllning.
Påfyllningsintervall: cirka 50 minuter

Nominell värmeavgivning uppnås när luftventilen är öppen cirka 40–70 % och tändventilen är öppen 0–50 %.

5.6 Allmänna upplysningar

- Delar av braskaminen, i synnerhet de utvändiga ytorna, blir varma under driften. Iakttag därför den försiktighet som krävs.
- Använd en handske vid hantering av kaminen
- Töm aldrig ut askan i en brännbar behållare. Det kan finnas glöd i askan under lång tid efter det att eldningen avslutats
- Håll förbränningskammaren stängd utom vid upptändning, påfyllning och borttagning av rester för att förhindra rökutsläpp
- Håll luftintags- och utloppsöppningarna fria från oavsiktliga blockeringar under användning av kaminen
- När braskaminen inte används kan spjällinställningarna stängas för att undvika drag genom kaminen
- Efter en längre tidsstillestånd bör man kontrollera rökvägarna med avseende på eventuella blockeringar innan kaminen används igen
- Vi rekommenderar att du inte använder kaminen över natten. Kaminen passar inte för detta ändamål

För aldrig in brännbart material i kaminens strålningszon.

6.0 Underhåll

6.1 Rengöra glaset

En viss mängd sot kommer dock alltid att fastna på glaset och mängden beror på lokala dragförhållanden och justering av luftventilen.

Tips! För normal rengöring kan du fukta en bit hushållspapper med varmt vatten och doppa den i lite aska från brännkammaren. Gnid glaset med pappret och rengör sedan glaset med rent vatten. Torka ordentligt. Om glaset behöver grundligare rengöring rekommenderar vi att du använder glasrengöring *(följ instruktionerna på flaskan)*.

6.2 Ta bort aska

- Töm endast askan när eldstaden är kall.

1. Använd en skyffel eller något liknande för att ta bort askan genom luckan.
2. Lämna alltid lite aska som ett skyddande lager i botten av eldstaden.
3. Askan måste tömmas på en betryggande plats utan risk för brandfara utomhus.

6.3 Rengöra och ta bort sot

Det kan bildas sotavlagringar på ytorna inne i eldstaden när den används. Sot isolerar bra och därför minskar värmeavgivningen från eldstaden. Det är enkelt att ta bort eventuella sotavlagringar med en sotborttagare.

För att få bästa värmeutveckling i produkten bör du rengöra den grundligt en gång om året. Vi råder dig att göra detta i samband med sotning av skorstenen och rökkanalerna.

6.4 Sotning av rökrör till skorsten

Det enklaste är att sota rökröret genom produktens lucköppning. Då måste rökvändaren först tas demonteras. (Se avsnitt **«7.0 Service»**.).

6.5 Kontroll av eldstaden

Jøtul rekommenderar att du själv noga kontrollerar eldstaden efter sotning/rengöring. Kontrollera alla synliga ytor med avseende på sprickor. Kontrollera även att alla fogar är täta och att packningarna ligger korrekt. Slitna eller deformerade packningar bör bytas.

Rengör tätningsspåret noga, lägg på keramiskt lim (kan köpas hos din lokala Jøtul-återförsäljare) och tryck tätningen ordentligt på plats. Fogen torkar snabbt.

6.6 Yttre underhåll

Målade produkter kan få färgskiftningar efter några års användning. Ytan bör putsas och borstas ren från lösa partiklar innan ny Jøtul kaminfärg målas på.

7.0 Service

Varning! Du får inte ändra produkten på något sätt som inte medges av tillverkaren. Använd endast originalreservdelar!

7.1 Byte av eldstadsbeklädnad, rökhylla och övre rökhylla

Bild 44

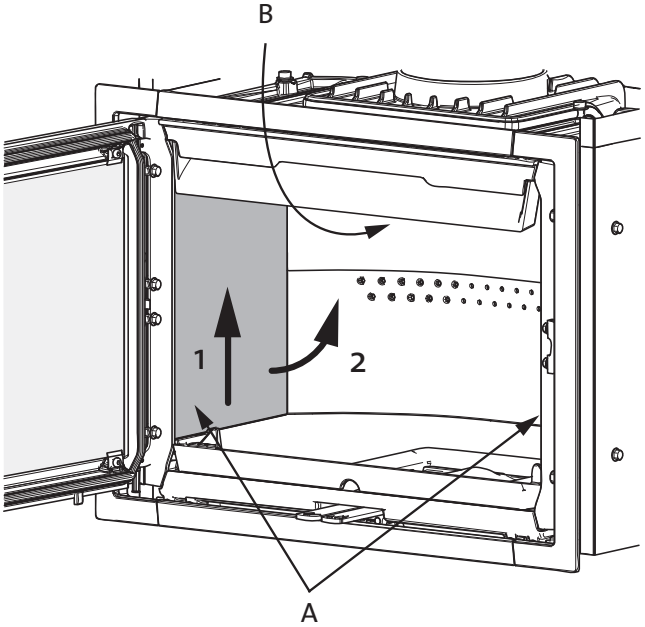

1. Ta först bort vedhållaren **(bild 13 A)**.
2. Ta ut sidobeklädnaden **(A)** genom att lyfta upp den lite samtidigt som du håller upp rökhyllan **(B)**. Dra sidobeklädnaden utåt i dess nedre del och ta ut den.
3. Ta ut den andra sidobeklädnaden samtidig som du håller upp rökhyllan (på samma sätt som när du tog ut den första sidobeklädnaden).

Bild 45

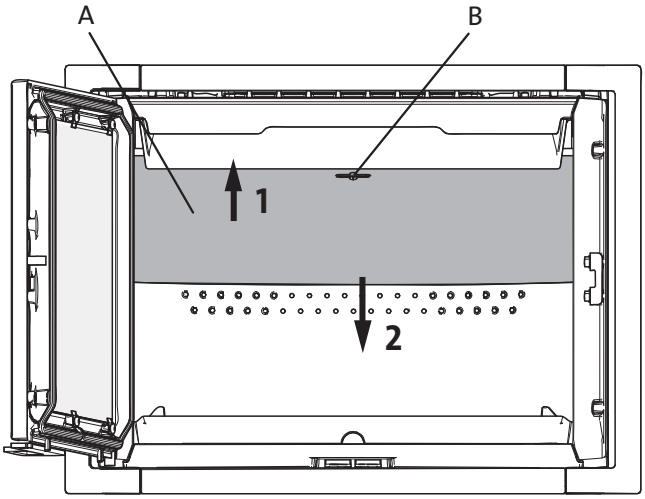

4. Lyft upp rökhyllan **(A)**. Vrid nyckeln **(B)** 90 grader och ta bort den. Dra rökhyllan nedåt i bakkant.

Bild 46

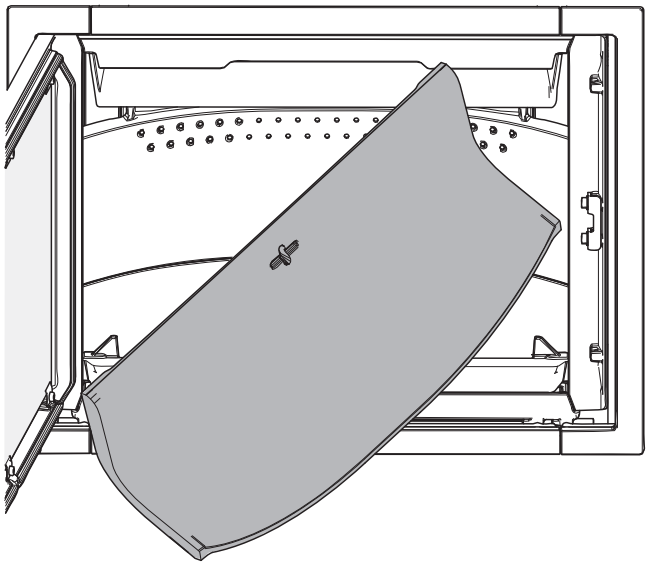

5. Vrid det ena hörnet mot dig och ta ut rökhyllan i sidled.

Bild 47

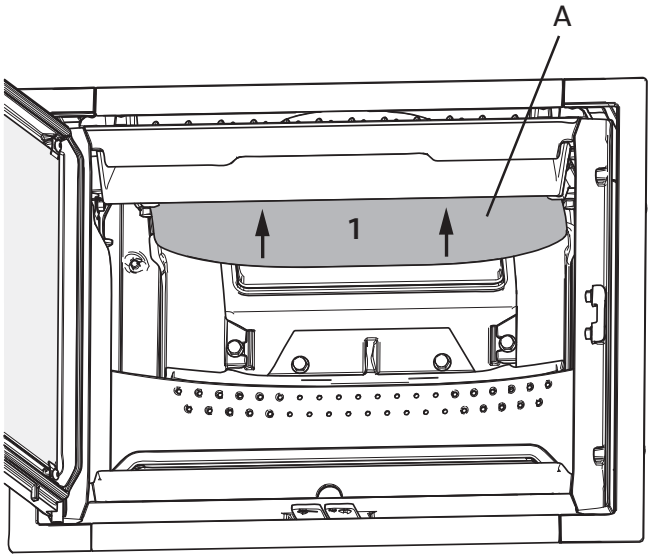

6. Ta därefter bort den övre rökhyllan **(A)** genom att först lyfta upp den något och därefter skjuta den bakåt.

Bild 48

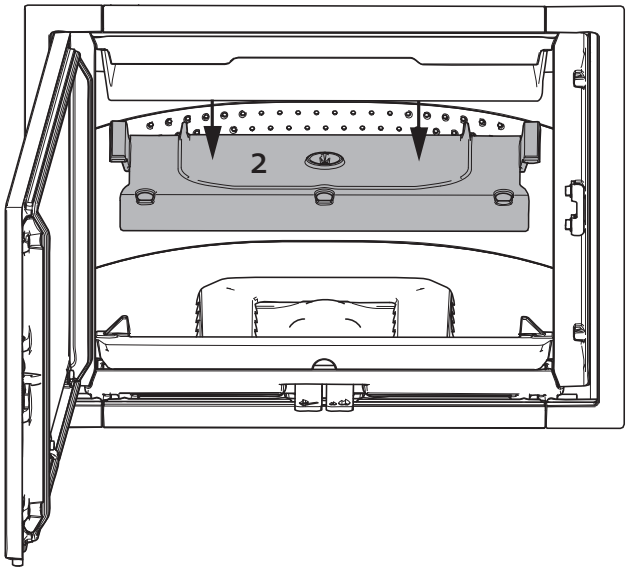

7. Sänk den övre rökhyllan och ta ut den.
8. Montera tillbaka i omvänd ordning.

7.2 Byte av luftkanal och eldstadsbotten

Vid placering i murad eller prefabricerad omramning och i öppen spis/öppen eldstad är det mycket viktigt att insatsen nivelleras.

Bild 49

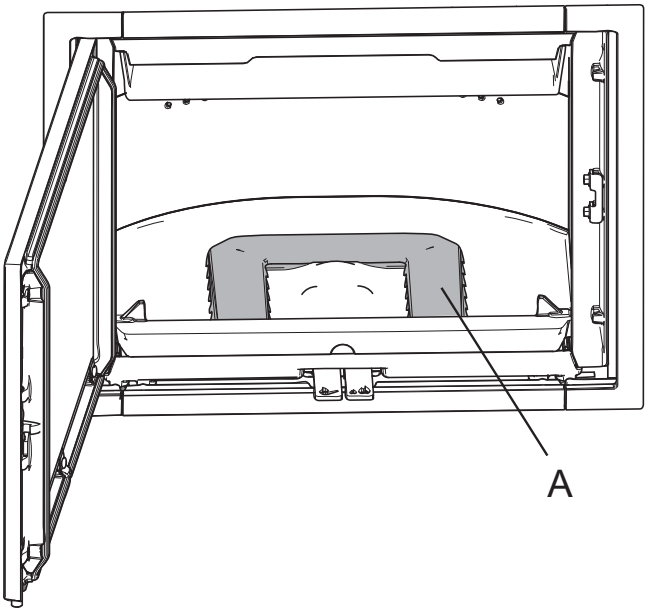

1. Lyft upp och ta bort luftkanalen **(A)**.

Bild 50

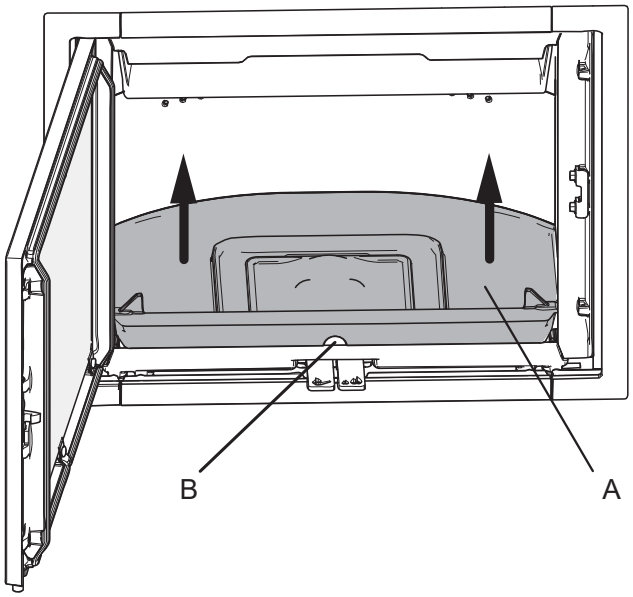

2. Fatta tag i hålet **(B)** i framkant på eldstadsbotten **(A)** och lyft.

Bild 51

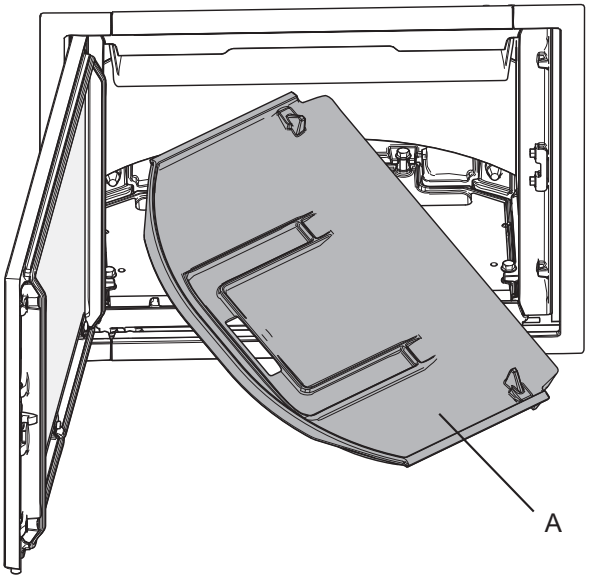

3. Vänd det ena hörnet mot dig och ta ut eldstadsbotten.
4. Montera tillbaka i omvänd ordning.

7.3 Självstängande dörr

Genom att göra denna förändring gör du dörren självstängande.

Bild. 52

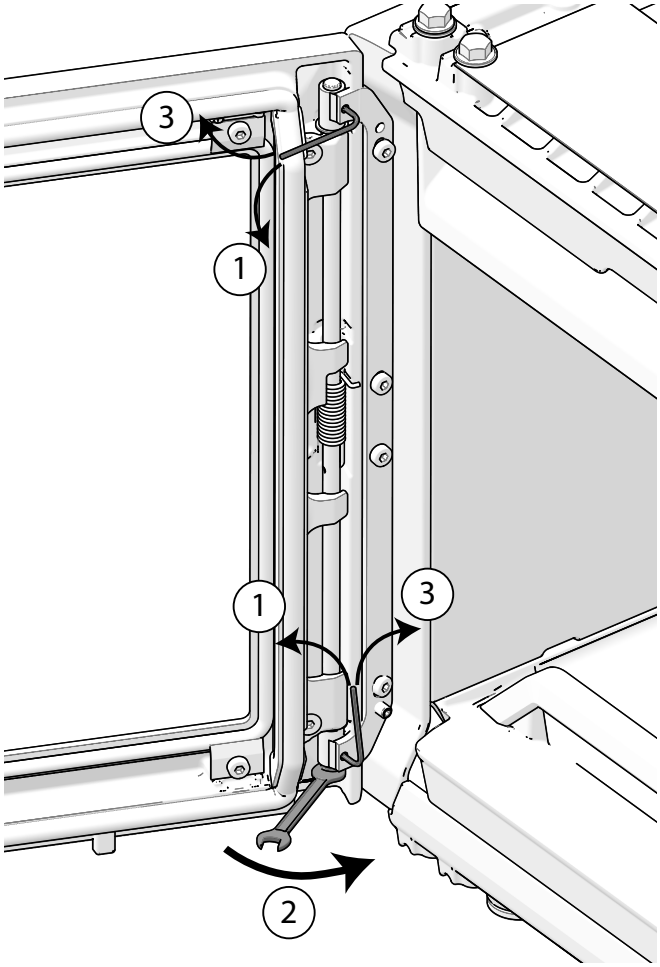

1. Lossa de två insexskruvarna..
2. Dra åt skruven på undersidan.
3. Dra åt insexskruven igen..

OBS! Denna operation måste utföras flera gånger för att uppnå önskad effekt.

8.0 Tillval

8.1 Benstativ (komplett)

Artikelnummer: 51044759

8.2. Lucklås, vänster (komplett)

För högerhängd lucka
Artikelnummer: 50045754

8.3 Ramar

Bred ram för Jøtul I 520 F
Artikelnummer: 50045750

Bred ram för Jøtul I 520 FL/FR
Artikelnummer: 50045751

Bred ram för Jøtul I 520 FRL
Artikelnummer: 50045752

8.4 Konvektionstopp (komplett) I 520 F

Artikelnummer: 50045755

8.5 Kassettgaller

Kassettgaller för Jøtul I 520 F / FR / FL
Artikelnummer: 50051746

9.0 Driftsproblem – felsökning

Dåligt drag

- Kontrollera skorstenens längd och att den följer landets lagar och förordningar. (Se även «2.0 Tekniska data» för mer information.)
- Se till att tvärsnittet för skorstenen följer minimikraven under «2.0 Tekniska data» i installationsmanualen.
- Kontrollera att inget hindrar evakueringen av rökgaserna, t.ex. grenar och träd.
- Anlita en fackman för mätning och justering om du misstänker att det är för stort eller för litet drag i skorstenen.

Elden slocknar efter ett tag

- Kontrollera att veden är tillräckligt torr.
- Ta reda på om det är undertryck i huset, stäng av mekaniska fläktar och öppna ett fönster nära eldstaden.
- Kontrollera att luftventilen är öppen.
- Kontrollera att rökutloppet inte är igensatt av sot.

En ovanlig mängd sot fastnar på glaset

Det kommer alltid att fastna en del sot på glaset men mängden beror på:

- Bränslets fuktighet.
- Dragförhållandet.
- Inställningen av luftventilen.

Det mesta av sotet bränns normalt bort när luftventilen öppnas helt och en eld brinner livligt i eldstaden.

10.0 Återvinning

9.1 Återvinning av emballage

Eldstaden leveras med följande emballage:

- Pall av trä som kan kapas upp och brennas i eldstaden.
- Papp som skall leveras för återvinning.
- Plast som skall leveres för återvinning.

9.2 Återvinning av eldstaden

Eldstaden består av:

- Metall som skall leveras för återvinning.
- Glas som **skall hanteras som specialavfall. Glaset i eldstaden får <u>inte</u> läggas i vanlig källsortering.**
- Elstadsbeklädnad i vermiculit som kan kastas i vanligt restavfall.

11.0 Garantivillkor

1. Vår garanti omfattar:

Jøtul AS garanterar att utvändiga komponenter av gjutjärn inte har några material- eller tillverkningsdefekter vid inköpstillfället. Du kan förlänga giltigheten på garantin för utvändiga komponenter av gjutjärn till 25 år från leveransdatum, genom att registrera produkten (på jotul.com) och skriva ut garantikortet för den utökade garantin inom 3 månader från inköpsdatum. Vi rekommenderar att du förvarar garantikortet tillsammans med kvittot.Jøtul AS garanterar också att detaljer av stålplåt inte har några material- eller tillverkningsdefekter vid inköpstillfället och för en period på 5 år från leveransdatum.

Garantin är giltig förutsatt att kaminen har installerats av en behörig installatör i enlighet med tillämpliga lagar och förordningar samt Jøtuls installations- och bruksanvisningar. Reparerade produkter och utbytesdetaljer omfattas av originalgarantin.

2. Garantin omfattar inte:

2.1. Skada på förbrukningsvaror som eldstadsbeklädnad, galler, valv, packningar och liknande, eftersom dessa komponenter försämras med tiden på grund av normalt slitage.
2.2. Skada som uppstår till följd av felaktigt underhåll, överhettning, användning av olämpligt bränsle (exempelvis men inte begränsat till följande: drivved, impregnerat virke, ändbitar på plankor, spånskiva) eller för fuktigt eller blött trä.
2.3. Installation av tillvalsprodukter för att korrigera drag, lufttillförsel eller andra omständigheter som ligger utanför Jøtuls kontroll.
2.4. Ändringar/modifieringar av eldstaden utan Jøtuls tillstånd eller användning av icke-originaldelar.
2.5. Skada som uppstår under förvaring hos distributör eller under installation.
2.6. Produkter som säljs av icke auktoriserad återförsäljare i område där Jøtul har ett utbyggt återförsäljarnätverk.
2.7. Följdkostnader (exempelvis men inte begränsat till följande: transport, arbetskraft, resor) eller indirekta skador.

Pelletskaminer, glas, sten, betong, emalj och färg (exempelvis men inte begränsat till följande: urflisning, sprickor, bubblor eller missfärgning och krackelering) omfattas av nationell lagstiftning för försäljning av konsumentprodukter. Denna garanti är giltig för inköp som utförs inom det europeiska ekonomiska området. Alla eventuella frågor gällande garantin tar du upp med din lokala auktoriserade Jøtul-återförsäljare snarast möjligt, vilket inte får vara senare än 14 dagar från det datum då felet eller defekten upptäcktes. Se lista över återförsäljare på vår webbplats jotul.com.

Om Jøtul är oförmögen att uppfylla de skyldigheter som anges i ovanstående garantivillkor kommer Jøtul erbjuda en ersättningsprodukt med en liknande värmekapacitet kostnadsfritt.

Jøtul förbehåller sig rätten att avslå all begäran om ersättning för komponenter eller tjänster om garantin inte registreras på internet. Denna garanti påverkar inte några rättigheter i tillämplig nationell lagstiftning för försäljning av konsumentprodukter. Nationell reklamationsrätt gäller från inköpsdatum och endast vid uppvisande av kvitto och serienummer.

FI - Asennus- ja käyttöohje

Sisällysluettelo

2.0 Tekniset tiedot.....107

3.0 Turvallisuus.....111

4.0 Asennus.....111

5.0 Päivittäinen käyttö.....134

6.0 Tulisijan hoito.....137

7.0 Huolto.....137

8.0 Lisävarusteet.....140

9.0 Käytössä ilmenevät ongelmat - vianmääritys.....140

10.0 Kierrätys.....140

11.0 Takuuehdot.....141

2.0 Tekniset tiedot

Asennus

- Kaikkia paikallisia määräyksiä, mukaan lukien kansalliset ja eurooppalaiset standardit sekä tässä asennus- ja käyttöohjeessa annettuja tietoja, on noudatettava asennettaessa tulisijaa.
- Kun asennat minkä tahansa tulisijaa, sinun on ilmoitettava paikalliseen rakennusvalvontaan. Lisäksi asennus on tarkastettava ja hyväksyttävä paikallisen nuohoojan toimesta ennen käyttöönottoa.
- Parhaan mahdollisen toimivuuden ja turvallisuuden varmistamiseksi suosittelemme ammattitaitoisen asentajan käyttöä. Jøtul-jälleenmyyjäsi voi suositella pätevää asentajaa alueellasi. Lisätietoja Jøtul-jälleenmyyjistä saat osoitteesta www.jotul.com.

Turvallisuus

Kaikki jälleenmyyjän, asentajan tai käyttäjän tekemät muutokset tuotteeseen voivat johtaa siihen, että tuote ja sen turvallisuustoiminnot eivät toimi tarkoitetulla tavalla. Sama koskee lisävarusteiden tai ylimääräisten laitteiden asentamista, joita Jøtul AS ei ole toimittanut. Tämä voi myös olla tilanne, mikäli tulisijan toiminnan ja turvallisuuden kannalta välttämättömiä osia puretaan tai poistetaan.

Tämä tulisija on valmistettu tuotteen tyyppihyväksynnän mukaisesti, joka kattaa myös tuotteen asennus- ja käyttöohjeen. Lue ja noudata käyttöohjeita huolellisesti.

Suoritustasoilmoitus (DoP) on saatavilla osoitteessa www.jotul.fi.

Tekniset tiedot

Testattu standardin mukaisesti EN16510			
	Laitteen luokitus Tyyppi:	Type BF	
P_{nom}	Nimellinen lämpöteho	5,5	kW
η_{nom}	Energiatehokkuus nimellislämpöteholla	81	%
η_s	Kausittainen lämmityksen energiatehokkuus nimellislämpöteholla	71	%
EEI	Energiatehokkuusindeksi	108	
	Energiamerkki	A+	
	Polttoaine	polttopuu*	
	Polttopuun maksimipituus	330	mm
	Polttoaineen kulutus	1,6	kg/h
	Polttoaineen määrä	1,24	kg
	Polttoaineen enimmäismäärä	2	kg
CO_{nom}	CO-päästöt 13 % O2:lla nimellislämpöteholla	0,08	%
		939	mg/Nm³
NO_{xnom}	NOx-päästöt 13 % O2:lla nimellislämpöteholla	82	mg/Nm³
OGC_{nom}	OGC-päästöt 13 % O2:lla nimellislämpöteholla	95	mg/Nm³
PM_{nom}	PM-päästöt 13 % O2:lla nimellislämpöteholla: 30 mg/Nm3	14	mg/Nm³
p_{nom}	Savuhormin veto nimellislämpöteholla	12	Pa
	Suositeltu alipaine hormiliitoksessa	18-20	Pa
	Vaadittava palamisilman tarve	15,8	m³/h
T_{snom}	Savukaasujen ulostulolämpötila nimellislämpöteholla	290	°C
T class	Savuhormin lämpöluokka	T400 G	
$Ø_{f.g\ nom}$	Savukaasujen massavirta nimellislämpöteholla	5,6	g/sec
V_h	Seisova ilmahäviö	NPD	m³/h
	Vuoto ennen testausta paine-erolla 5 Pa (1013 mbar, 27 °C)	3	Nm³/h
	Vuoto ennen testausta paine-erolla 10 Pa (1013 mbar, 27 °C)	4,3	Nm³/h
	Vuoto ennen testausta paine-erolla 15 Pa (1013 mbar, 27 °C)	5,5	Nm³/h
CON/INT	Jatkuva käyttö (CON)/Jaksottainen käyttö (INT)	INT**	
	Palokäyttäytymisen luokitus	A1	
E, f	Syöttöjännite, taajuus	-	V

* Käytä vain suositeltuja polttoaineita - merkitty merkinnällä I.

** Jaksottainen käyttö tarkoittaa tässä yhteydessä puulämmitteisen tulisijan normaalia käyttöä. Toisin sanoen, anna tulen hiipua hiillokselle, ennen polttoaineen lisäämistä. Tiedot testien paremman toistettavuuden mahdollistamiseksi:

Tekniset tiedot

Tekniset perustiedot			
	Materiaalit	Ruostumaton teräs Valurauta Keraaminenv kivi/vermikuliitti Lasi	
	Pintakäsittely	Senotherm/Emalje	
	Savuputken liitäntä	Ylhäältä, takaa	
d_{out}	Savuputken mitat	150	mm
	Raitisilmaliitäntäkappaleen ulkohalkaisija	80/100	mm
L	Kokonaismitat (pituus)	431	mm
H	Kokonaismitat (korkeus)	499	mm
W	Kokonaismitat (leveys)	594	mm
m	Massa (paino)	ca 141	kg
m_{chim}	Savupiipun enimmäispaino, jonka tulisija voi kantaa	120	kg

Suojaetäisyydet palaviin materiaaleihin			
d_R	Taakse	asennusta varten – katso käyttöohje/asennuspiirustukset	mm
d_S	Sivuille	asennusta varten – katso käyttöohje/asennuspiirustukset	mm
d_C	Kattoon	asennusta varten – katso käyttöohje/asennuspiirustukset	mm
d_P	Eteen	1000	mm
d_F	Edestä pohjaan etusäteilyalueeseen	asennusta varten – katso käyttöohje/asennuspiirustukset	mm
d_L	Edestä sivulle etusäteilyalueeseen	asennusta varten – katso käyttöohje/asennuspiirustukset	mm
d_B	Minimietäisyys pohjan alla (jalkoja ei huomioida)	asennusta varten – katso käyttöohje/asennuspiirustukset	mm
d_{non}	Minimietäisyydet palamattomiin seiniin.	-	mm
	Kulma	asennusta varten – katso käyttöohje/asennuspiirustukset	mm
	Eristetyn savupiipun koodi	T400-N1-D-Vm-L50050-G100	
	Konvektioilmansisäänotto	min 500	cm²
	Konvektioilmanpoisto	min 750	cm²

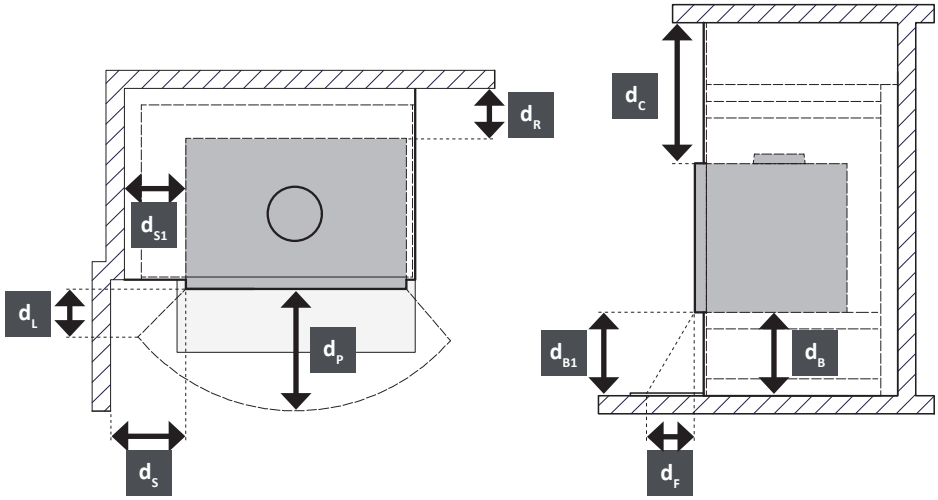

HYVÄKSYNTÄTARRA

Kaikissa Jøtul-puulämmitteisissä tulisijoissa on hyväksyntätarra, jossa on määritelty hyväksyntästandardit ja etäisyys palaviin materiaaleihin.

Hyväksyntätarra sijaitsee tulisijan taustalla.

Hyväksyntätarrassa on PIN-koodi ja sarjanumero. Nämä numerot tulee mainita ottaessasi yhteyttä jälleenmyyjään tai Jøtul AS:ään, ja niitä tarvitaan reklamaatiotapauksessa.

Hyväksyntätarra

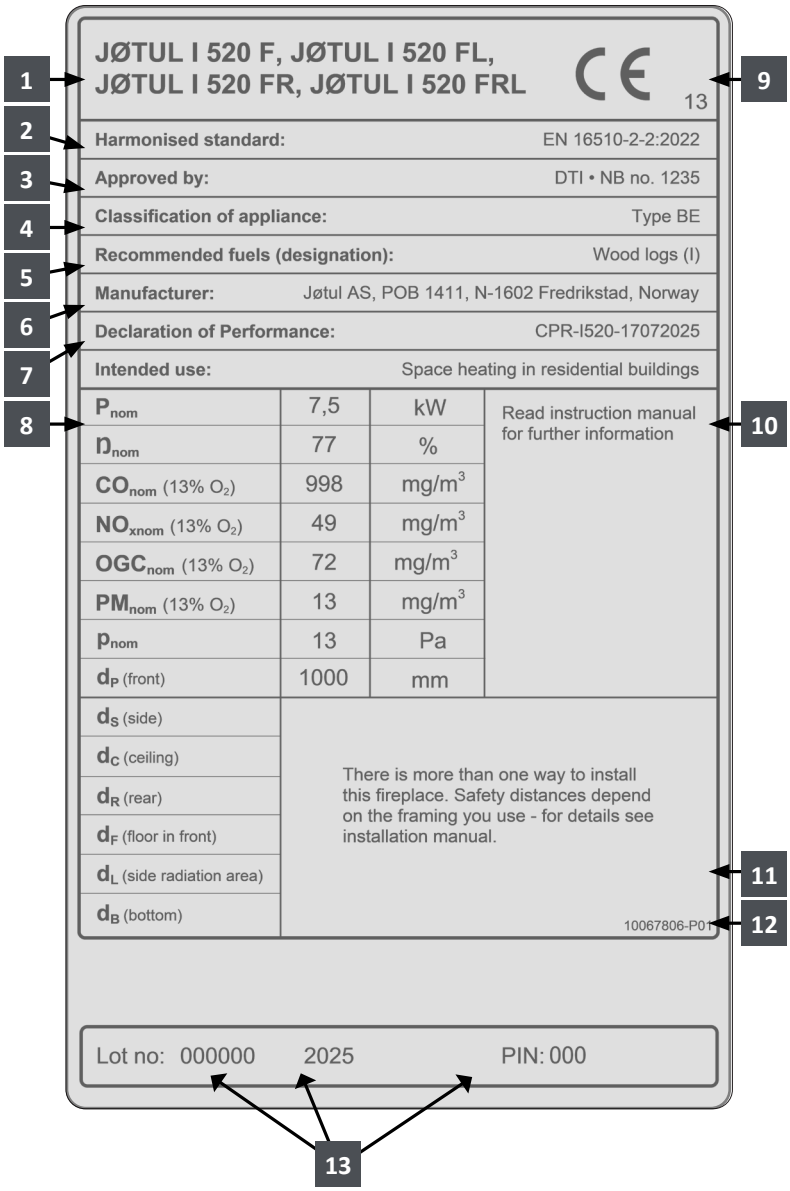

TYYPPIKILVEN SELITYS

1. Tyyppi ja/tai mallinumero tai nimitys, jonka avulla laite voidaan tunnistaa
2. Sovellettavat standardit
3. Testilaitoksen nimi/sertifiointinumero
4. Laitteen luokitus
5. Suositellut polttoaineet
6. Valmistajan nimi ja osoite
7. DOP-asiakirjan numero
8. Arvotaulukko:

P_{nom} - Nimellinen lämpöteho

N_{nom} - Energiatehokkuus nimellislämpöteholla

CO_{nom} - CO-päästöt 13 % O_2:lla nimellislämpöt holla

NO_{xnom} - NOx-päästöt 13 % O_2 :lla nimellislämpöteholla

OGC_{nom} - OGC-päästöt 13 % O_2 :lla nimellislämpöteholla

PM_{nom} - PM-päästöt 13 % O_2 :lla nimellis lämpötholla:

p_{nom} - Savuhormin veto nimellislämpöteholla

Suojaetäisyydet palaviin materiaaleihin

d_R - Taakse

d_S - Sivuille

d_C - Kattoon

d_P - Eteen

d_F - Edestä pohjaan etusäteilyalueeseen

d_L - Edestä sivulle etusäteilyalueeseen

d_B - Minimietäisyys pohjan alla

9. CE-vaatimustenmukaisuusmerkintä- Numerot osoittavat todistuksen myöntämisvuoden
10. Tuotteen tekniset tiedot ja ohjeet
11. Sähkö- ja elektroniikkalaiteromu
12. Tyyppikilven numero
13. Tuotteen rekisteröintinumero

3.0 Turvallisuus

HUOM.! Jotta tuote toimisi mahdollisimman hyvin ja turvallisesti, Jøtul suosittelee, että tuotteen asentaa valtuutettu asentaja.

Myyjän, asentajan tai käyttäjän tuotteeseen mahdollisesti tekemät muutokset voivat saada aikaan, etteivät tuote ja sen turvatoiminnot toimi siten kuin on tarkoitettu. Sama koskee muiden kuin Jøtulin toimittamien lisätarvikkeiden tai -varusteiden käyttöä. Niin voi käydä myös, jos tulisijan toiminnan ja turvallisuuden kannalta välttämättömiä osia jätetään asentamatta tai irrotetaan pois.

Valmistaja sanoutuu kaikissa tällaisissa tapauksissa irti vastuusta, ja reklamaatio-oikeus lakkaa olemasta voimassa.

3.1 Paloturvallisuutta koskevat toimenpiteet

Kaikkien tulisijojen käyttöön voi liittyä vaaratekijöitä. Noudata siksi seuraavia ohjeita:

- Tulisijan asennusta ja käyttöä koskevat sallitut minimietäisyydet käyvät ilmi tulisijan asennusohjeen kuvasta 1c, kuvasta 1d sekä kuvista 1e ja f.
- Katso, että huonekalut ja muu palava materiaali eivät ole liian lähellä tulisijaa. Etäisyyden palaviin materiaaleihin
- tulisijan luukun etupuolella tulee olla vähintään 1000 mm.
- Anna tulen aina palaa loppuun. Älä koskaan yritä sammuttaa sitä vedellä.
- Tulisija tulee kuumaksi lämmityksen aikana ja siihen koskeminen voi aiheuttaa palovammoja.
- Poista tuhka vasta, kun tulisija on jäähtynyt täysin. Tuhkan joukossa voi olla hehkuvia kekäleitä ja siksi tuhkaa on säilytettävä palamattomassa säiliössä.
- Tuhka on sijoitettava ulkona turvalliseen paikkaan tai tyhjennettävä paikkaan, jossa se ei aiheuta palovaaraa.

Savupiippupalon syttyessä:

- Sulje kaikki luukut ja venttiilit.
- Pidä tulisijan luukku suljettuna.
- Tarkista, ettei ullakolla ja kellarissa ole savunmuodostusta.
- Soita palokunnalle.
- Tulisija voidaan ottaa uudelleen käyttöön palon tai palonalun jälkeen, kun asiantuntija on tarkastanut tulisijan ja savupiipun ja
- ja todennut, että ne ovat kunnossa.

3.2 Käsine

Käytä suojakäsinettä käsitellessäsi tuotetta sen ollessa kuuma.

4.0 Asennus

Jøtul I 520 voidaan asentaa elementtitakkaan, paikallaan muurattavaan tulisijaan tai olemassa olevaan avotakkaan.

Kun takkasydän asennetaan elementtitakkaan, on noudatettava elementtitakan asennusohjetta. Huom.! Kun kiertoilmalämmön aukko on kattoon päin, tulisijaa ei voi asentaa nurkkaan. (Ks. kuva 1 f).

Kun takkasydän asennetaan paikallaan muurattavaan takkaan, on käytettävä jalustaa (lisävaruste, tuotenro 51044759), ks. kuvat 1 e ja f.

Kun takkasydän asennetaan määräysten mukaisesti muurattuun olemassa olevaan avotakkaan, avotakan on täytettävä elementtitakkaa koskevat määräykset sen suhteen, miten tulisija on sijoitettu suhteessa palaviin materiaaleihin, ja myös ilma-aukkojen suhteen. **Ks. kuvat 1 c, d, e ja f.**

- Tulisija on asennettava hyvin tuuletettuihin tiloihin. Hyvä ilmanvaihto on välttämätöntä tulisijan tehokkaan toiminnan kannalta.
- Laitetta ei saa asentaa ilmanvaihtojärjestelmiin, joiden paine on alle -15 Pa.
- Poistoilmapuhaltimet, jotka toimivat samassa huoneessa tai tilassa laitteen kanssa, voivat aiheuttaa ongelmia.
- Suosittelemme asentamaan palovaroittimia kotiin.
- Käyttöohjeessa annetut etäisyydet pätevät vain, jos polttopuun enimmäismäärää ei ylitetä. Ne takaavat vain paloturvallisuuden.Nykyisten rakennusmateriaalien lämmönkestävyyttä ei voida taata ulkonäöllisiin muutoksiin nähden.
- Tarkista, että rakennusmääräykset ja paikalliset säädökset otetaan huomioon asennuksen aikana.

4.1 Lattia

Perustus

On varmistettava, että perustus on mitoitettu tulisijalle riittäväksi. Ks. painoa koskevat tiedot kohdasta «2.0 Tekniset tiedot».

Tulisijan alla olevan puulattian suojausvaatimukset

Tulisija voidaan asentaa suoraan puulattialle, joka on suojattu metallista tai muusta palamattomasta materiaalista valmistetulla levyllä. Suositeltava minimipaksuus 0,9 mm. Levyn tulee peittää koko lattiapinta elementtitakan sisällä. Etäisyyden lattiasta takkasydämen runkoon tulee olla vähintään 428 mm **(ks. kuva 1f).**
On suositeltavaa, että lattia, joka ei ole kiinni perustuksessa (ns. kelluva lattia) poistetaan ennen asennusta.
Jøtul suosittelee, että mahdollinen palavasta materiaalista valmistettu lattiapinnoite, kuten linoleumi, matto tms., poistetaan lattialevyn alta.

Tulisijan edessä olevan palavasta materiaalista valmistetun lattian suojaaminen

Lattia tulisijan edessä on suojattava metallista tai muusta palamattomasta materiaalista valmistetulla levyllä. Levyn suositeltava minimipaksuus on 0,9 mm.
Tulisijan etupuolelle asennettavan lattialevyn tulee olla paikallisten lakien ja määräysten mukainen.

Suomessa: Väh. 400 mm luukun etupuolella ja levyn on oltava vähintään tulisijan luukun levyinen.

Kysy asennusta koskevia vaatimuksia ja rajoituksia paikallisilta rakennusviranomaisilta.

4.2 Seinä

Etäisyys palavasta materiaalista valmistettuun seinään, joka on suojattu eristeellä (kuva 1)

Jøtul I 520 voidaan asentaa avoimeen rakenteeseen/elementtitakkaan sillä edellytyksellä, että etäisyys seinään (palavasta tai palamattomasta materiaalista rakennettuun) on vähintään 700 mm niillä sivuilla, joilla on lasit, ja vähintään 362 mm niillä sivuilla, joilla ei ole laseja. Näissä etäisyyksissä on otettu huomioon kattoon ja viereisiin seiniin kohdistuva lämpötila (kuvat 1 e ja f). Tämän tyyppisessä asennuksessa ei tarvita välttämättä kiertoilma-aukkoja takan etupuolella tai sivuilla, koska tarvittavat kierto-ilma-aukot ovat yläosassa.

Huomaa, ettei tulisijan päälle saa asentaa umpinaista päällyslevyä. Vapaan ilmapinnan tulisijan yläpuolella tulee olla vähintään 750 cm^2 ja sokkelissa tulee olla vähintään 500 cm^2:n kokoinen aukko.

Eristystä koskevat vaatimukset

Kun takkasydän asennetaan paikallaan muurattuun tulisijaan ja palavasta materiaalista valmistettu seinä on suojattu eristeellä, käytetään seuraavan tyyppisiä ja paksuisia eristeitä:

- 50 mm Jøtul JGFW-5 -palomuurilevy (lämmönjohtavuus =λ-arvo = 0,06 W/mK)
- 50 mm Rockwool Brann Bats (λ-arvo = 0,046 W/mK)
- 150 mm Siporex (λ-arvo = 0,144 W/mK)

Muitakin materiaaleja voidaan käyttää. Niiden eristyskyvyn tulee olla aina yhtä hyvä tai parempi kuin 50 mm Jøtul JGFW-5 -materiaalin lämmönvastus* (R).

- Lämmönvastus R ilmaisee, kuinka hyvin materiaali eristää, kun otetaan huomioon sen paksuus. Lämmönvastus R lasketaan jakamalla materiaalin paksuus (d) materiaalin lämmönjohtavuudella: R = d/λ-arvo.

Jøtul JGFW-5 -materiaalin lämmönvastus R on 0,83 m2*K/W.

Etäisyys palavasta materiaalista valmistettuun seinään, joka on suojattu palomuurilla (kuva 1)

Määräysten mukaista palomuuria koskevat vaatimukset

Palomuurin on oltava vähintään 100 mm paksu ja sen tulee olla muurattu tiilistä, betoniharkoista tai valmistettu kevytbetonista. Voidaan käyttää myös muita materiaaleja ja rakenteita, joiden tekniset ominaisuudet vastaavat vaatimuksia.
Kysy asennusta koskevia vaatimuksia ja rajoituksia paikallisilta rakennusviranomaisilta.

Etäisyys palamattomasta materiaalista valmistettuun seinään

Palamattomasta materiaalista valmistetulla seinällä tarkoitetaan tässä kokonaan muurattua/betonista valettua seinää, joka ei ole kantava.

Takkaa koskevat vaatimukset

Takan on oltava valmistettu palamattomasta materiaalista.
Huomaa, että takan koko takaseinän ja sivuseinien on oltava eristeen/palomuurin/palomuurilevyn suojaamia. Ks. eristystä koskevat vaatimukset kohdasta 4.2.

Jos tulisijan kupuosa muurataan sisäkattoon asti ja katto on valmistettu palavasta materiaalista, lämpökammion ja kuvun ilma-aukkojen yläpuolelle on asennettava ylimääräinen levy, jolla estetään katon kuumeneminen. Käytä esim.: 100 mm paksua kivivillaa teräslevyn päällä, jonka paksuus on vähintään 0,9 mm tai palomuurilevyä, jonka paksuus on vähintään 30 mm. Ks. kuvat 1 e ja f. Huolehdi ilmankierrosta kupuosan yläpuolella esim. jättämällä etäisyyttä sisäkattoon päin.

Huom.! Muista, että tulisija on pystyttävä nuohoamaan ja tarkastamaan.

4.3 Ilmankierto

Ilman on päästävä kiertämään takkasydämen ja elementtitakan välillä ja on erittäin tärkeää, että tulisija saa vapaasti ilmaa ilmanottoaukkojen kautta.

Tässä mainitut ilma-aukkojen määritykset ovat minimivaatimuksia.
Tarvittavat ilma-aukot (ilmankiertoa varten):
Sokkeli: Vähintään 500 cm^2:n aukko.
Yläosa: Vähintään 750 cm^2:n aukko.

Huom.! Ks. sijoitus kuvista 1 e ja f.

4.4 Katto

Tulisija voidaan asentaa siten, että lämpimän ilman aukon yläreuna on vähintään 400 mm:n etäisyydellä palavasta materiaalista valmistetusta katosta. **Ks. kuvat 1 e ja f.** Huolehdi ilmankierrosta kupuosan yläpuolella esim. jättämällä etäisyyttä kattoon päin (vähintään 20 mm).

4.5 Savupiipun toiminta

Savupiippu on tulisijan moottori ja sillä on ratkaiseva merkitys tulisijan toiminnan kannalta.

Veto savupiipussa saa aikaan alipaineen tulipesässä. Tämän alipaineen ansiosta tulipesässä muodostuva savu poistuu ulkoilmaan ja samalla imetään ilmaa venttiilien kautta palamisprosessia varten.
Ilmaventtiilien kautta tuleva ilma jäähdyttää myös tulisijan luukun lasia ja estää lasia nokeentumasta.

Veto savupiipussa syntyy savupiipun sisällä ja sen ulkopuolella vallitsevien lämpötilojen erosta. Mitä suurempi lämpötilaero on, sitä paremmin savupiippu vetää. Siksi on tärkeää, että savupiippu saavuttaa sopivan lämpötilan ennen kuin ilmaventtiiliä säädetään pienemmäksi palamisen hillitsemiseksi (muuratussa savupiipussa kestää kauemmin kuin terässavupiipussa ennen kuin sopiva lämpötila on saavutettu).

Kun savupiippu vetää huonosti sää- ja tuuliolosuhteiden takia, on erityisen tärkeää, että savupiipun lämpötila saadaan sopivaksi mahdollisimman nopeasti. Silloin on tärkeää, että tuli palaa kunnolla. Vihje! Halkaise polttopuut hyvin pieniksi, käytä ylimääräistä sytytysbrikettiä.

Huom.! Kun tulisija on ollut käyttämättömänä pidemmän aikaa, on tärkeää tarkistaa, ettei savupiippuun ole tullut tukoksia.

4.6 Savupiippu ja savuputki

Tulisija liitetään savupiippuun ja savuputkeen, jotka on tarkoitettu kiinteällä polttoaineella palavaan tulisijaan ja jotka kestävät kohdassa «2.0 Tekniset tiedot» mainitun savukaasujen lämpötilan.

- Savuhormin poikkipinta-alan on oltava vähintään yhtä suuri kuin savuputken poikkipinta-alan. Laske savuhormin tarvittava poikkipinta-ala kohdassa «2.0 Tekniset tiedot» olevien tietojen mukaan.
- Samaan savupiippuun voidaan liittää useita kiinteää polttoainetta polttavia tulisijoja, jos savupiipun poikkipinta-ala on riittävän suuri ja ovi on sulkeutuva. Katso kohta 7.3 Sulkeutuva ovi.
- Ennen kuin savupiippuun tehdään reikä, on tulisija sijoitettava paikalleen kokeeksi, jotta saadaan selville tulisijan ja
- savupiippuun tehtävän reiän oikea paikka. Ks. vähimmäismitat kuvista 1 e ja f. Huom.! Tämä ei päde silloin, kun takkasydän asennetaan valmiiseen avotakkaan.
- Huom.! Kun käytetään savuputken kulmakappaletta, jonka kulma on 45° tai vähemmän, erillistä nuohousluukkua ei tarvita. Kun kulma on suurempi kuin 45°, käytetään savuputken kulmakappaletta, jossa on nuohousluukku nuohoamista varten.
- Kun käytetään puolieristettyä savupiippua (aloitusosa), osan on vähintään täytettävä luokan T 400-N1-D-Vm-L50050-G100 vaatimukset. Asennusvaatimukset löytyvät piirustuksesta
- Savupiipun ja savuputken toiminta turvallisuusetäisyyksien suhteen on täytettävä. Savupiipun on oltava standardin EN 13384-2:2015+A1:2019 mukainen asennustilanteen mukaan.

Huomaa, että liitäntöjen tulee joustaa jonkin verran. Siten estetään halkeamien syntyminen.

Huom.! Tulisijan toiminnan kannalta on erittäin tärkeää, että liitännöistä tulee tiiviitä.

Tulisijarakenteen paino ei saa kohdistua savupiippuun. Tulisijarakenne ei saa estää savupiipun liikkumista eikä tulisijaa saa ankkuroida savupiippuun.

Suositeltava veto savupiipussa, ks. «2.0 Tekniset tiedot». Jos savupiippu vetää liian hyvin, voidaan savuputkeen asentaa vedon säätämiseksi savupelti.

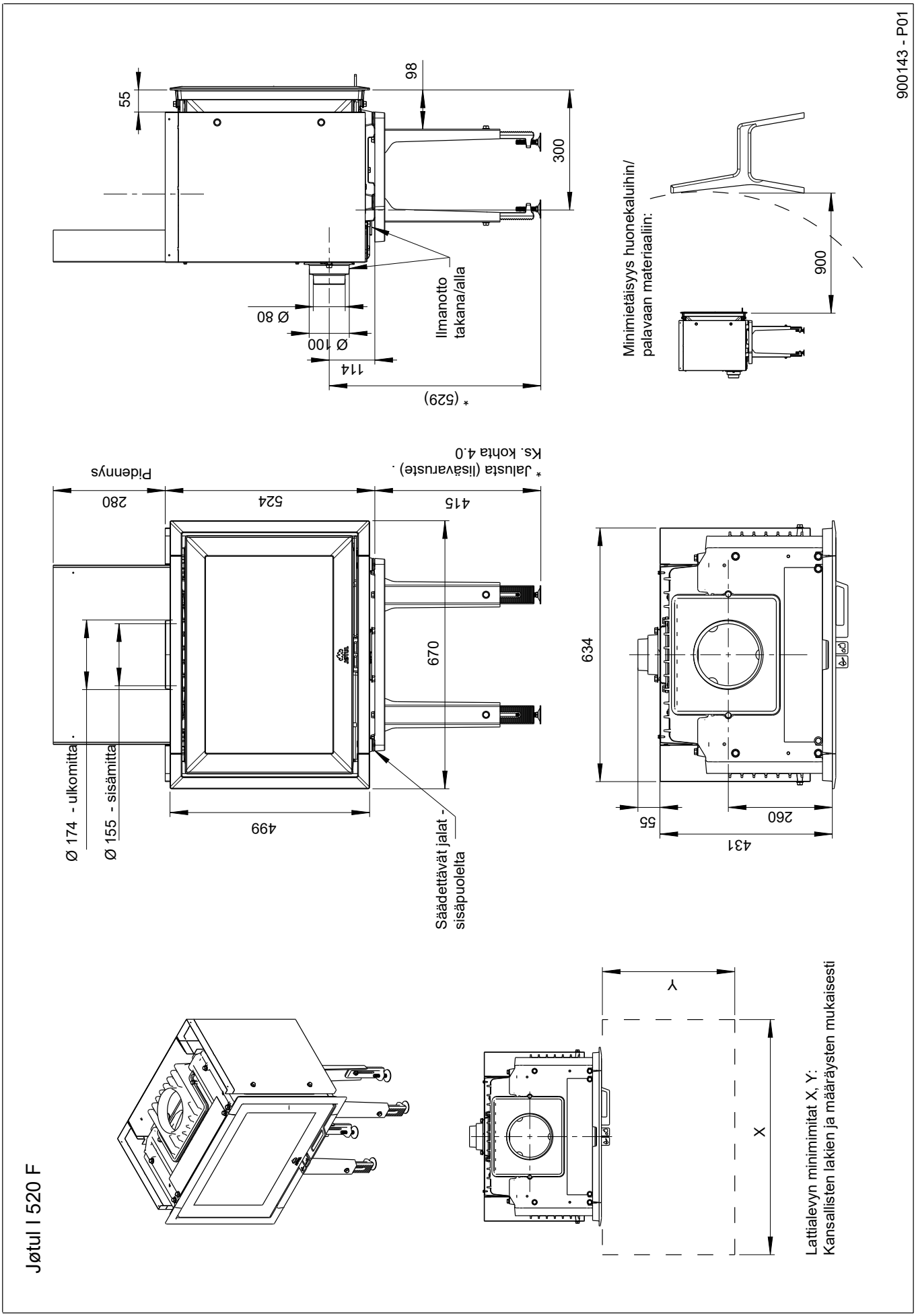
900143 - P01
55
98
300
Ilmanotto
takana/alla
Ø 80
Ø 100
114
* (529)
Minimietäisyys huonekaluihin/
palavaan materiaaliin:
900
* Jalusta (lisävaruste) .
Ks. kohta 4.0
Pidennys
280
524
415
670
Ø 174 - ulkomitta
Ø 155 - sisämitta
499
Säädettävät jalat -
sisäpuolelta
634
55
260
431
Jøtul I 520 F
Y
X
Lattialevyn minimimitat X, Y:
Kansallisten lakien ja määräysten mukaisesti

Kuva 1 a

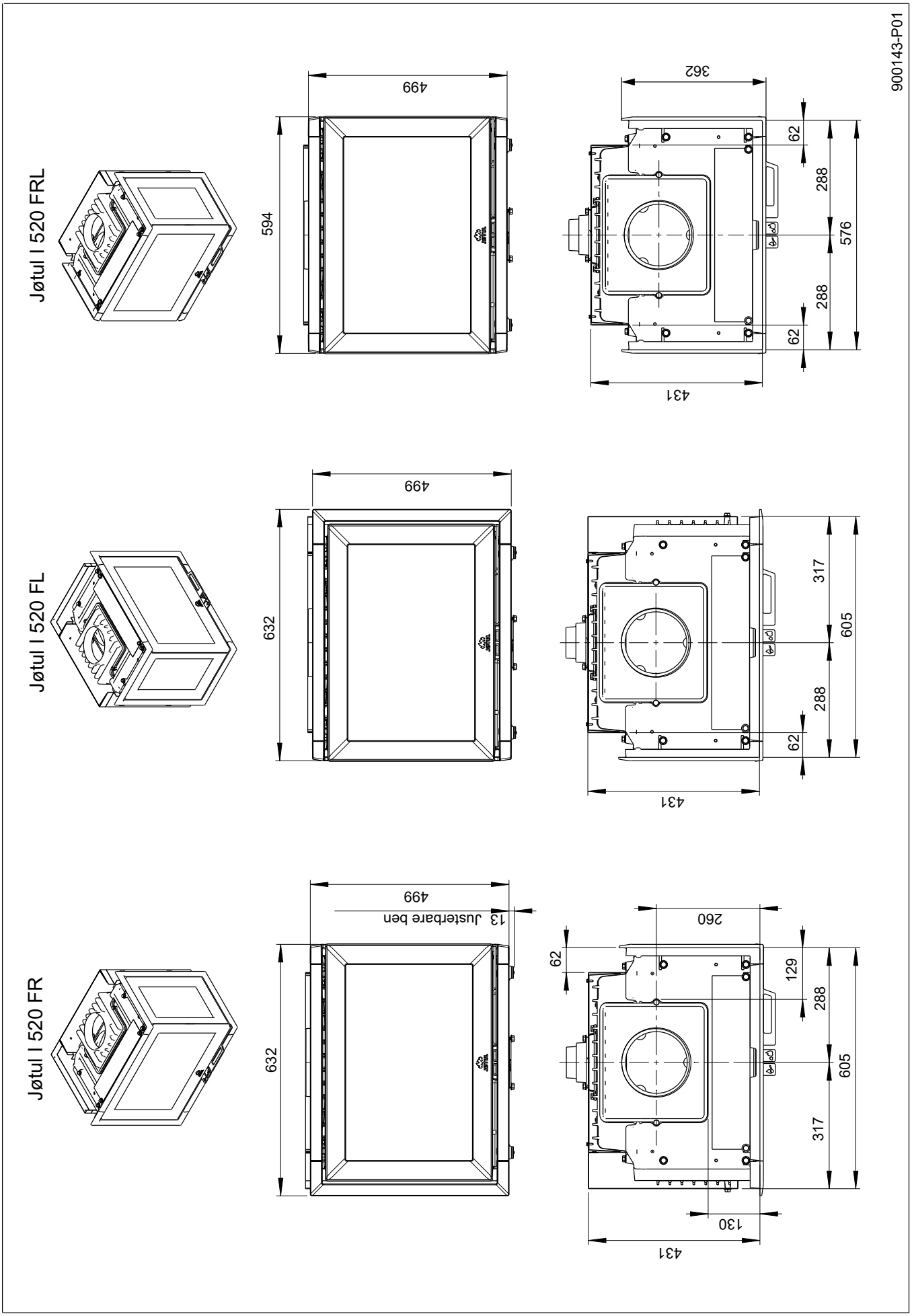
Jøtul I 520 FRL
Jøtul I 520 FL
Jøtul I 520 FR
900143-P01
499
594
362
62
288
576
288
62
431
499
632
317
605
288
62
431
499
13 Justerbare ben
632
260
62
129
288
605
317
130
431

Kuva 1 b

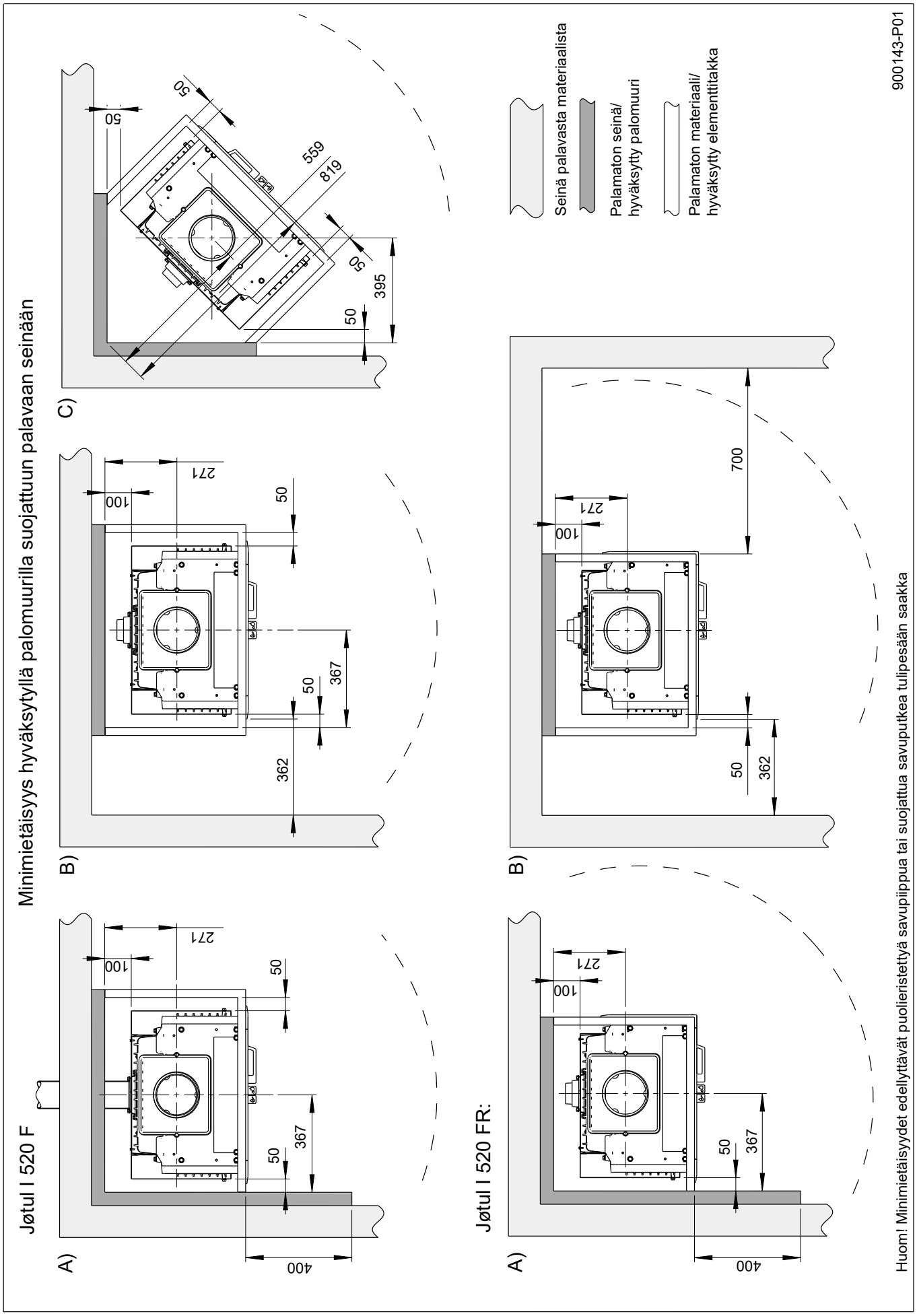
Minimietäisyys hyväksytyllä palomuurilla suojattuun palavaan seinään
Jøtul I 520 F
A)
B)
C)
400
367
362
50
100
271
559
819
395
700
Jøtul I 520 FR:
Seinä palavasta materiaalista
Palamaton seinä/
hyväksytty palomuuri
Palamaton materiaali/
hyväksytty elementtitakka
900143-P01
Huom! Minimietäisyydet edellyttävät puolieristettyä savupiippua tai suojattua savuputkea tulipesään saakka

Kuva 1 c

Kuva 1 d

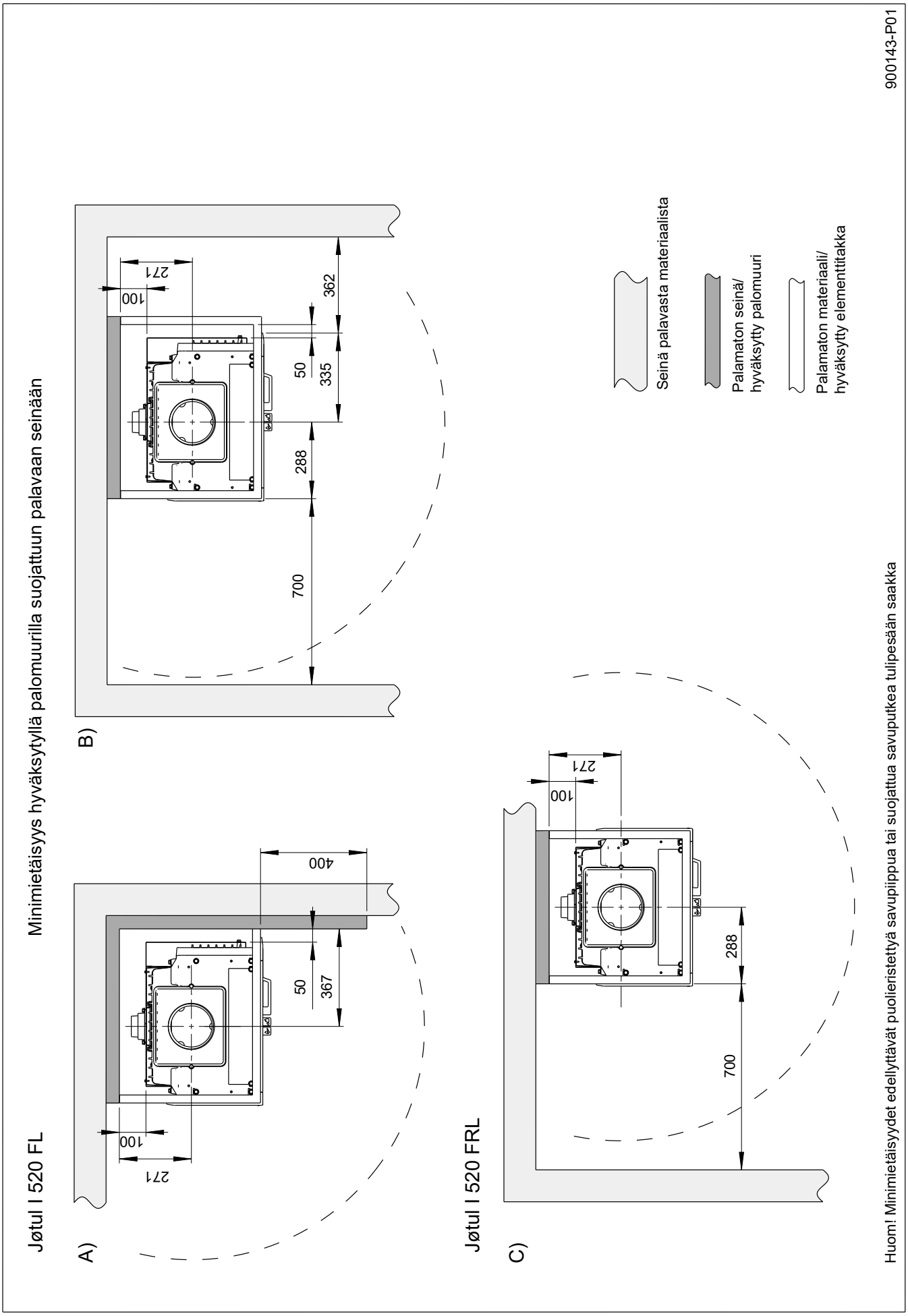
Minimietäisyys hyväksytyllä palomuurilla suojattuun palavaan seinään
Jøtul I 520 FL
A)
271
100
400
50
367
B)
271
100
362
50
335
288
700
Jøtul I 520 FRL
C)
271
100
288
700
Seinä palavasta materiaalista
Palamaton seinä/
hyväksytty palomuuri
Palamaton materiaali/
hyväksytty elementtitakka
Huom! Minimietäisyydet edellyttävät puolieristettyä savupiippua tai suojattua savuputkea tulipesään saakka
900143-P01

Kuva 1 f

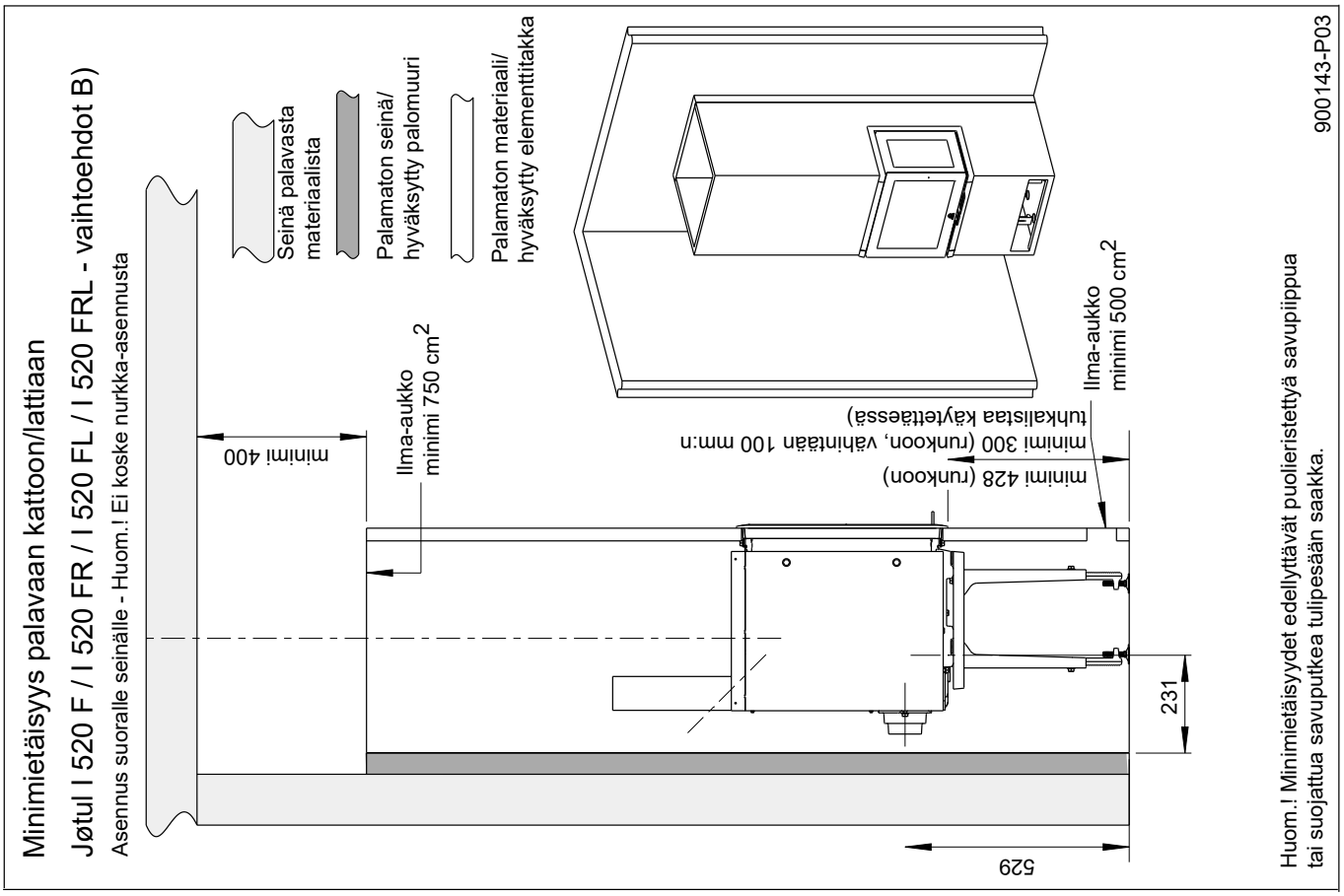

Kuva 1 e

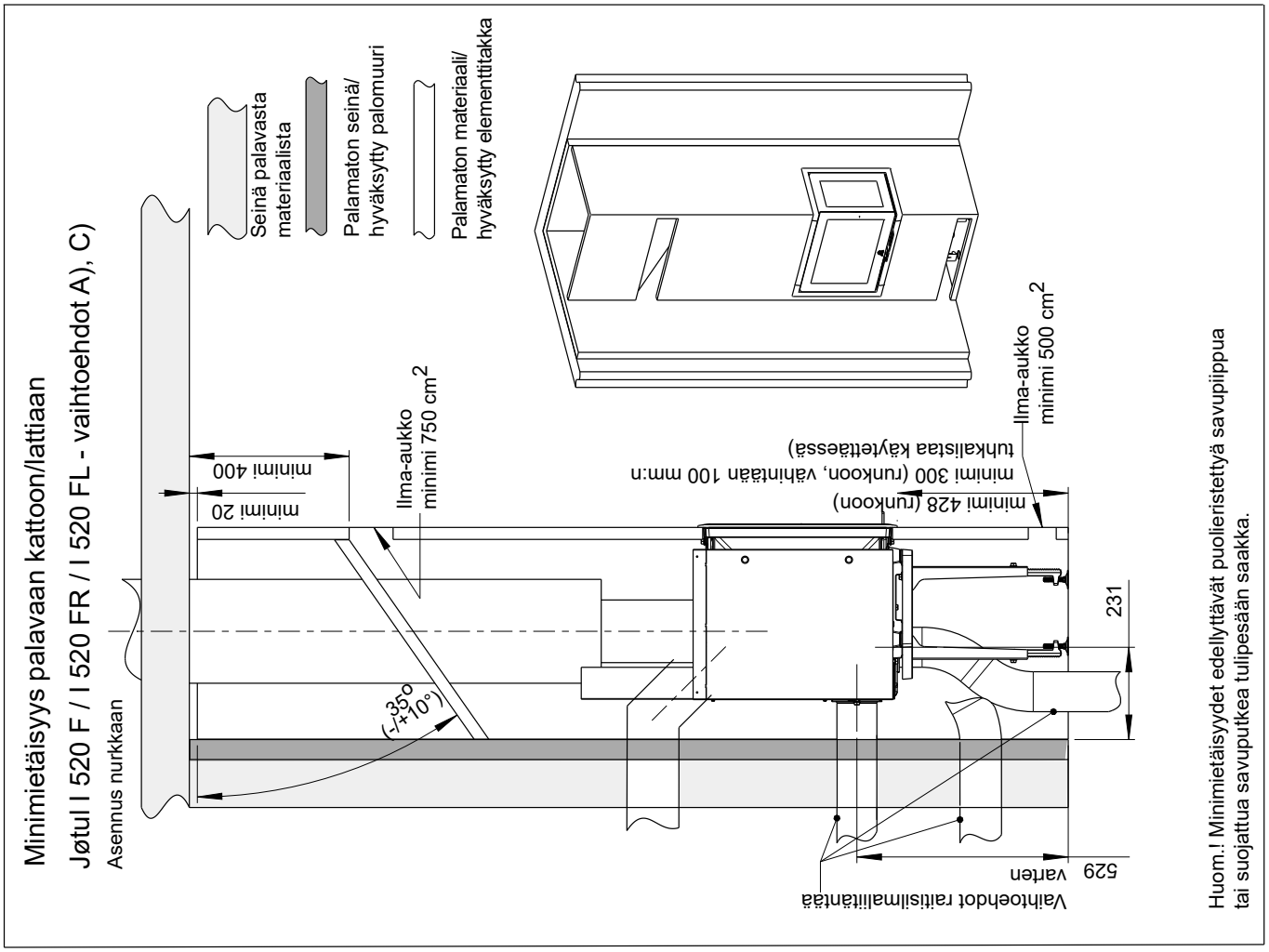

4.7 Valmistelut ja asennus

Tuote toimitetaan yhtenä kokonaisuutena. Kaikki pakkausmateriaali voidaan kierrättää. Huom.! Tarkista ennen asennuksen aloittamista, että tulisijassa ei näy vaurioita.
Tuote on painava! Hanki apuvoimia tulisijan pystyttämiseen ja asentamiseen.

Kuva 2

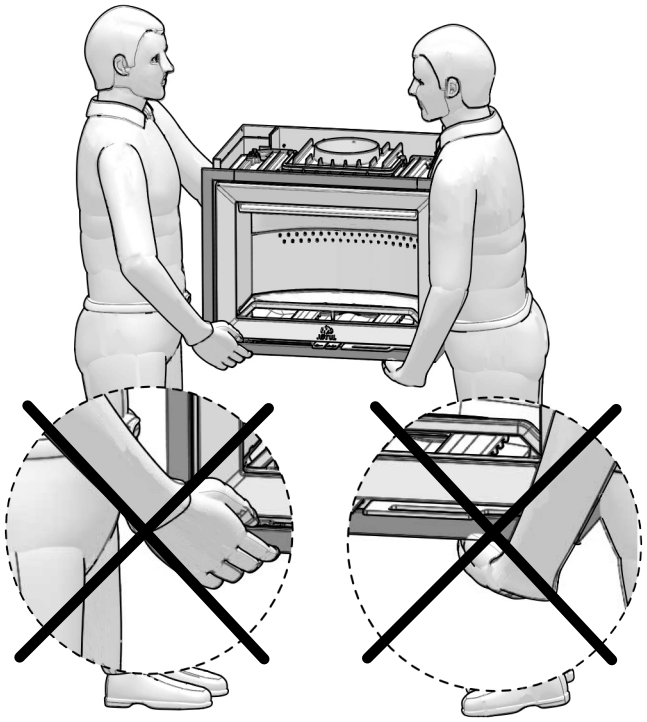

Tärkeää! Älä nosta tuotetta, kun kehykset ovat paikoillaan.

1

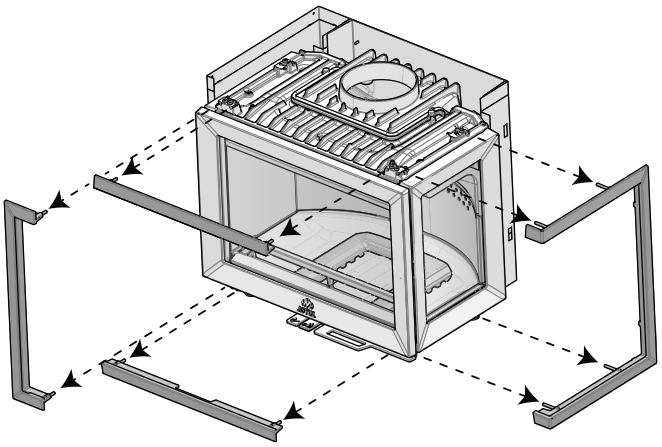

2

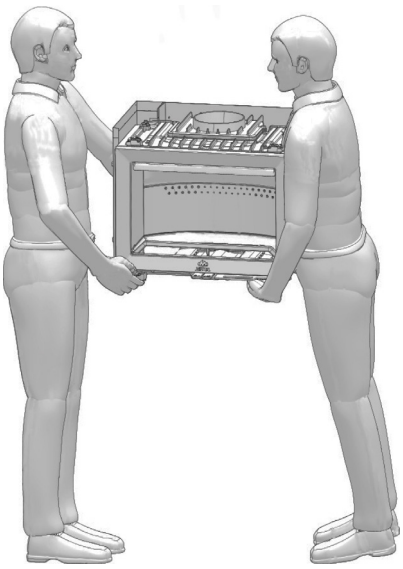

3

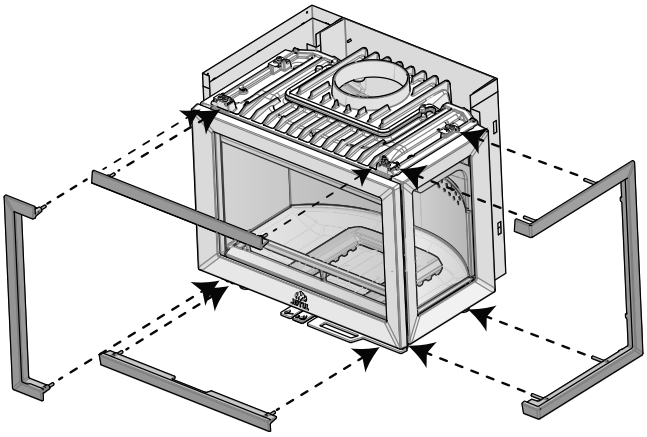

Raitisilmaliitäntä

Lisävarusteena toimitetaan asennussarja raitisilmaliitäntää varten. (Lisävarusteen mukana toimitetaan asennusohje - Raitisilmaliitäntä Ø 100, tuotenro 10026187). Raitisilmaliitäntään voidaan liittää halkaisijaltaan Ø 100 mm:n tai Ø 80:n raitisilmaletku. Liitäntä tehdään ennen tulisijan muurausta tai elementtitakan pystyttämistä.
Kun asennus tehdään olemassa olevaan avotakkaan, on otettava huomioon paloturvallisuusmääräykset.

Raitisilmaliitännän asentaminen

Kuva 3

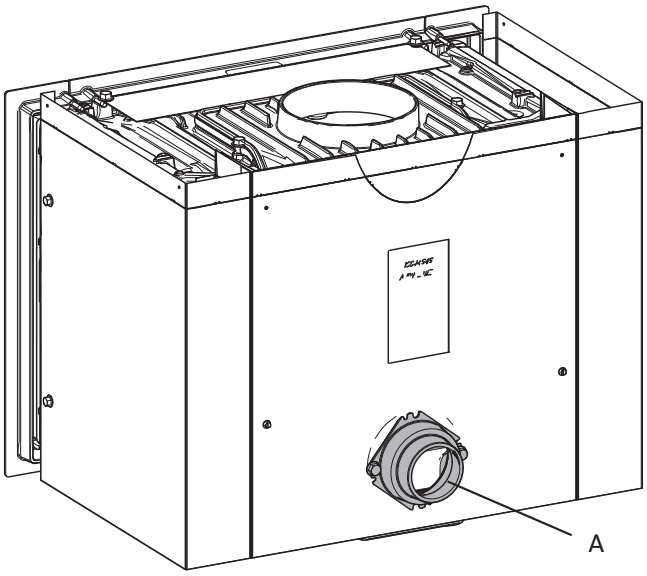

1. Kun tulisija toimitetaan, siinä on ilmanottoliitäntä (A) takana. Ilmanottoliitäntä voidaan tehdä myös tulisijan pohjan kautta. Ks. kuva 4.

Kuva 4

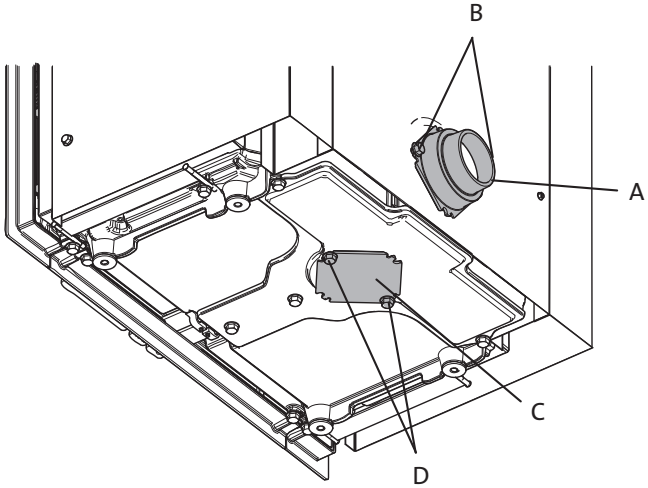

2. Irrota molemmat ruuvit (B) ja ota pois raitisilmaliitännän liitäntäkappale (A).
3. Kiinnitä sitten kaksi ruuvia (D) tulipesän alle ja irrota kansi (C).
4. Laita liitäntäkappale (A) kohtaan, jossa kansi oli, ja kiinnitä liitäntäkappale ruuveilla (B).
5. Kiinnitä sitten tulisijan alta irrottamasi kansi tulisijan takana olevaan ilmanottoliitäntään. Kiinnitä kanteen kuuluvilla ruuveilla.

Jalustan (lisävaruste) asentaminen

Kun takkasydän asennetaan paikallaan muurattavaan takkaan, on käytettävä jalustaa (lisävaruste, tuotenro 51044759), ks. kuvat 1 e ja f.

Luukun saranat

Kun tulisija toimitetaan, luukun saranat ovat vasemmalla. Saranat voidaan siirtää luukun oikeaan reunaan. Se on tehtävä ennen kuin takkasydän asennetaan avotakkaan tai elementtitakkaan.

Asennussarja saranoiden siirtämiseksi luukun oikeaan reunaan on lisävaruste,

tuotenro 50045754. (Katso ohjeita asennussarjan mukana tulevasta asennusohjeesta, tuotenro 10045851.)

4.8 Liitäntä savupiippuun

Ennen asennuksen aloittamista on selvitettävä, kuinka tulisija liitetään savupiippuun.

Vaihtoehtoja savunohjaimen asennusta varten

Savunohjain voidaan asentaa ulkopuolelta tai sisäpuolelta. Kun takkasydän toimitetaan tehtaalta, savunohjain on asennettu takkasydämen päälle ulkopuolelta, mutta se voidaan asentaa takkasydämen päälle sisäpuolelta. Se voidaan asentaa myös 45°:een kulmaan (savuputkiliitäntä takaa) sekä ulko- että sisäpuolelta.

Ennen kuin savunohjain asennetaan sisäpuolelta, on palolevyt, tulipesän yläosa ja ohjauslevy otettava pois.

Kuva 5

Savuputkiliitäntä päältä, asennus ulkopuolelta (asennus tehtaalla)

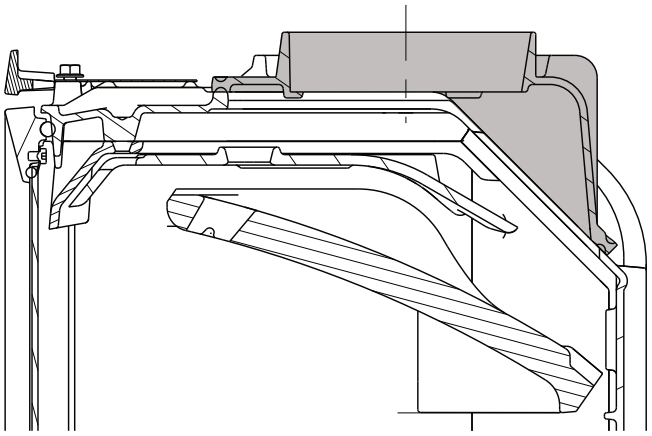

Savuputkiliitäntä päältä, asennus sisäpuolelta

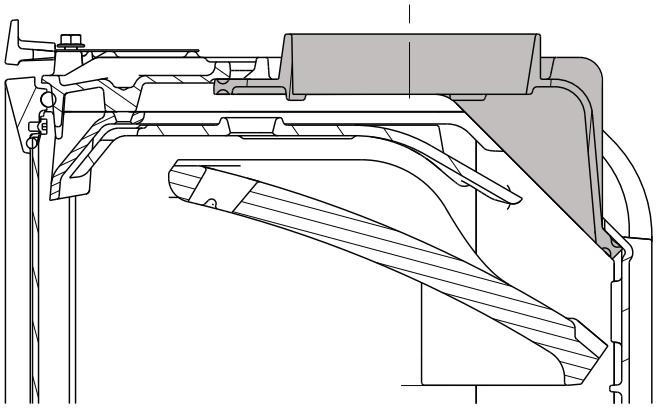

Savuputkiliitäntä takaa (45°:een kulmassa), asennus ulkopuolelta

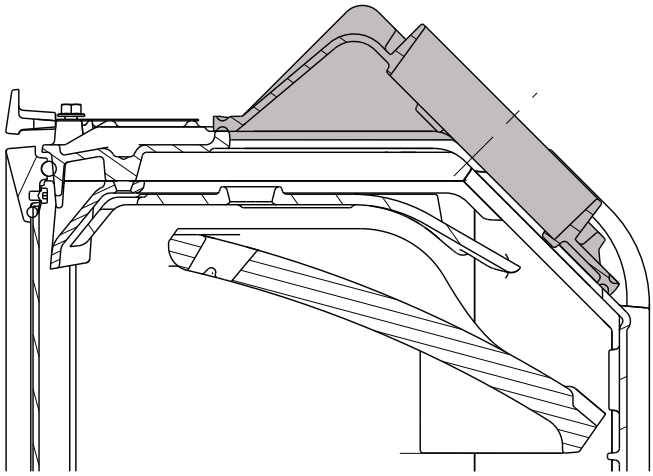

Savuputkiliitäntä takaa (45o:een kulmassa), asennus sisäpuolelta.

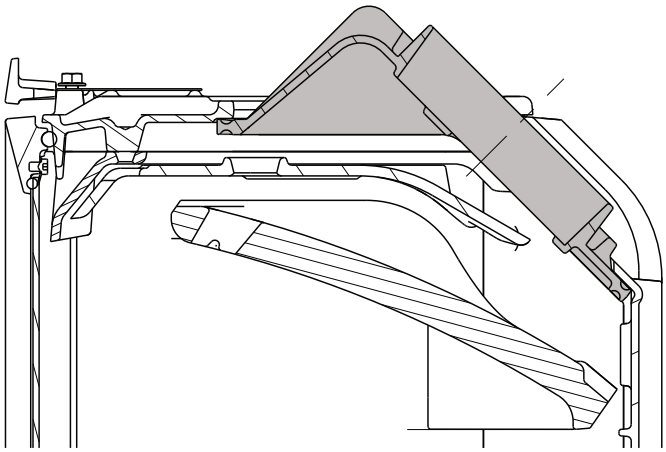

Liitäntä päältä

Kun takkasydän toimitetaan tehtaalta, savuputkiliitäntä on asennettu takkasydämen päältä. Jotta voitaisiin suojata takana olevaa seinää savuputken lämpösäteilyltä, on takkasydämen takana oleva sisempi suojalevy nostettava ylös.

Kuva 6

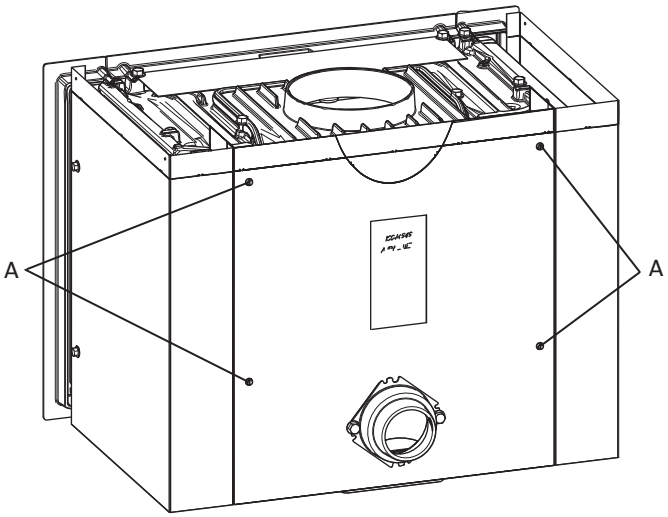

1. Löysää 4 ruuvia **(A)**.

Kuva 7

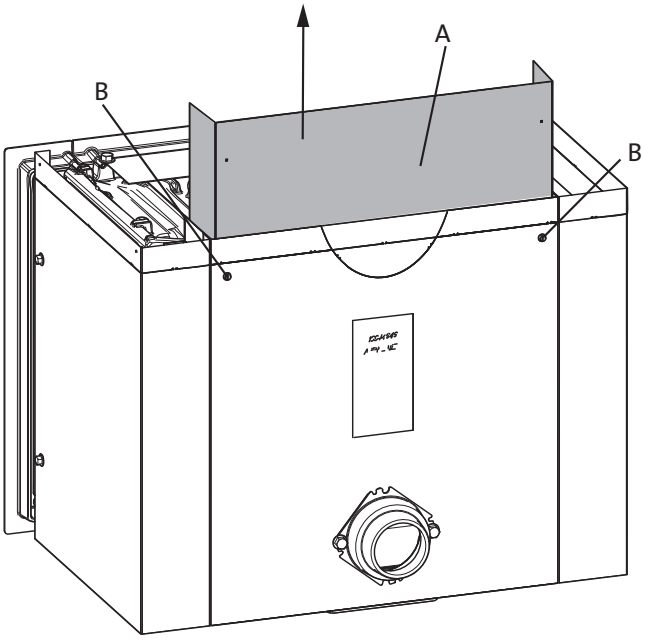

2. Vedä sisempi suojalevy (A) ylös.
3. Kiinnitä se kahdella ylemmällä ruuvilla (B).

Savuputkiliitännän siirtäminen tulisijan taakse

Savuputkiliitäntä voidaan siirtää tarvittaessa tulisijan taakse. Savunohjain voidaan myös asentaa sisäpuolelta, jos paikka, johon tulipesä asennetaan, on ahdas.

Irrota neljä ruuvia, jotka näkyvät **kuvassa 6**.

Kuva 8

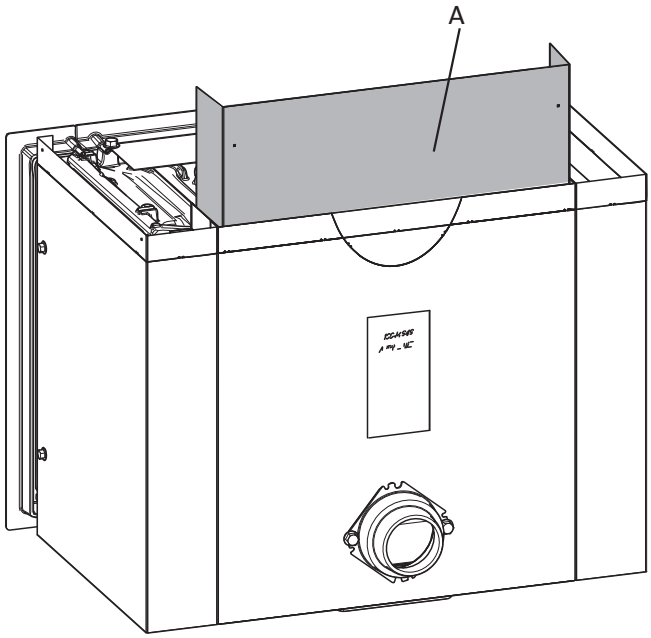

1. Irrota sisempi suojalevy (A).

Kuva 9

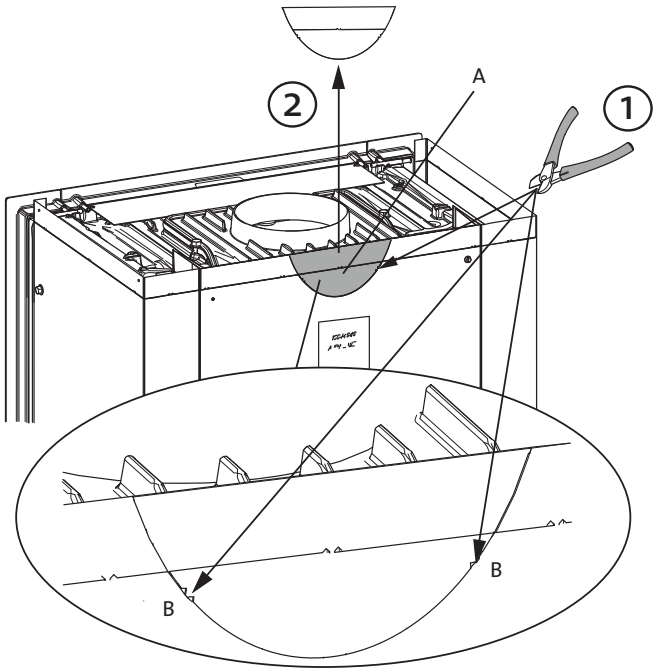

2. Kun savuputkiliitäntä tehdään taakse, on ensin irrotettava takalevyn kaareva osa (A). Leikkaa poikki lävistyksen kohdissa (B) olevat kiinnikkeet. Ota sitten pois kaareva osa.

Kuva 10

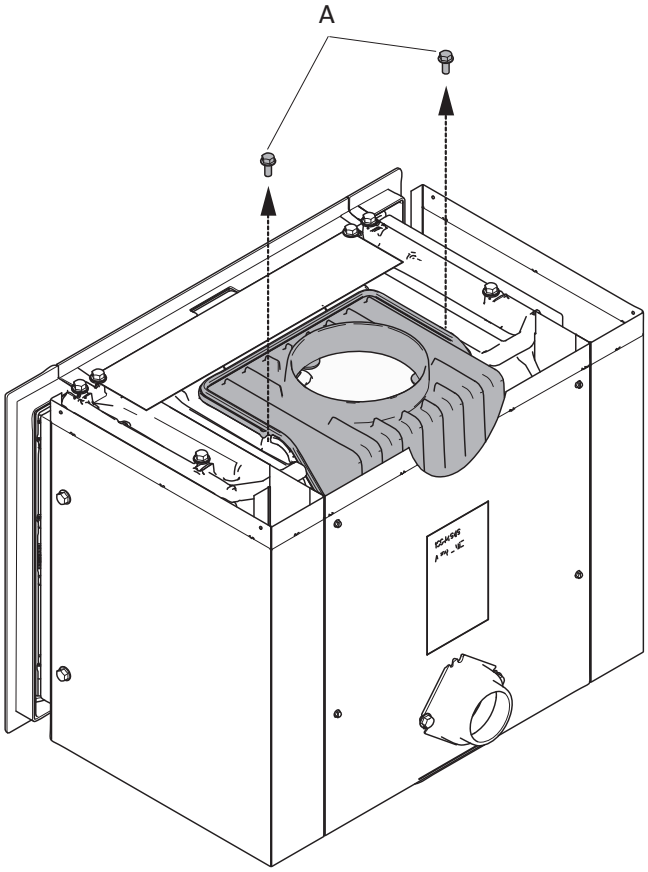

3. Irrota kaksi ruuvia (A), joilla savunohjain on kiinnitetty tulipesään.

Kuva 11

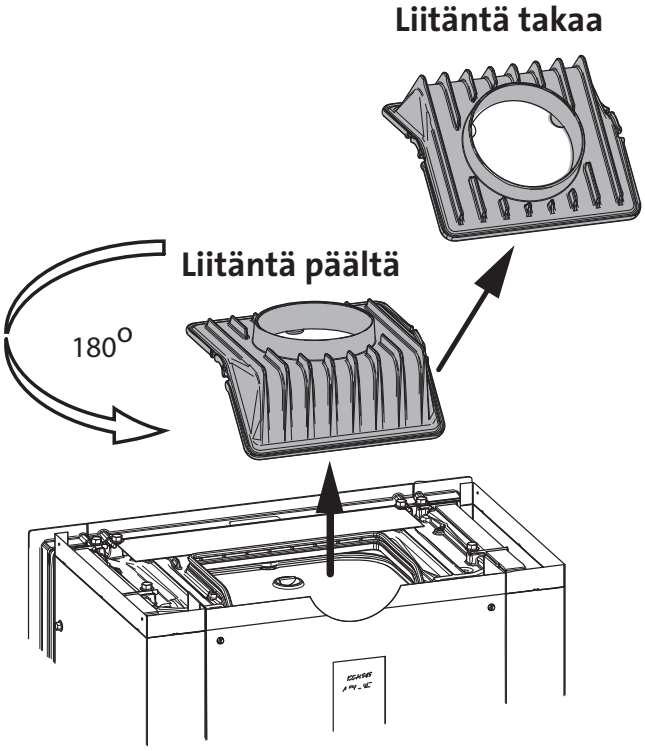

4. Nosta savunohjain pois ja käännä sitä 180°.

Kuva 12

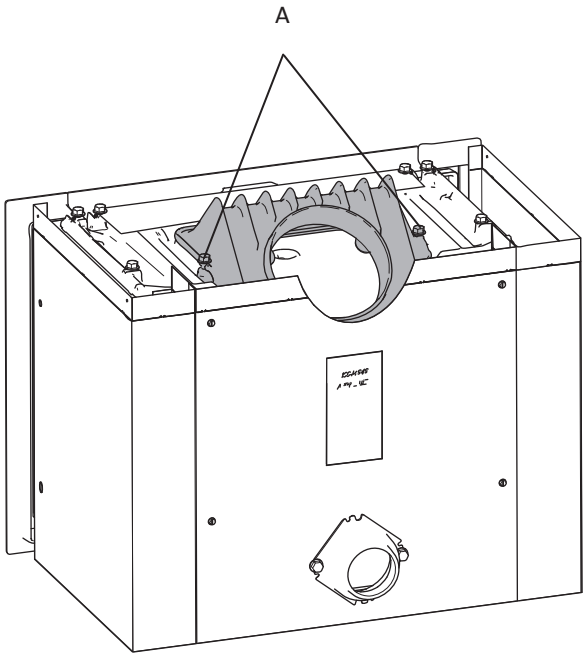

5. Kiinnitä savunohjain tulipesään samoilla kahdella ruuvilla **(A)**.

4.9 Asennus

Savunohjaimen asennus tulipesän sisälle

Tuotetta toimitetaan neljänä erilaisena vaihtoehtona. Asennusvaiheet riippuvat siitä, mikä vaihtoehto asennetaan:

Seuraavat kolme vaihtoehtoa asennetaan kuvissa 13 - 20 esitetyllä tavalla.

- Jøtul I 520 F (lasi etupuolella), Jøtul I 520 FL (lasit etupuolella ja vasemmalla sivulla) ja Jøtul I 520 FR (lasit etupuolella ja oikealla sivulla).
- Vaihtoehto Jøtul I 520 FRL (lasit etupuolella ja molemmilla sivuilla) asennetaan kuvissa 14 - 20 esitetyllä tavalla.

Kuva 13

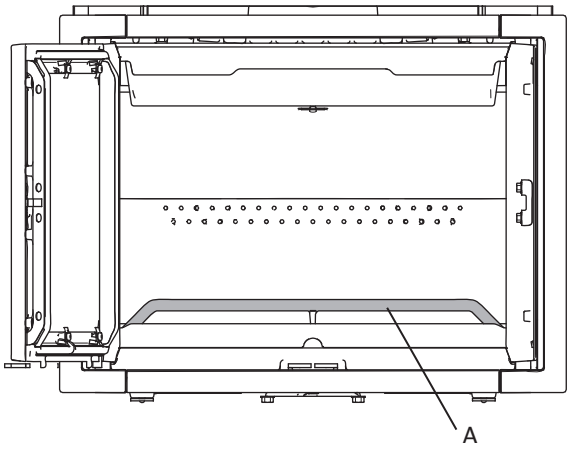

1. Avaa luukku ja irrota klapistoppari **(A)**.

Kuva 14

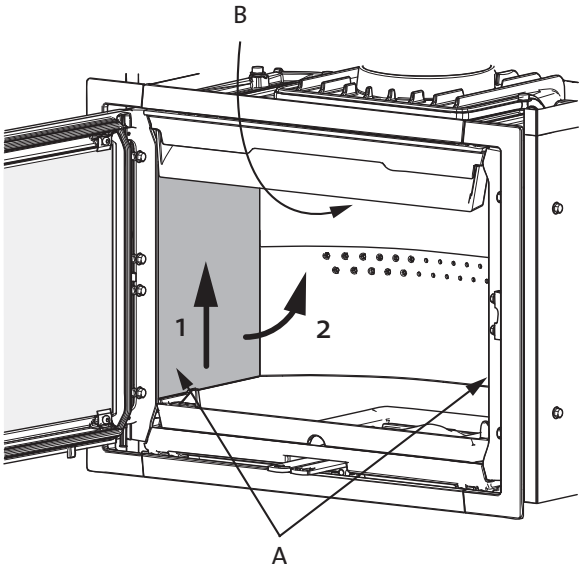

2. Ota pois sivupalolevy (A) nostamalla sitä hiukan ylöspäin pitäen samalla kiinni tulipesän yläosasta (B). Ota kiinni sivupalolevyn alareunasta ja vedä se ulos. Ota pois toinen sivupalolevy samalla tavalla.

Kuva 15

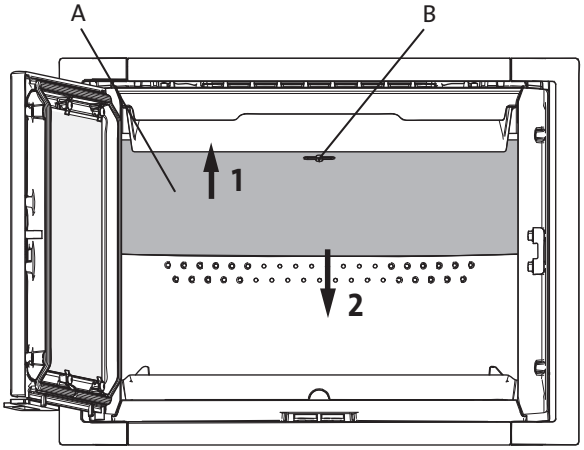

3. Nosta ensin ylös tulipesän yläosaa **(A).** Käännä vipua **(B)** 90° ja irrota se. Vedä tulipesän yläosa alas sen takareunasta.

Kuva 16

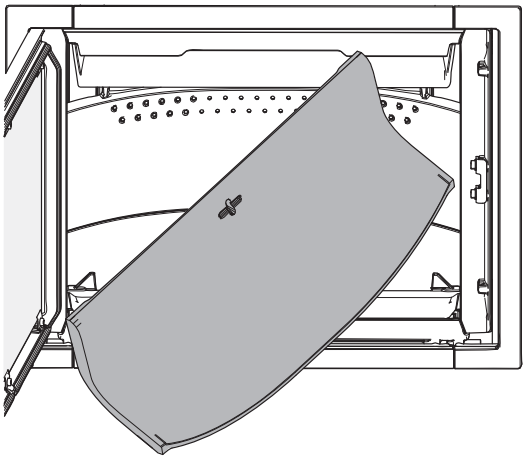

4. Käännä tulipesän yläosan toinen kulma itseesi päin ja vedä se sivuttain ulos.

Kuva 17

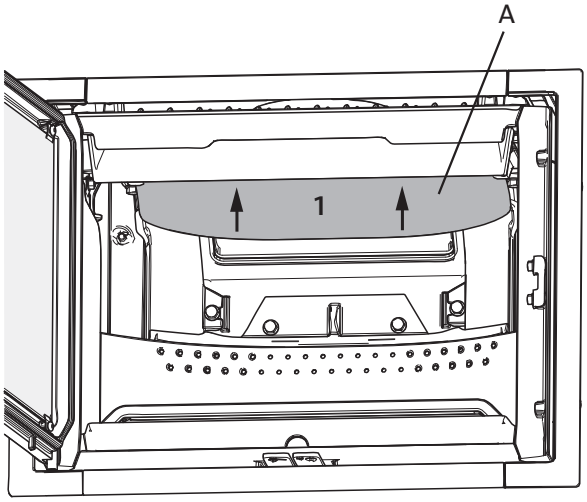

5. Ota sitten pois ohjauslevy (A) nostamalla sitä ensin hiukan ylöspäin. Työnnä sitten ohjauslevyä taaksepäin.

Kuva 18

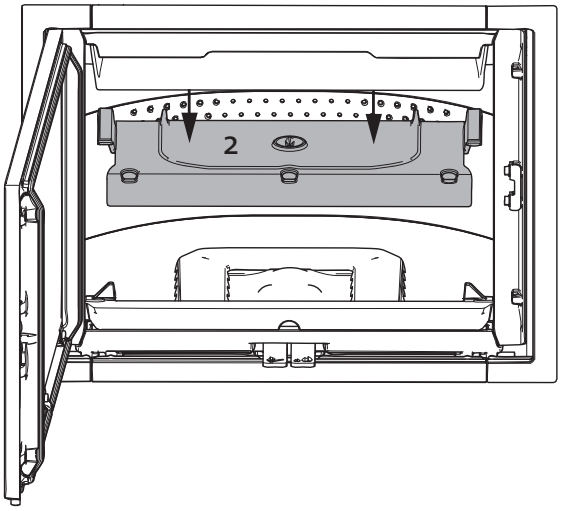

6. Laske ohjauslevy alas ja ota se pois.

Kuva 19

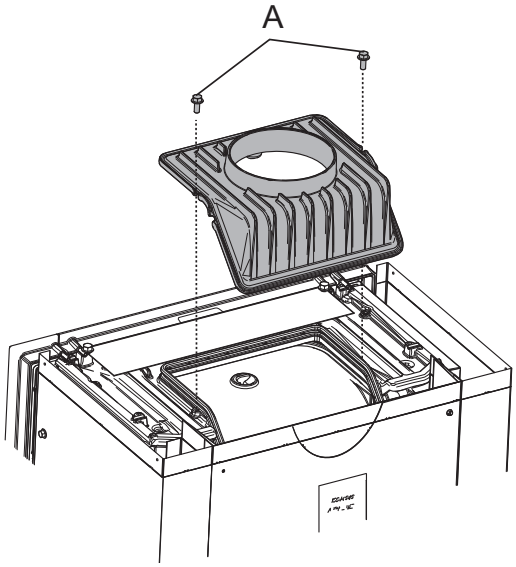

7. Avaa savunohjaimen kummallakin puolella olevat ruuvit (A) ja nosta savunohjain pois.

Kuva 20

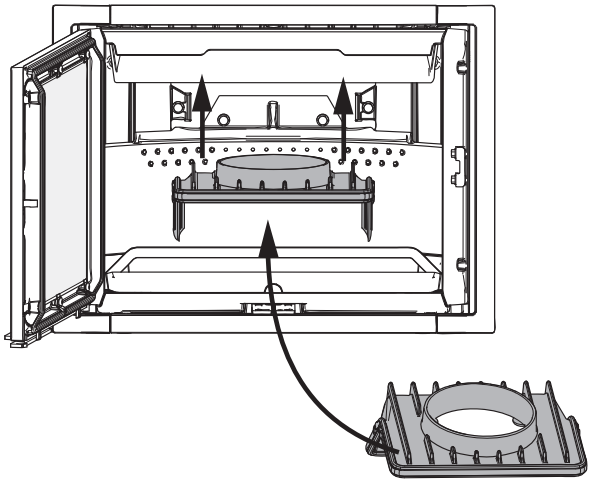

8. Kiinnitä savunohjain tulipesän sisäpuolelta.

Kuva 21

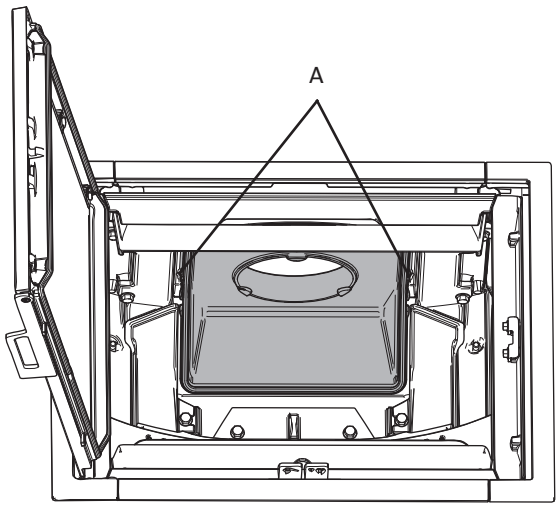

9. Kiinnitä tulipesän sisäpuolelsta samat ruuvit (A), jotka irrotit ulkopuolelta.

Takkasydämen säätäminen suoraan

Kun takkasydän asennetaan paikallaan muurattuun tulisijaan, elementtitakkaan tai avotakkaan, on huolehdittava siitä, että takkasydän tulee täysin suoraan.

Kuva 22

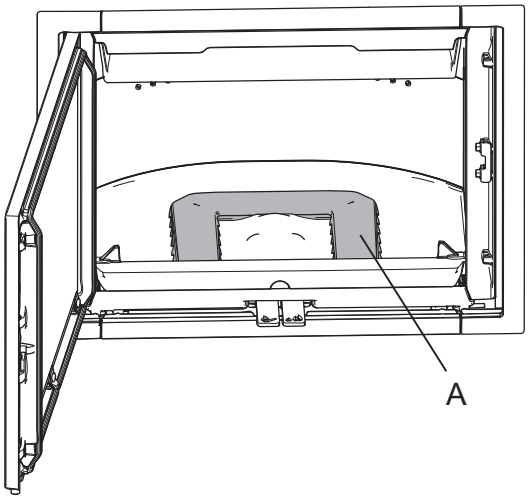

1. Nosta ilmakanavointia **(A)** ja ota se pois.

Kuva 23

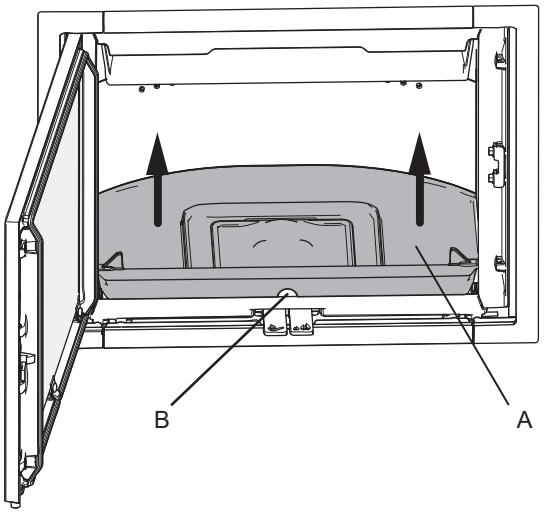

2. Ota kiinni tulipesän pohjan (A) etureunassa olevasta aukosta (B) ja nosta tulipesän pohjaa ylös.

Kuva 24

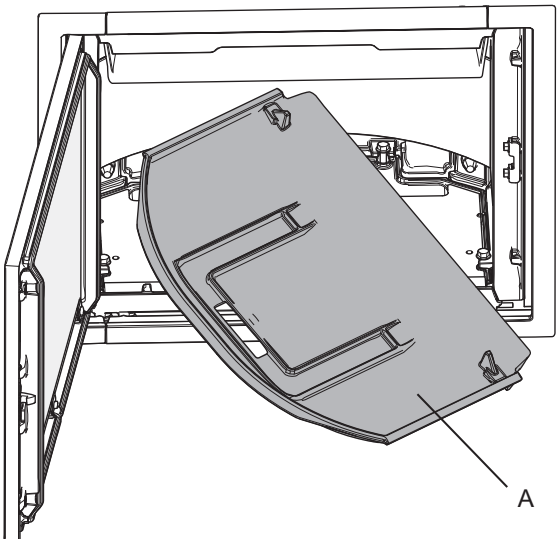

3. Käännä toinen tulipesän pohjan etukulmista itseesi päin ja nosta pohja ulos kallistaen sitä samalla.

Kuva 25

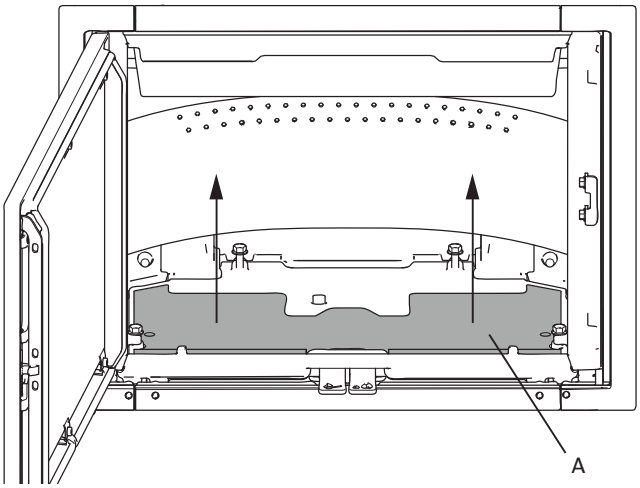

4. Nosta eristematto **(A)** ylös.

Kuva 26

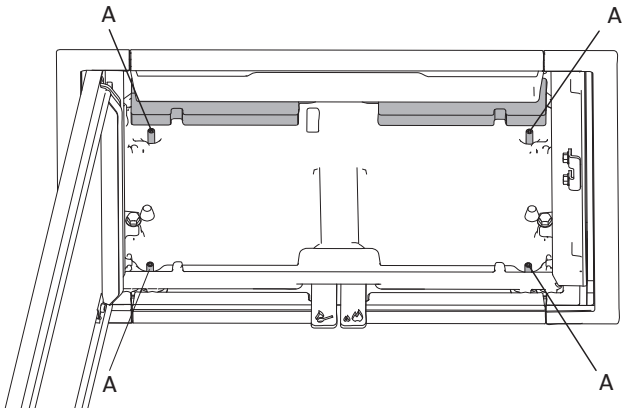

5. Säädä tulipesän säätöruuveja (A) mukana toimitetulla kuusiokoloavaimella niin, että saat tulipesän täysin suoraan ja halutulle korkeudelle.
6. Laita pohjalevy, tulipesän yläosa ja sivupalolevyt takaisin paikoilleen.

4.10 Esimerkkejä sijoittamisesta avoimiin tulisijoihin

Jøtul I 520 on suunniteltu sopimaan määräykset täyttäviin muurattuihin avotakkoihin. Avotakan tulee täyttää takkasydämeen liittyvät määräykset, jotka koskevat sijoittamista lähelle palavia materiaaleja. Lämmintä kiertoilmaa varten on oltava mahdollisimman suuret aukot (500/750 cm^2), jotta lämmöstä saataisiin mahdollisimman suuri hyöty.

Takkasydän voidaan sijoittaa avotakkaan useilla eri tavoilla. Seuraavassa 3 esimerkkiä:

Esimerkki 1) Sijoittaminen takan kulmaan, ja ympärillä on runsaasti tilaa

Kuvassa näkyvä malli on Jøtul I 520 FR (lasiluukku ja lasi oikealla sivulla). Tässä esimerkissä on käytetty kasettitakan ritilöitä (lisävaruste - tuotenro 50045748) peittämään takkasydämen ja avotakan välille jäävää tilaa.

Kuva 27

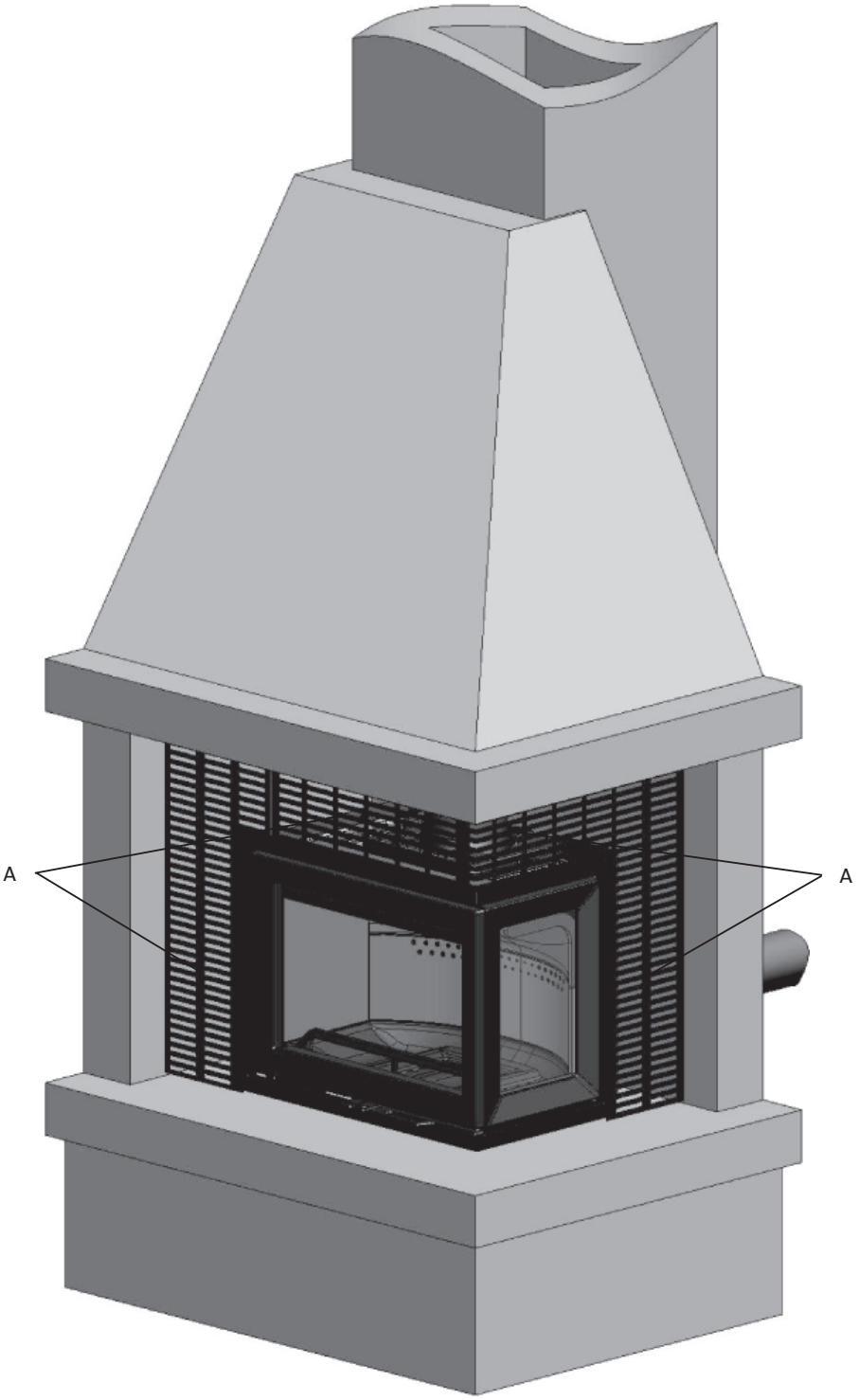

Kasettitakan ritilä **(A)** leikataan ja sovitetaan takan mukaisesti. Katso ritilöiden asennusta koskevat ohjeet niiden asennusohjeista.

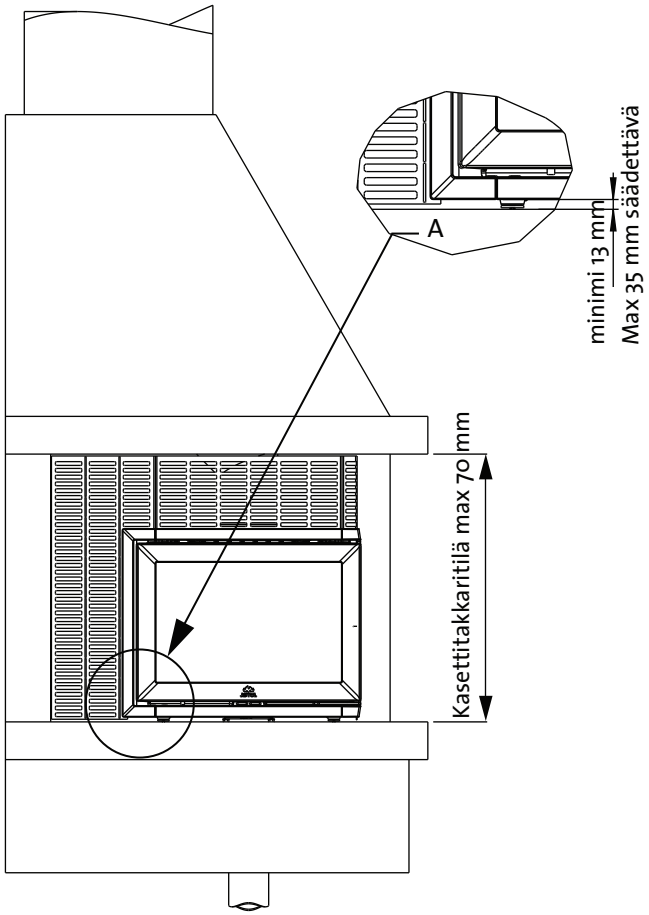
A
minimi 13 mm
Max 35 mm säädettävä
Kasettitakkaritilä max 70 mm

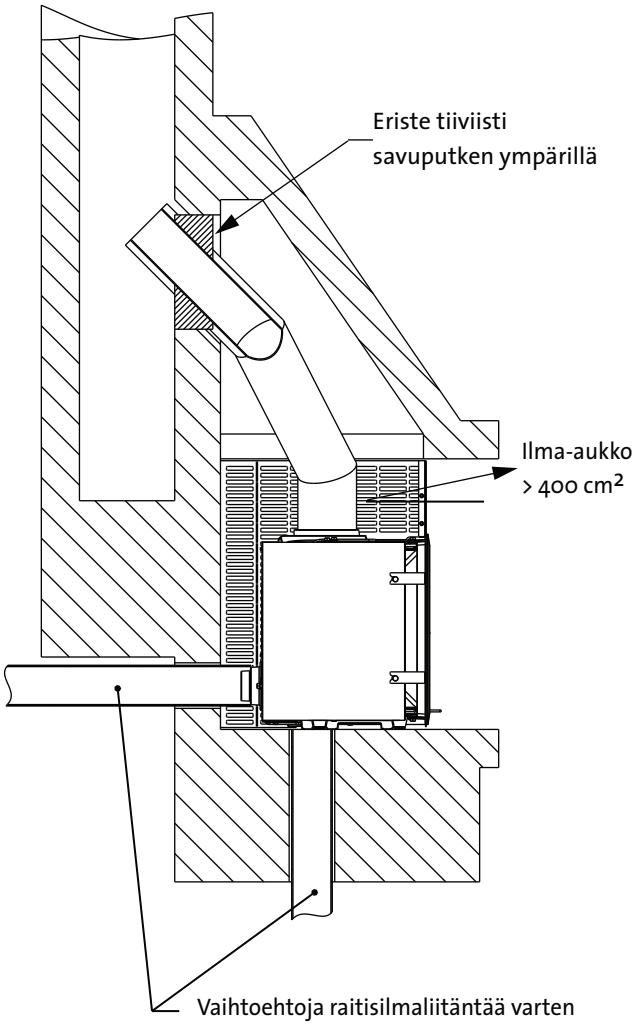
Eriste tiiviisti
savuputken ympärillä
Ilma-aukko
> 400 cm²
Vaihtoehtoja raitisilmaliitäntää varten

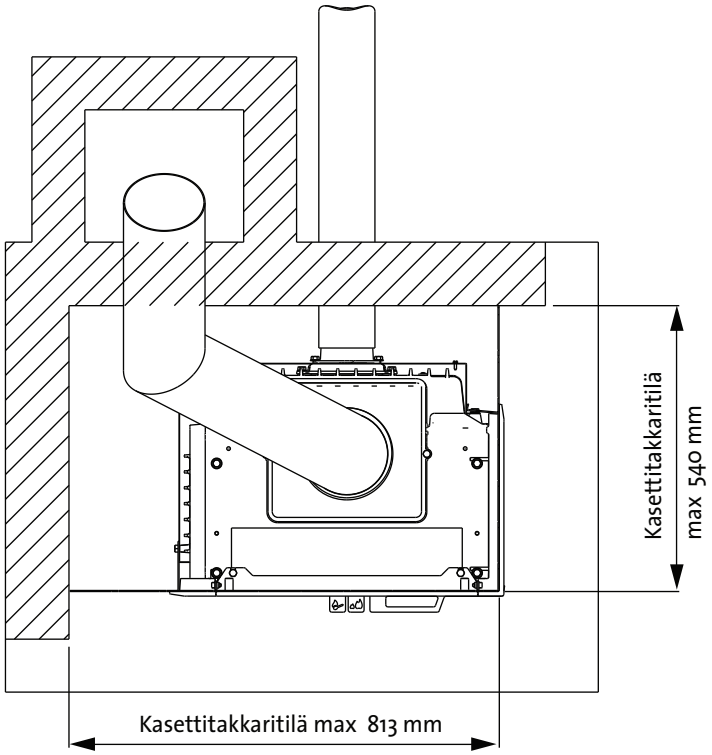
Kasettitakkaritilä
max 540 mm
Kasettitakkaritilä max 813 mm

Esimerkki 2) Asentaminen avotakkaan

Asennus suoralla seinällä olevaan avotakkaan, jossa on paljon tilaa sivuilla, mutta korkeutta ei kovin paljon. Kuvassa on malli Jøtul I 520 F. Tässä esimerkissä käytetään kasettitakan ritilöitä (lisävaruste - tuotenro 50045747) peittämään takkasydämen ja avotakan välinen tila.

Kuva 28

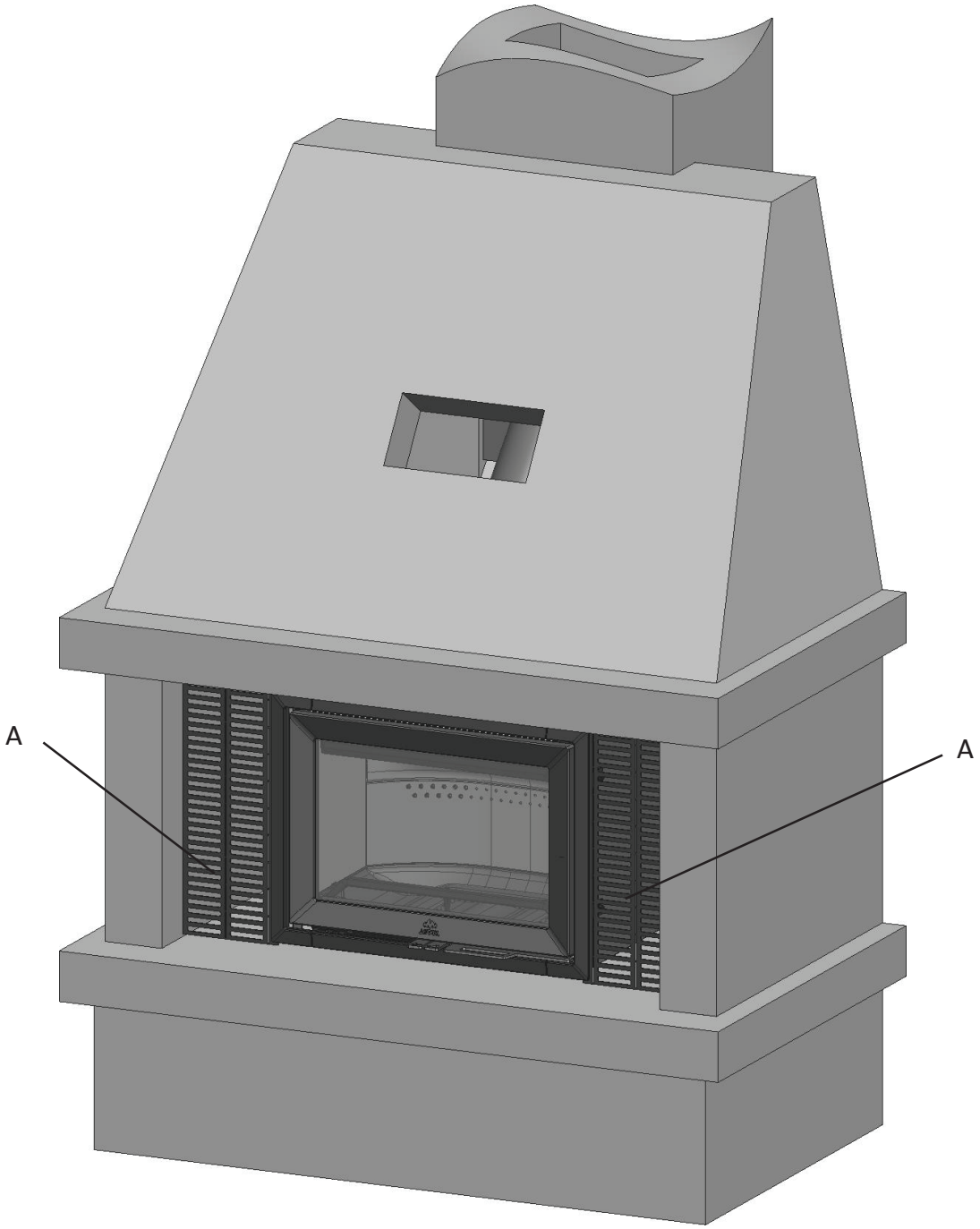

Kasettitakan ritilä **(A)** leikataan ja sovitetaan tulisijan mukaisesti. Katso ritilöiden asennusta koskevat ohjeet niiden asennusohjeista.

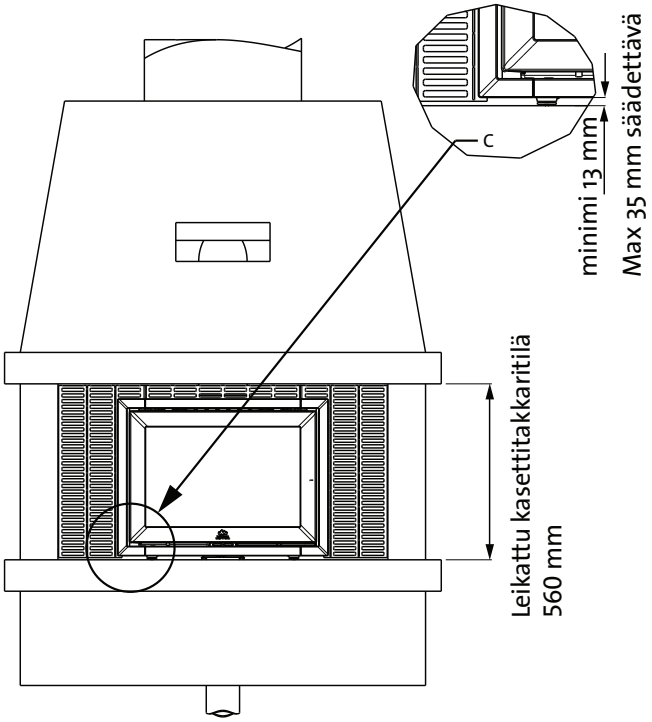
C
minimi 13 mm
Max 35 mm säädettävä
Leikattu kasettitakkaritilä
560 mm

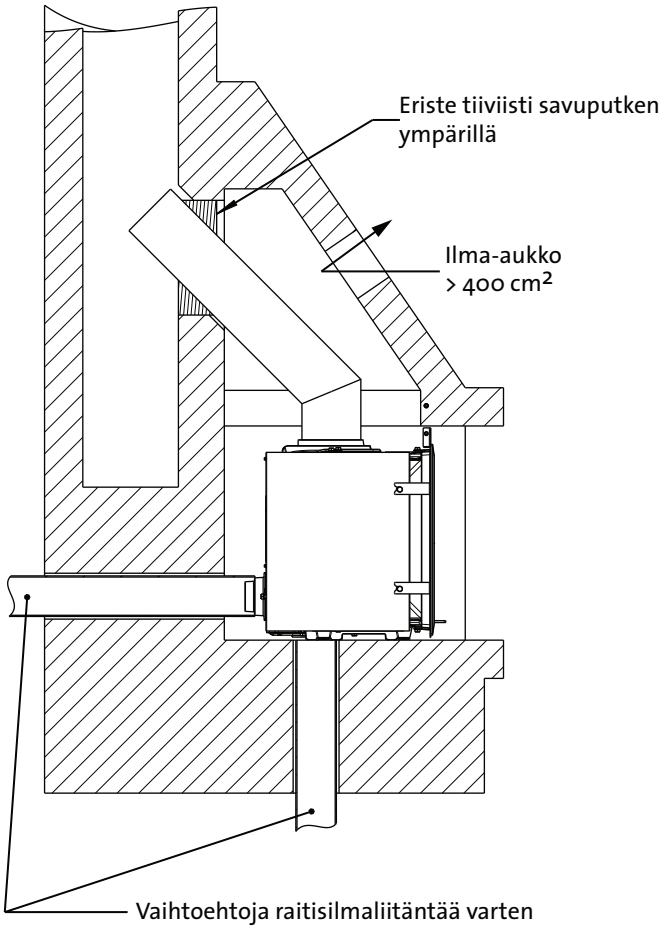
Eriste tiiviisti savuputken ympärillä
Ilma-aukko
> 400 cm²
Vaihtoehtoja raitisilmaliitäntää varten

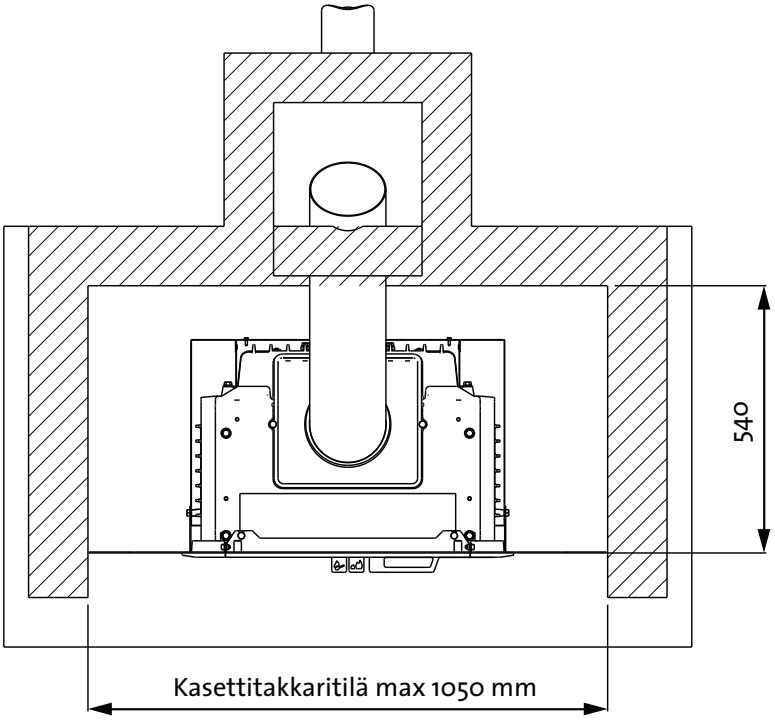
540
Kasettitakkaritilä max 1050 mm

Esimerkki 3) Asentaminen avoimeen tulisijaan

Asennus suoralla seinällä olevaan takkaan, jossa on vähän tilaa etupuolella. Kuvassa näkyvä malli on Jøtul I 520 F ja savunohjain on sijoitettu 45°:een kulmaan sisäpuolelta.

Kuva 29

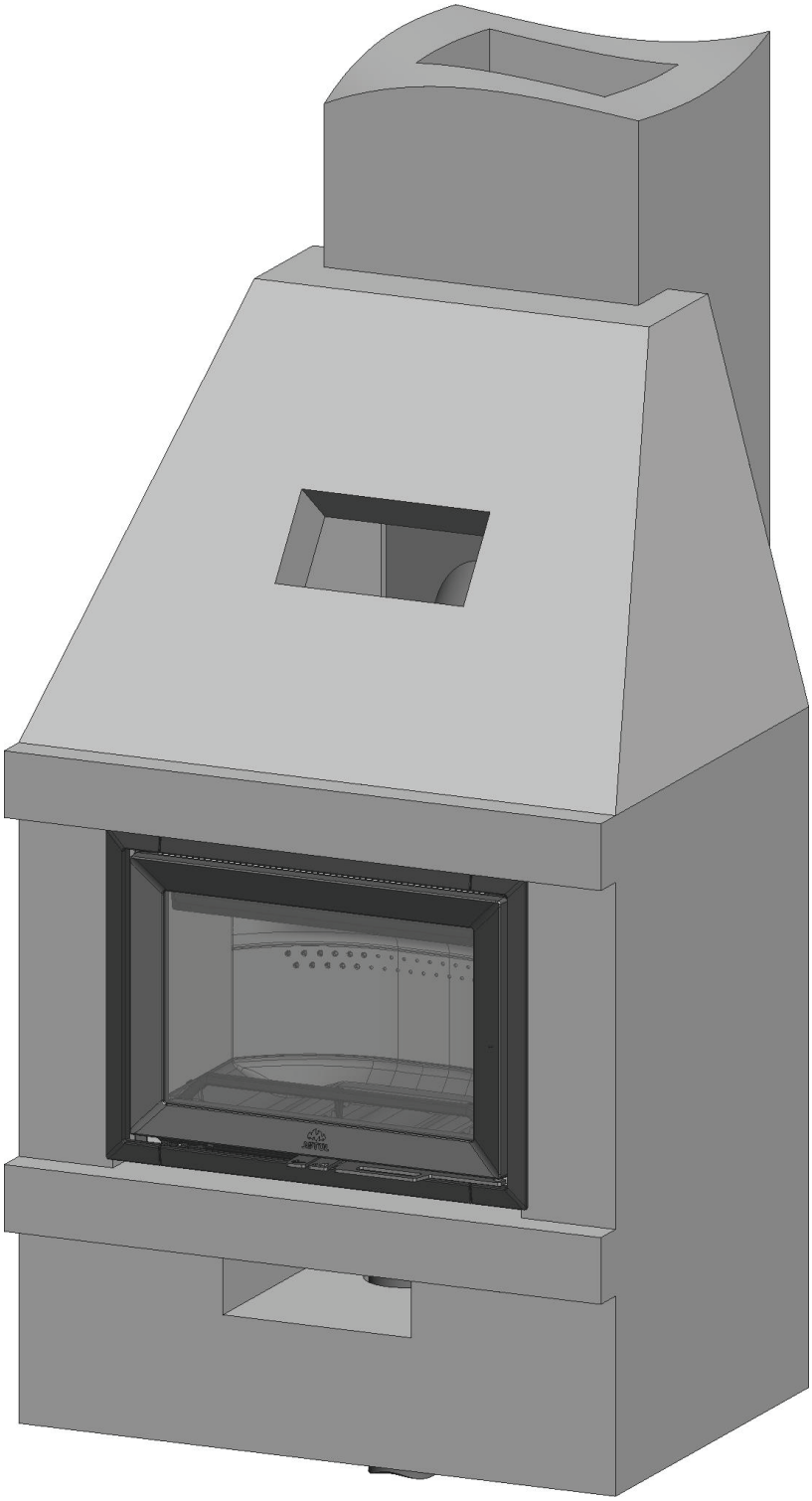

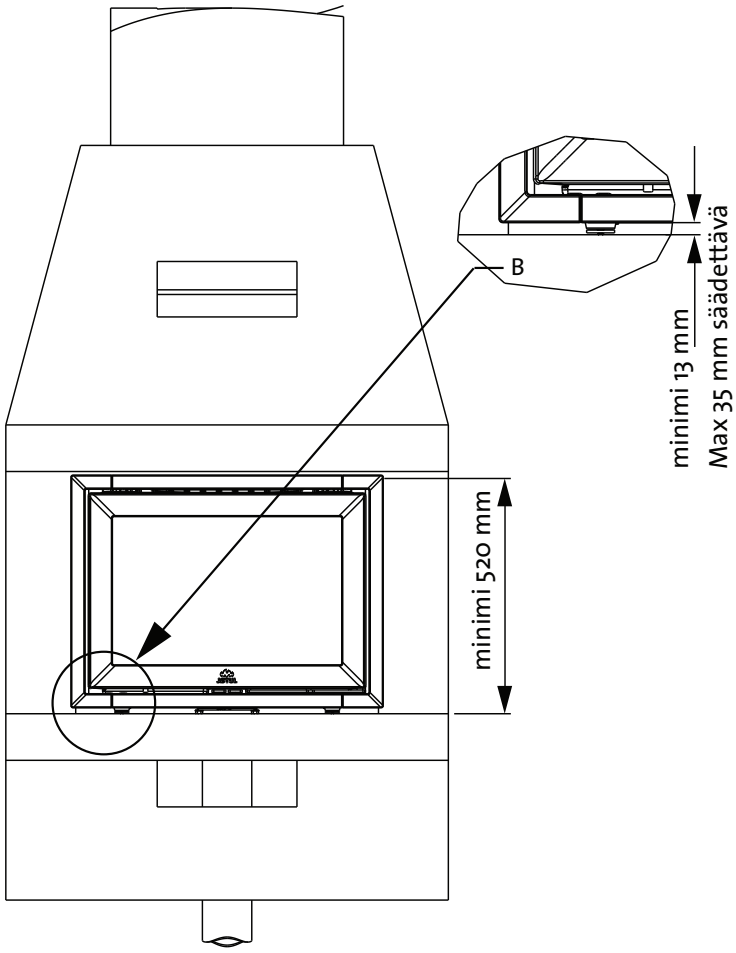
B
minimi 13 mm
Max 35 mm säädettävä
minimi 520 mm

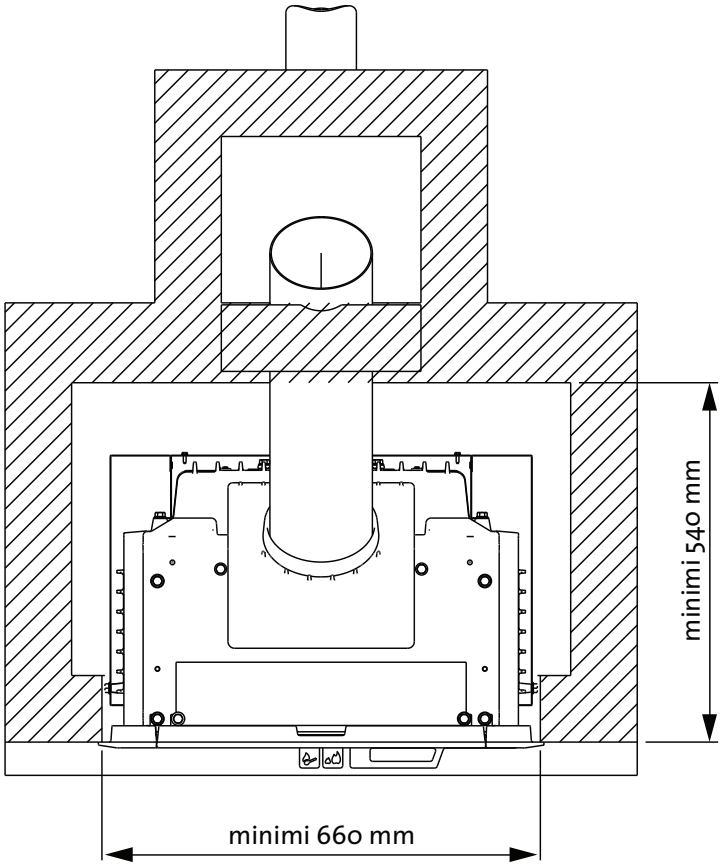
minimi 540 mm
minimi 660 mm

Takkasydämen sijoittaminen avoimeen tulisijaan

Kuva 30

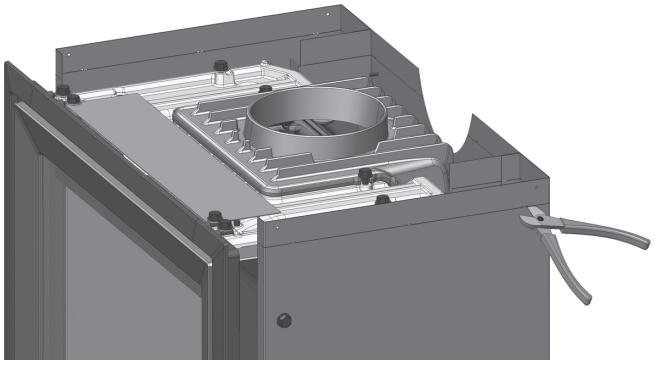

1. Leikkaa suojalevyn yläosa rei'itystä myöten ja ota se pois.

Kuva 31

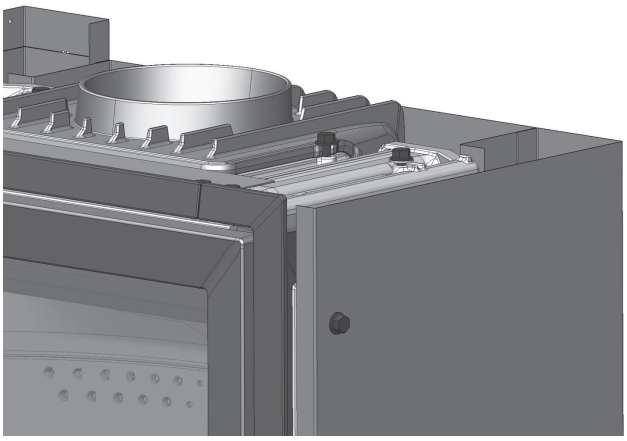

Kuva 32

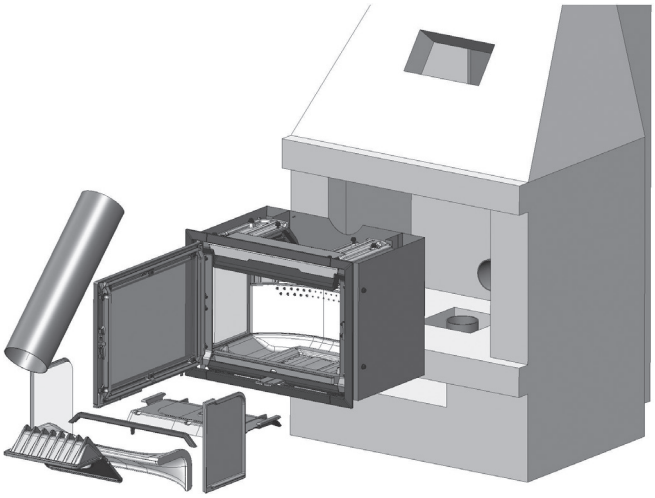

2. Ennen kuin tulipesä laitetaan tulisijaan, otetaan seuraavat osat pois: klapistoppari, sivupalolevyt, takapalolevy, tulipesän yläosa ja ohjauslevy. Osat laitetaan takaisin paikoilleen, kun savuputkin ja savunohjain on asennettu. Katso kuvia seuraavalla sivulla.

Kuva 33

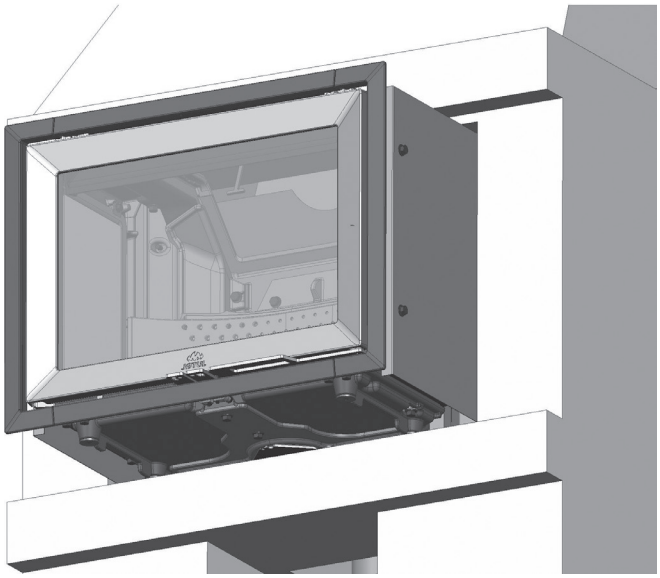

3. Työnnä tulipesä sisään alapuolen valetuilla jalaksilla, kunnes se on oikealla paikallaan. Säädä tulipesä suoraan kohdassa "Takkasydämen säätäminen suoraan" annettujen ohjeiden mukaan.

Kuva 34

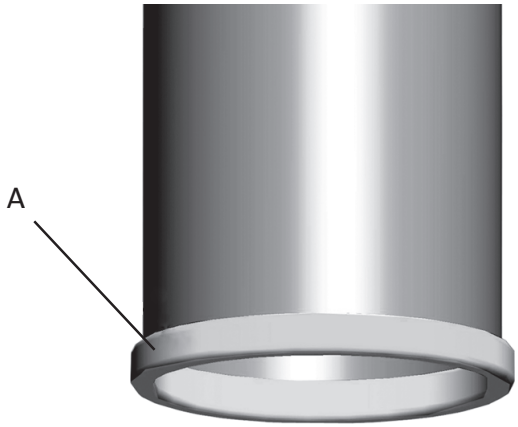

4. Laita tiiviste **(A)** savuputken reunaan.

Kuva 35

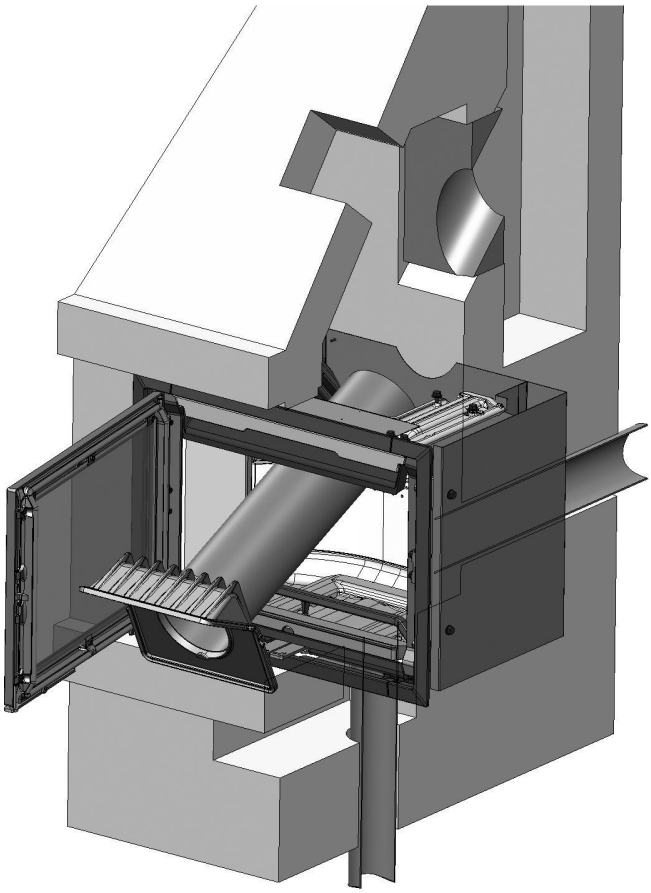

5. Asenna savunohjain **(A)** savuputken tiivisteenpuoleiseen päähän.
6. Asenna savuputki, jossa savunohjain on kiinni, tulipesän sisäpuolelta.

Kuva 36

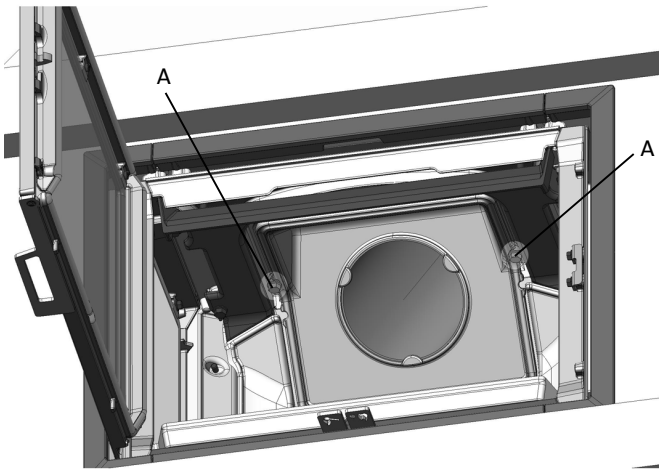

7. Kiinnitä sitten savunohjain ruuveilla **(A)**, jotka irrotit aikaisemmin, kun otit savunohjaimen pois päällä olevasta liitännästä.

Kuva 37

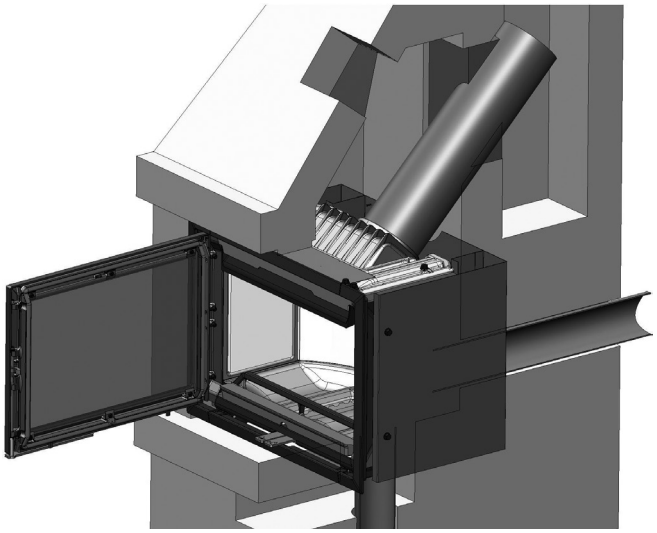

8. Kun teet asennuksen esimerkin 3 mukaisesti, on suositeltavaa, että työnnät savuputken tulipesään luukun läpi. Laita savuputki, jossa on savunohjain paikallaan, luukun ja savunohjaimen aukon ja mahdollisen eristemateriaalin läpi savupiipun sisään.

Kuva 38

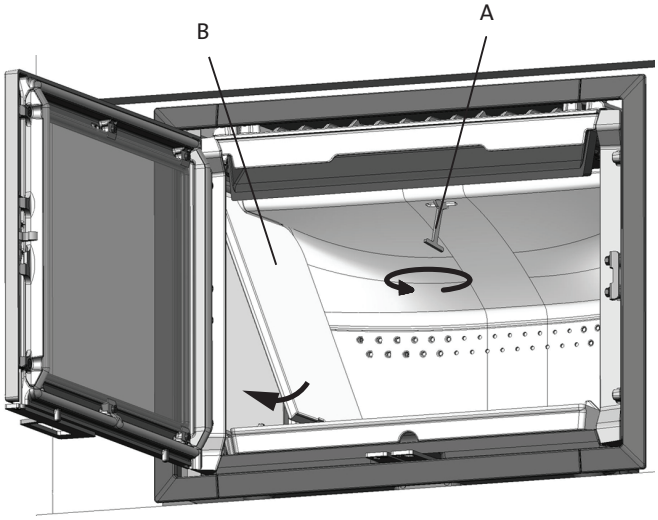

9. Työnnä vipu **(A)** tulipesän yläosassa olevan reiän läpi, käännä sitä ja kiinnitä se.
10. Laita sivupalolevyt **(B)** paikoilleen.

Esimerkki, jossa takka muurataan paikallaan

Kun takkasydän asennetaan paikallaan muurattavaan takkaan, käytetään jalustaa (lisävaruste, tuotenro 51044759). Huom.! Takkasydämen jalat vedetään täyteen pituuteensa! Ks. kuvat 1 e ja 1 f. Jalusta on suunniteltu sellaiseksi, että siinä on tilaa tiilille muurattua tiilirunkoa varten.

Kuva 39

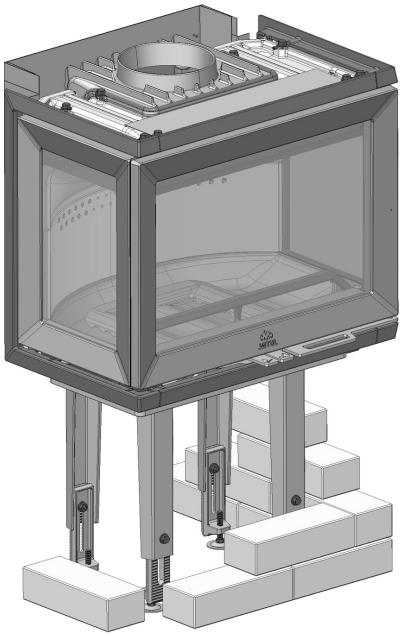

1. Tiilet muurataan niin, että ne sopivat takkasydämen rungon alle.

Kuva 40

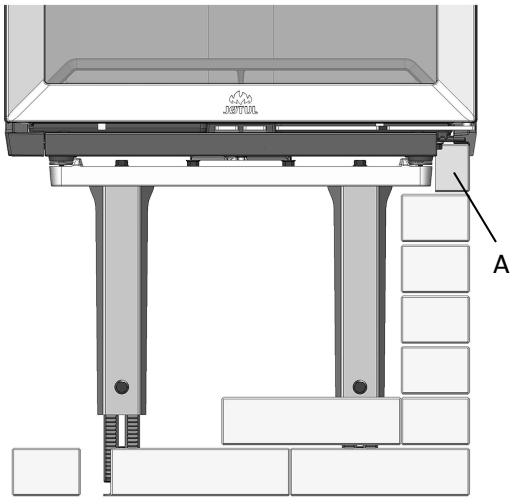

2. Viimeinen tiili **(A)** leikataan niin, että se sopii jalustan ja rungon väliin. **Huom.!** Muista ottaa huomioon aukot kiertoilmaa varten **(kuvat 1 e ja f)**.

5.0 Päivittäinen käyttö

5.1 Ilmaventtiilit

Sytytysilmaventtiili (A)

Tätä venttiiliä käytetään tulta sytytettäessä ja kun liekkien halutaan syttyvän nopeasti, kun tulipesään on lisätty puita. Kun lämmitetään jatkuvasti kovaa puuta, kuten tammea tai pyökkiä, käyttäen, sytytysilmaventtiili voi olla auki 0–50 %. Kun poltetaan pehmeämpiä puulajeja, kuten koivua ja mäntyä, sytytysilmaventtiili voi olla suljettuna.

- Säätö normaalilla kuormituksella: 0 – 50 %

Paloilmaventtiili (B)

Luukun lasin kautta kulkeva paloilma lämpiää samalla ja siirtyy tuleen epäsuorasti. Luukun lasin kautta kulkeva paloilma viilentää samalla lasia ja estää sitä nokeentumasta. Jos paloilman syöttö säädetään liian pieneksi, lasiin voi muodostua nokea. Paloilman syöttö ratkaisee, kuinka paljon lämpöä tulisija tuottaa.

- Säätö normaalilla kuormituksella: 40 – 70 %

Puhtaan polton tekniikka

Jøtul I 520 on puhtaasti polttava takkasydän. Ilma kulkee erikoissuunnitellun kanavoinnin kautta. Sen ansiosta palamisen aikana vapautuvat kaasut palavat parhaalla mahdollisella tavalla. Kanavoinnissa valmiiksi lämmennyt ilma johdetaan tulipesään sen takapalolevyssä olevien reikien kautta. Ilmamäärä on riippuvainen palamisnopeudesta eikä sitä voi siksi säätää.

5.2 Tulen sytyttäminen

Tärkeää!

Huomaa, että jos sytytysvaiheessa käytetään liian vähän puita tai puut ovat liian suuria, tulipesään ei saada aikaiseksi oikeaa palamislämpötilaa. Vääränlaisesta sytyttämisestä seuraa, että puut palavat huonosti ja muodostuu paljon nokea tai että tuli sammuu, kun tulipesän luukku suljetaan.

Jos talossa on koneellinen ilmastointi ja talossa on alipainetta eikä tulisijaan ole liitetty paloilmaa ulkoa, on sytyttämisvaiheen ajaksi avattava tulisijan lähellä oleva ikkuna. Pidä ikkunaa auki muutama minuutti, kunnes puut ovat syttyneet kunnolla palamaan.

Kuva 41

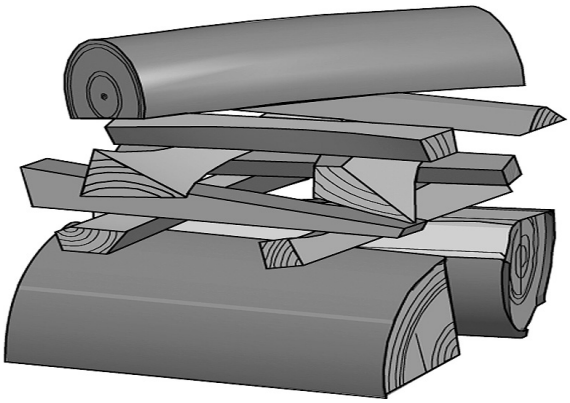

- Laita kaksi suurehkoa puuklapia kummallekin puolelle tulisijan pohjalle. **Huom.!** Jotta luukun lasi ei nokeentuisi, on tärkeää, etteivät polttopuut ole liian lähellä lasia.
- Laita puuklapien väliin sytytysbrikettejä tai koivun tuohta. Laita hiukan pieniksi pilkottuja puita ristikkäin puuklapien päälle ja sytytä.

Kuva 42

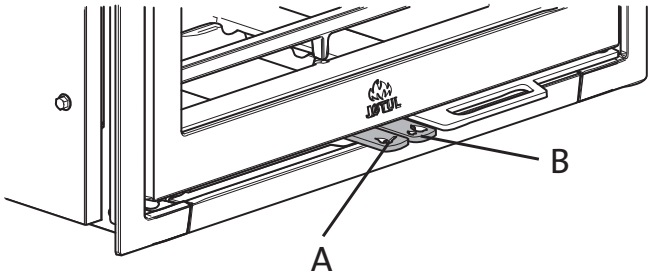

Vedä ulos sytytysilmaventtiili (A) (paloilmaventtiili (B) tulee samalla ulos sen mukana).

5.3 Lämmittäminen ja puiden lisääminen

Kuva 43

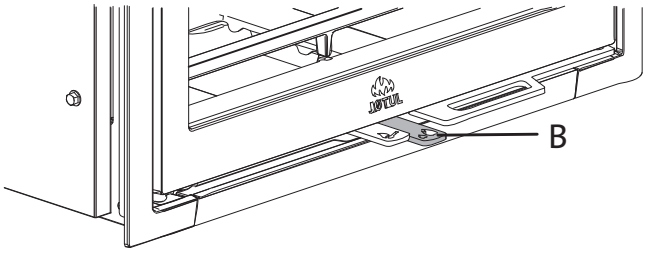

- Jotta tulisijan tehoa voitaisiin säätää, edellytyksenä on paksu kerros hiillosta ja korkea lämpötila tulipesässä. Puita lisätään, kun
- edelliset puut ovat palaneet hiillokseksi. Huom.! Käytä patakinnasta tms., koska luukun kädensija ja venttiilien vivut voivat olla kuumia.
- Avaa luukku raolleen ja anna tulipesän alipaineen tasaantua muutaman sekunnin ennen kuin avaat luukun kokonaan.
- Näin voidaan estää savua ja tuhkaa tuprahtamasta ulos. Älä koskaan lisää puita, kun tuli palaa hyvin.
- Laita tulipesään 2–3 puuklapia, jotka painavat yhteensä noin 2 kg. Jotta poltto tapahtuisi mahdollisimman tehokkaasti, puita saa laittaa VAIN takalevyssä oleviin ylempiin reikiin asti.
- Sulje luukku.
- Sytytysilma- ja paloilmaventtiilit avataan 2-3 minuutiksi, kunnes puut ovat syttyneet ja palavat kunnolla. Sen jälkeen sytytysilmaventtiili suljetaan ja paloilmaventtiili säädetään 40-70 %:iin auki.
- Palamisilman säätäminen vaihtelee siitä riippuen, millainen lämpötila tulipesässä on ja miten savupiippu vetää.

Huom.!
On tärkeää, että puut syttyvät nopeasti, ja siksi on suositeltavaa avata paloilmaventtiiliä. Jos puita poltetaan liian alhaisella lämpötilalla ja liian vähäisellä paloilmalla, seurauksena voi olla pahimmassa tapauksessa, että palokaasut syttyvät, mikä voi vaurioittaa tulisijaa.

Varoitus liiallisesta lämmittämisestä

Tulisijaa ei saa koskaan kuumentaa liian kuumaksi

Tulisija on suunniteltu ja testattu toimimaan 7 kW:n nimellisteholla. Se vastaa noin 2,3 kg polttopuita tunnissa. Tulipesään saa laittaa puita enintään 3,4 kg/h (3-4 puuklapia kerrallaan).

Tärkeää!

- Älä koskaan pidä sytytysilmaventtiiliä täysin avoinna liian pitkään. Varma merkki ylikuumentamisesta on, että jotkut kohdat tulisijasta alkavat hehkua. Säädä silloin heti paloilman syöttöä pienemmälle!
- Jos epäillään, että savupiippu vetää liian hyvin/huonosti, on kysyttävä neuvoa asiantuntijalta.

Lämmittämisen aikana syntyvä haju

Ensimmäisellä lämmityskerralla tulisijasta voi tulla huoneilmaan ärsyttävää höyryä, joka haisee jonkin verran. Se on maalin kuivumisesta syntyvää hajua. Höyry ei ole myrkyllistä, mutta huonetila on syytä tuulettaa kunnolla. Anna tulen palaa hyvällä vedolla, kunnes kaikki höyryt ovat palaneet pois siten, ettei höyryjä ja hajua enää esiinny.

5.4 Polttopuita koskevat vaatimukset

Polttopuun laatu

Polttopuiden teko ja säilytys

- Kaikki puulajit sopivat polttopuiksi. Kovat puulajit, kuten pyökki tai saarni, ovat yleensä parhaita, koska ne
- palavat tasaisesti ja niistä syntyy vähän tuhkaa. Muut puulajit, kuten vaahtera, koivu ja kuusi, ovat hyviä vaihtoehtoja.
- Parhaita polttopuita saadaan, kun puu kaadetaan, sahataan ja halkaistaan ennen toukokuuta.
- Polttopuut sahataan tulipesään sopivan mittaisiksi. On suositeltavaa, että polttopuiden halkaisija on 6–10 cm ja että ne ovat 10-20 mm lyhyempiä kuin tulipesä, jotta ilma pääsee kiertämään kunnolla tulipesässä. Jos polttopuut ovat paksumpia, ne on halkaistava pienemmiksi. Halkaistu puu kuivuu nopeimmin.
- Sahattuja ja halkaistuja puita säilytetään kuivassa paikassa 1 - 2 vuotta, kunnes ne ovat riittävän kuivia.
- Polttopuita kannattaa säilyttää huoneenlämmössä pari päivää ennen kuin ne käytetään.

Kosteus

Jotta vältyttäisiin ympäristön saastumiselta ja jotta lämmittäminen olisi mahdollisimman tehokasta, on polttopuiden oltava riittävän kuivia:

- Polttopuissa saa olla kosteutta enintään 20 %.
- Paras hyötysuhde saavutetaan, kun polttopuissa on kosteutta 15–18 %. Polttopuiden kosteuden määrää voidaan arvioida yksinkertaisesti lyömällä kahta puuklapia vastakkain. Jos puu on kosteaa, puuklapeista kuuluu vaimea kalahdus.
- Suuri osa lämmöstä kuluu veden haihduttamiseen, jos polttopuu on liian kosteaa. Tulipesään ei silloin muodostu riittävää lämpöä eikä se pysty siksi luovuttamaan lämpöä huonetilaan. Lämmittäminen ei ole taloudellista ja lisäksi luukun lasiin, tulipesään ja savupiippuun muodostuu nokea. Lisäksi kosteiden polttopuiden polttaminen saastuttaa ympäristöä.

Älä koskaan polta tulisijassa seuraavia materiaaleja:

- talousjätettä, muovipusseja jne.,
- maalattua tai lahosuojattua puuta (joka on hyvin myrkyllistä),
- lastulevyä ja pinnoitettuja puulevyjä,
- ajopuuta (merivesi).

Näiden polttaminen voi vaurioittaa tuotetta ja saastuttaa ympäristöä.

Huom.! Älä koskaan käytä tulisijan sytyttämisessä palavia nesteitä, kuten bensiiniä, parafiiniä, spriitä tms. Voit saada vammoja ja tulisija voi vaurioitua.

5.5 Polttopuun kulutus

Puunkulutus nimellislämmönantoteholla: noin 2,3 kg/h.

Polttopuiden sopiva koko:

Sytytysvaiheessa (pieneksi pilkotut puut):
Pituus: 30 - 50 cm
Halkaisija: 6 - 10 cm
Puiden määrä sytytysvaiheessa: 3 kpl 0,6-0,8 kg/kpl painavia puuklapeja ja 10-12 sytykepuuta, joiden paino yhteensä noin 1 kg.

Polttopuita tavalliseen lämmittämiseen:

Polttopuut (halkaistut):
Pituus: 30-50 cm
Puiden määrä lisäyskerralla: puuklapin paino 0,7 kg, 2-3 klapia lisäyskerralla, ts. 1,5-2,0 kg puita lisäyskertaa kohti
Puidenlisäysväli: N. 50 minuuttia

Nimellislämmönantoteho saavutetaan, kun paloilmaventtiili on noin 40-70 % auki ja sytytysventtiili 0-50 % auki.

5.6 Yleisiä ohjeita

HUOM: Ole varovainen, sillä kamiinan jotkin osat, erityisesti ulkopinnat, kuumenevat. Noudata siksi riittävää varovaisuutta.

- Käytä käsinettä käsitellessäsi takkaa
- Älä koskaan tyhennä tuhkaa palavasta materiaalista valmistettuun astiaan. Tuhkan joukossa voi olla hehkuvia kekäleitä vielä pitkään lämmittämisen jälkeen
- Pidä palotila suljettuna, paitsi sytyttämisen, puiden lisäämisen ja jäännösmateriaalin poistamisen aikana, estääksesi savun vuotamisen
- Pidä ilmanotto- ja poistoaukot vapaina tukoksista takan käytön aikana
- Kun kamiina ei ole käytössä, on syytä sulkea säätökahvat kamiinan kautta tapahtuvan vedon välttämiseksi
- Kun kamiina ei ole käytetty vähään aikaan, on syytä tarkistaa, ettei savukanavissa ole tukoksia

HUOM: Älä koskaan aseta syttyviä materiaaleja lieden säteilyalueelle!

6.0 Tulisijan hoito

6.1 Luukun lasin puhdistaminen

Lasiin kertyy aina kuitenkin jonkin verran nokea, mutta sen määrä riippuu veto-olosuhteista ja ilmaventtiilin säädöstä.

Hyvä neuvo! Kun alat puhdistaa luukun lasia, kostuta talouspaperia lämpimällä vedellä ja ota siihen vähän tuhkaa tulipesästä. Hiero lasia tuhkalla ja pyyhi lasi vielä puhtaalla vedellä. Kuivaa lasi hyvin. Lasin perusteellisemmassa puhdistuksessa käytetään erityistä lasinpuhdistukseen tarkoitettua puhdistusainetta. Huom.! Noudata pakkauksessa olevia käyttöohjeita.

6.2 Tuhkan poistaminen

- Poista tuhka vasta, kun tulisija on jäähtynyt täysin.
- Kaavi tuhka ulos tuhkalapiolla tms., mutta jätä aina hiukan tuhkaa suojaamaan tulisijan pohjaa.
- Tuhka on sijoitettava ulkona turvalliseen paikkaan tai tyhjennettävä paikkaan, jossa se ei aiheuta palovaaraa.

6.3 Tulisijan puhdistaminen ja nuohous

Tulisijan sisäpuolella oleviin kuumeneviin pintoihin kertyy palamisen aikana nokea. Noki eristää tehokkaasti ja heikentää siksi tulisijan lämmönluovutuskykyä.
Tulisija on puhdistettava sisältä kerran vuodessa, jotta sen lämmönluovutuskyky pysyisi parhaana. Puhdista tulisija mielellään savupiipun ja savuputken nuohoamisen yhteydessä.

6.4 Savuputken nuohoaminen

Savuputki on helpointa puhdistaa ottamalla ulos tulipesän yläosa ja nuohoamalla savuputki luukun kautta. Ks. «7.0 Huolto».

6.5 Tulisijan tarkastaminen

Jøtul suosittelee, että tarkastat tulisijan itse nuohouksen/puhdistuksen jälkeen. Tarkasta, että näkyvillä olevissa pinnoissa ei ole halkeamia. Katso myös, että kaikki liitännät ovat tiiviitä ja että tiivisteet ovat kunnolla paikoillaan. Kuluneet tai muotonsa menettäneet tiivisteet on vaihdettava.

Puhdista tiivisteen ura huolellisesti ja kiinnitä tiiviste kunnolla paikalleen keraamisella liimalla (saatavissa paikalliselta Jøtul-myyjältä). Liitos on kuiva hetken kuluttua.

6.6 Ulkopintojen hoito

Maalattujen tuotteiden väri voi muuttua muutaman vuoden käytön jälkeen. Ulkopinnat on puhdistettava ja irtonaiset hiukkaset on harjattava pois ennen kuin pinta maalataan uudestaan.

7.0 Huolto

Varoitus! Tuotteeseen ei saa tehdä muutoksia ilman valmistajan lupaa! Käytä vain alkuperäisiä varaosia!

7.1 Palolevyjen, tulipesän yläosan ja ohjauslevyn vaihtaminen

Kuva 44

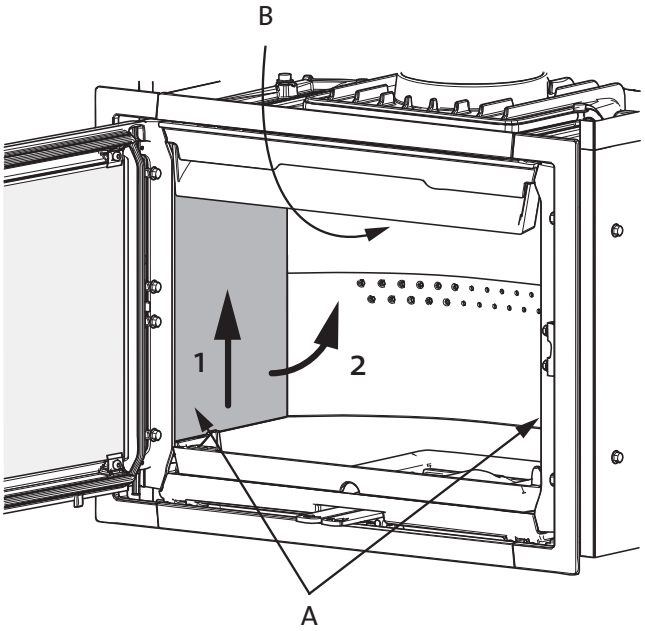

1. Irrota ensin klapistoppari **(kuva 13 A)**.
2. Ota pois sivupalolevy **(A)** nostamalla sitä hiukan ylös samalla, kun pidät tulipesän yläosaa **(B)** ylhäällä. Ota kiinni sivupalolevyn alareunasta ja vedä se ulos.
3. Ota pois toinenkin palolevy pitäen ylhäällä tulipesän yläosaa samalla tavoin kuin ottaessasi pois ensimmäisen sivupalolevyn.

Kuva 45

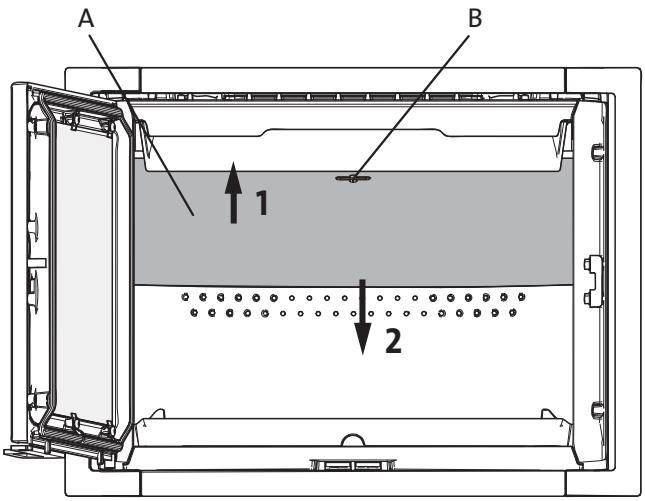

4. Nosta ensin ylös tulipesän yläosaa **(A)**. Käännä vipua (B) 90° ja ota vipu pois. Vedä tulipesän yläosa alas sen takareunasta.

Kuva 46

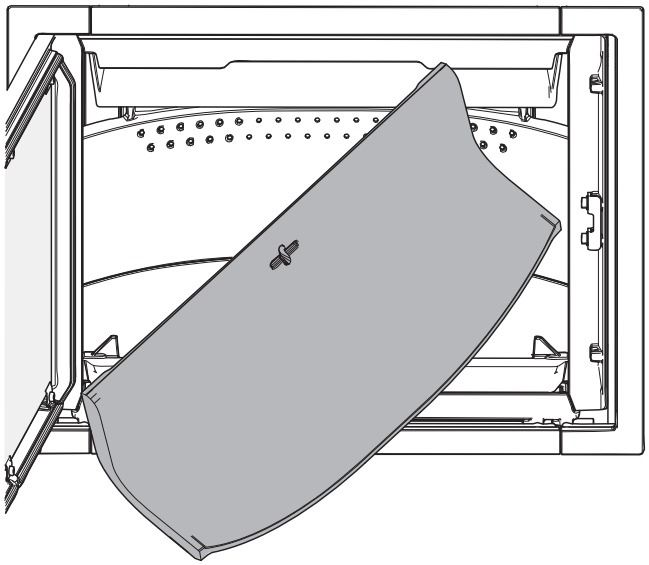

5. Käännä tulipesän yläosan toinen kulma itseesi päin ja vedä se sivuttain ulos.

Kuva 47

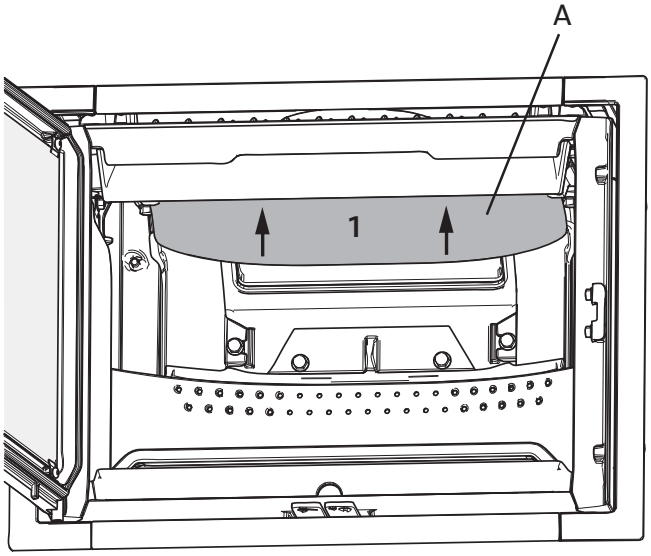

6. Ota sitten pois ohjauslevy (A) nostamalla sitä ensin hiukan ylöspäin. Työnnä sitten ohjauslevyä taaksepäin.

Kuva 48

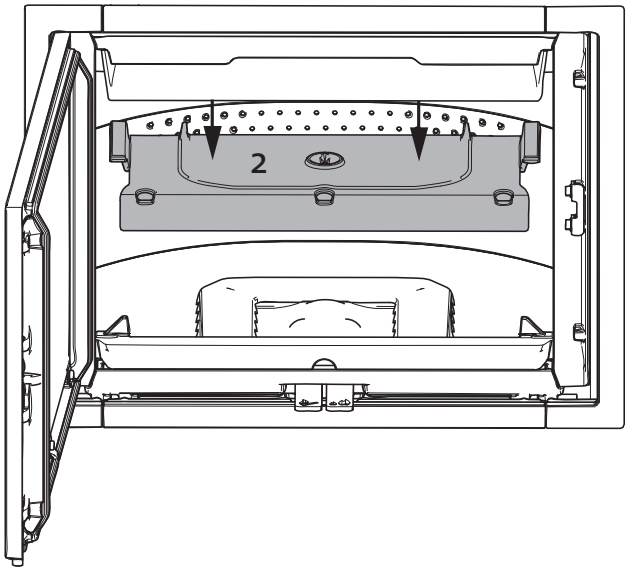

7. Laske ohjauslevy alas ja ota se pois.
8. Osat laitetaan takaisin paikoilleen päinvastaisessa järjestyksessä.

7.2 Ilmakanavoinnin ja tulipesän pohjan vaihtaminen

Kun takkasydän asennetaan paikallaan muurattuun tulisijaan, elementtitakkaan tai avotakkaan, on huolehdittava siitä, että takkasydän tulee täysin suoraan.

Kuva 49

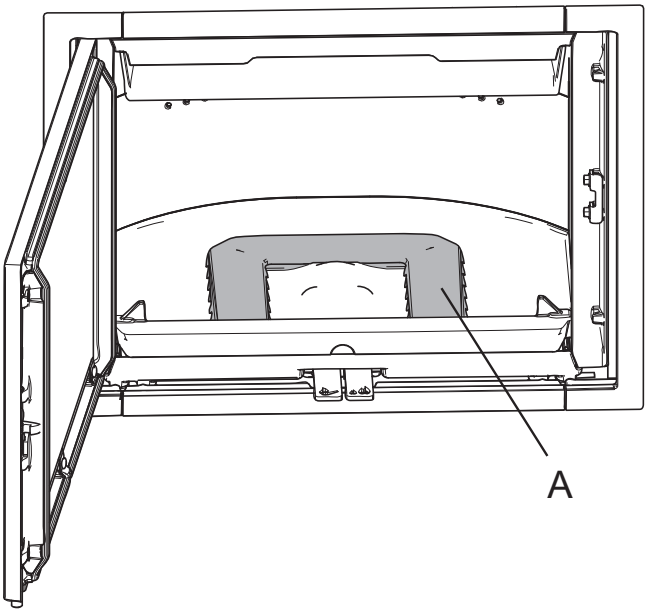

1. Nosta ilmakanavointi **(A)** ylös ja ota se pois.

Kuva 50

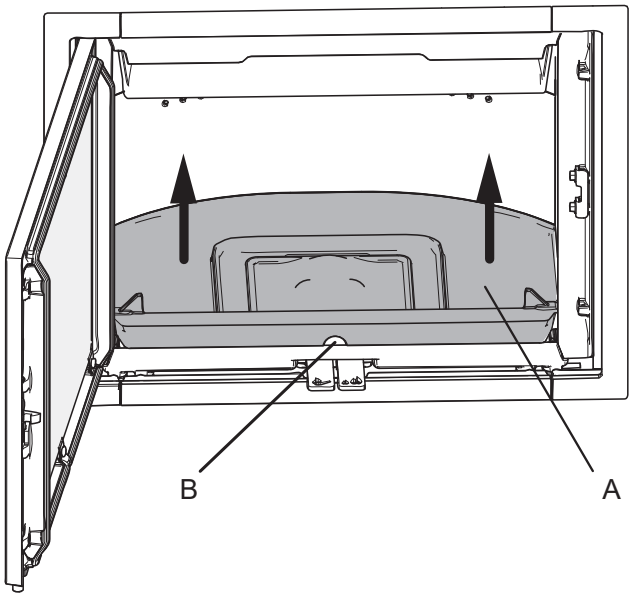

2. Ota kiinni tulipesän pohjan **(A)** alareunassa olevasta aukosta (B) ja nosta tulipesän pohjaa ylös.

Kuva 51

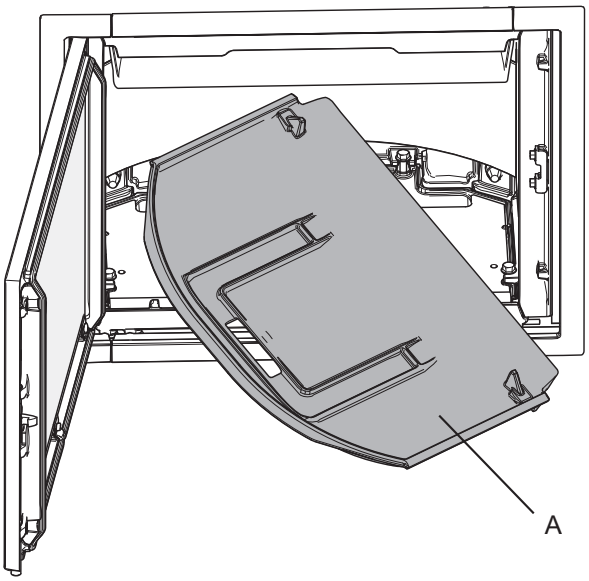

3. Käännä toinen tulipesän pohjan etukulmista itseesi päin ja nosta pohja ulos kallistaen sitä samalla.
4. Osat laitetaan takaisin paikoilleen päinvastaisessa järjestyksessä.

7.3 Itsestään sulkeutuva ovi

Tekemällä tämän muutoksen ovi sulkeutuu itsestään.

Kuva. 52

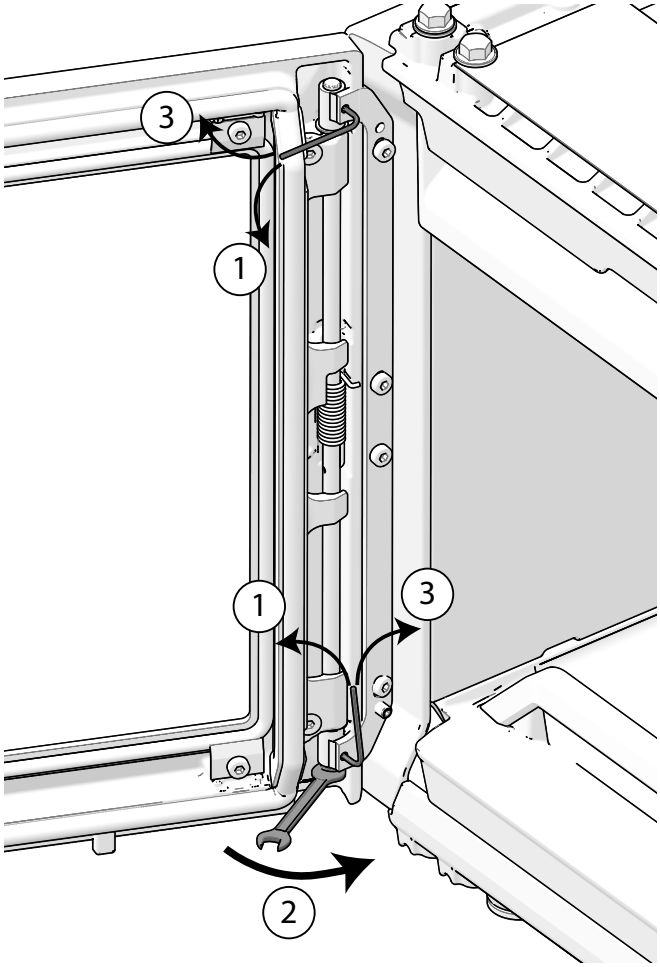

1. Löysää kaksi kuusiokoloruuvia.
2. Kiristä alapuolen ruuvi.
3. Kiristä kuusiokoloruuvi uudelleen.

HUOM! Tämä toimenpide on muotoiltava useita kertoja halutun vaikutuksen saavuttamiseksi.

8.0 Lisävarusteet

8.1 Jalusta, koko asennussarja

tuotenro 51044759

8.2. Luukun salpa, koko asennussarja, vasen

Kun luukun saranat ovat oikealla puolella
Tuotenro 50045754

8.3 Kehykset

Kehys, leveä malliin Jøtul I 520 F,
tuotenro 50045750

Kehys, leveä malliin Jøtul I 520 FL/FR,
tuotenro 50045751

Kehys, leveä malliin Jøtul I 520 FRL,
tuotenro 50045752

8.4 Kiertoilma-päällyslevy, koko asennussarja I 520 F

tuotenro 50045755

8.5 Kasettitakan ritilät

Kasettitakan ritilä Jøtul I 520 F / FR / FL,
tuotenro 50051746

9.0 Käytössä ilmenevät ongelmat - vianmääritys

Huono veto

Varmista, että savupiipun pituus vastaa paikallisia lakeja ja määräyksiä. (Katso tarkempia tietoja myös asennusohjeen kohdista **«2.0 Tekniset tiedot»)**.

Tarkista, että savupiipun poikkipinta-ala vastaa asennusohjeen kohdassa **«2.0 Tekniset tiedot»** olevia määrityksiä.

Katso, ettei mikään estä savukaasujen pääsyä ulos (esim. puiden oksat, puut).

Jos epäilet, että savupiippu vetää liian hyvin/huonosti, kysy asiantuntijalta neuvoa savupiipun mitoituksesta ja vedon parantamisesta.

Tuli sammuu hetken kuluttua

- Varmista, että polttopuut ovat riittävän kuivia.
- Tarkista, onko talossa alipainetta, sulje mekaaniset tuulettimet ja avaa ikkuna tulisijan läheltä.
- Tarkista, että ilmaventtiili on auki.
- Varmista, että savukanava ei ole nokeentunut tukkoon.

Jos luukun lasiin kertyy epätavallisen paljon nokea

Luukun lasiin kertyy aina nokea, mutta sen määrä riippuu seuraavista asioista:

- Polttopuiden kosteuspitoisuudesta.
- Veto-olosuhteista.
- Ilmaventtiilin asennosta.

Suurin osa noesta palaa normaalisti pois, kun ilmaventtiili on täysin auki ja tuli palaa kunnolla tulisijassa.

10.0 Kierrätys

10.1 Pakkauksen kierrätys

Tulisija toimitetaan seuraavanlaisessa pakkauksessa:

- Puinen lava, joka voidaan sahata kappaleiksi ja polttaa tulisijassa.
- Pakkauspahvi, joka toimitetaan pahvin kierrätykseen.
- Muovipussit, jotka toimitetaan kierrätykseen.

10.2 Tulisijan kierrätys

Tulisijan valmistusmateriaalit ovat:

- Metalli, joka toimitetaan metallin kierrätykseen.
- Lasi, jota on käsiteltävä ongelmajätteenä. Tulisijan lasiosia ei saa laittaa lasin kierrätykseen.
- Vermikuliitista valmistetut palolevyt, jotka voidaan käsitellä tavallisena jätteenä

11.0 Takuuehdot

1. Takuumme kattaa:

Jøtul AS takaa, ettei ulkoisissa valurautaosissa ole materiaali- tai valmistusvirheitä, kun tuote ostetaan. Ulkoisten valurautaosien takuu voidaan pidentää 25 vuodeksi tuotteen toimituspäivästä lukien rekisteröimällä tuote osoitteessa jotul.com ja tulostamalla laajennetun takuun kortti kolmen kuukauden sisällä ostopäivästä lukien. Suosittelemme, että takuukorttia säilytetään yhdessä maksukuitin kanssa. Jøtul AS takaa myös, ettei teräsosissa ole materiaali- tai valmistusvirheitä tuotteen ostohetkellä, ja tämä takuu on voimassa 5 vuotta tuotteen toimituspäivästä.

Takuu on voimassa sillä ehdolla, että tulisijan on asentanut ammattitaitoinen asentaja asennusta koskevien lakien ja määräysten sekä Jøtulin asennus- ja käyttöohjeen mukaisesti. Korjattujen tuotteiden ja vaihdettujen osien takuu on voimassa alkuperäisen takuuajan loppuun.

2. Takuu ei kata:

2.1. Vaurioita kuluvissa osissa, kuten palolevyissä, ritilöissä, savuputkiliitännöissä, tiivisteissä ja vastaavissa, koska ne vaurioituvat ajan myötä normaalin kulumisen seurauksena
2.2. Vaurioita, jotka ovat syntyneet sen seurauksena, että tulisijaa on huollettu väärin, lämmitetty liikaa tai lämmitetty vääränlaista poltettavaa materiaalia käyttäen (esimerkkejä vääränlaisesta poltettavasta materiaalista ovat seuraaviin rajoittumatta ajopuu, kyllästetty puu, lastulevy, vaneri) tai liian kosteaa/märkää puuta käyttäen
2.3. Asennettuja lisäosia vedon, ilmansaannin tai muiden olosuhteiden parantamiseksi, mitä Jøtul ei ole pystynyt valvomaan
2.4. Tulisijaan tehtyjä muutoksia ilman Jøtulin lupaa tai jos on käytetty muita kuin alkuperäisiä osia
2.5. Vaurioita, jotka ovat syntyneet myyjän luona varastoinnin aikana, kuljetuksen aikana myyjältä tai asennuksen/pystytyksen aikana
2.6. Tuotteita, jotka on on myynyt muu kuin valtuutettu myyjä alueilla, joilla Jøtulilla on oma jakelujärjestelmänsä
2.7. Lisäkuluja (esimerkiksi ja seuraaviin rajoittumatta kuljetus-, työ- tai matkakulut) tai epäsuoria vahinkoja

Pellettiuuneja, lasi-, kivi-, betoni- tai emaliosia ja maalipintoja (esimerkiksi ja seuraaviin rajoittumatta niiden lohkeamista, halkeamista, kuplimista tai tai värjäytymistä ja säröilyä) koskee kunkin maan kuluttajatuotteiden myyntiä koskeva lainsäädäntö. Tämä takuu koskee Euroopan talousalueella ostettuja tuotteita. Kaikki takuuta koskevat asiat on hoidettava paikallisen valtuutetun Jøtul-myyjän kanssa kohtuulliseksi katsottavan ajan sisällä, mutta kuitenkin 14 päivän kuluessa siitä päivästä, jolloin vaurio tai puute havaittiin ensimmäisen kerran. Katso luetteloa myyjistä osoitteessa jotul.com.

Mikäli Jøtul ei pysty täyttämään edellä olevissa takuuehdoissa mainittuja velvoitteitaan, Jøtul tarjoaa korvauksetta lämmityskapasiteetiltaan vastaavan korvaavan tuotteen.

Jøtul pidättää itsellään oikeuden kieltäytyä osien vaihtamisesta tai huollosta siinä tapauksessa, ettei takuuta ole rekisteröity tietoverkon kautta. Tämä takuu ei vaikuta mahdollisiin noudatettaviin kuluttajatuotteiden myyntiä koskevan kansallisen lainsäädännön mukaisiin oikeuksiin. Kussakin maassa noudatettava reklamaatio-oikeus on voimassa tuotteen ostopäivästä lukien ja vain ostokuitin / tuotteen sarjanumeron esittämällä.

Information to Enable Better Reproduction of Tests:

Refueling criteria used at the ITT: Mass is the default criteria.

Basic fire bed from the beginning of the test: 446 grams
Average CO^2 value at refueling: 4.6 % (always, regardless of the refueling criteria)
Average increment of the BFB from one refueling to the other: 50 grams

No description of the use of the combustion air during output testing available.

Nominel output test:

No picture

1.7 kg birch wood

The stove on the test rig, output test

Safety test

The stove on the test rig, safety test

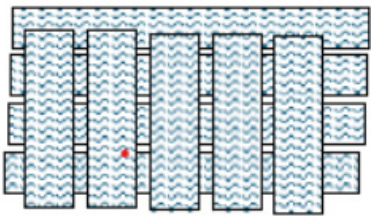

Placement of the fuel load in the firebox

3.4 kg in total, distributed among four pieces of timber each 450 mm long and 5 pieces of lumber each 220 mm long. The cross dimension is 50x50 mm nominal measure.

The safety test fuel load is placed with the longest cribs at the bottom and in parallel with the loading door.

Manual Version P00
EN 16510
Jøtul AS, Oct. - 2025

Jøtul arbeider kontinuerlig for om mulig å forbedre sine produkter, og vi forbeholder oss retten til å endre spesifikasjoner, farger og utstyr uten nærmere kunngjøring.

Jøtul AS arbejder kontinuerlig med om mulig at forbedre sine produkter, og vi forbeholder os ret til at endre specifikationer, farver og udstyr uden nærmere kundgøring.

Jötul arbeter kontinuerligt för om möjligt kunna förbättra sina produkter, och vi förbehåller oss rätten att ändra spesifikationer , färger och tillbehör utan att meddela.

Jøtul kehittää jatkuvasti tuotteitaan. Pidätämme siksi oikeuden tehdä muutoksia tuotteiden tietoihin, väreihin ja varusteisiin ilman erillistä ilmoitusta

Kvalitet
Vår kvalitetspolitikk skal gi kundene den trygghet og kvalitetsopplevelse som Jøtul har stått for siden bedriftens historie startet i 1853.

Kvalitet
Vores kvalitetspolitik skal give kunderne den tryghed og kvalitetsoplevelse som Jøtul har stået for siden virksomhedens historie startet i 1853.

Kvalitet
Vår kvalitetspolitik skall ge kunderna trygghet och kvalitetsupplevelse som Jötul har stått för sedan företaget startade 1853.

Laatu
Laatua koskevien menettelytapojemme tulee antaa asiakkaillemme kokemus siitä turvallisuudesta ja laadusta, josta Jøtul on tunnettu perustamisestaan, vuodesta 1853, lähtien.

Jøtul AS,
P.o. box 1411
N-1602 Fredrikstad,
Norway

www.jotul.com